2019年全国女子手球冠军杯赛

成绩与技术统计数据册

2019年3月18日至3月28日

安徽合肥

中国手球协会

CHINESE HANDBALL ASSOCIATION

数据由PHMS收集生成

PHMS国际手球联合会官方技术统计系统

成绩与技术统计数据册目录

1 比赛结果
1) 名次
2) 获奖队员名单
3) 场次成绩
4) 分组成绩
2 运动员排名
1) 得分
2) 助攻
3) 封球
4) 防守
5) 失误
6) 受罚
3 守门员排名
1) 救球
2) 救7M球
4 球队总体比较
5 球队受罚表
6 球队累计
1) 球队名单
2) 个人/全队技术累计表
3) 图式射门区域累计
7 每场比赛统计
1) 比赛报告表
2) 竞赛技术统计表
3) 个人/全队技术统计表
4) 图式比赛技术统计
5) 图式射门区域统计
6) 比赛进程表(决赛场次)

注：如需更多比赛统计数据，请通过以下电邮联络：handball@126.com

中国手球协会
CHINESE HANDBALL ASSOCIATION

2019年全国女子手球冠军杯赛

PHMS Pictorial Handball Match Statistics **IHF** Official System

大赛名次

手球
女子

截止至第28场

安徽合肥
2019-03-27

奖牌	名次	缩写	队名
Gold	1	江苏	江苏
Silver	2	上海	上海
Bronze	3	山东	山东
	4	安徽	安徽
	5	广东	广东
	6	辽宁	辽宁
	7	北京	北京
	8	陕西	陕西
	9	四川	四川

中国手球协会
CHINESE HANDBALL ASSOCIATION

2019年全国女子手球冠军杯赛

PHMS Pictorial Handball Match Statistics **IHF** Official System

获奖队员名单

手球
女子

安徽合肥
2019-03-27

金牌	银牌	铜牌
江苏-江苏	上海-上海	山东-山东
1 宋琛茜	1 丛蓉	1 路畅
2 徐涵舒	3 江馨彤	3 侯秀萍
5 王丹	5 王嘉怡	6 于千千
6 凤洋	7 居晔	7 杨嘉露
7 孙姣	9 武娜娜	9 周钰婷
11 于源源	10 包纪仪	11 吕青纹
13 黄慧影	11 孙梦颖	12 石萍
15 孙苗苗	12 郑冯	16 宋俊蓉
18 戴小宇	13 徐娟	17 高梦洁
19 焦雅	15 庄徐蕊	18 刘婵
20 渠文娜	17 杨崟	19 姜伟珊
21 王铃娜	20 张萍萍	21 穆庆丛
22 彭如玉	22 胡晓莹	22 邓雅楠
23 王书慧	23 都好	23 徐悦
27 张嘉朔	25 徐安琪	33 王彩琳
29 陈赛楠	28 杨奚琦	

中国手球协会
CHINESE HANDBALL ASSOCIATION

2019年全国女子手球冠军杯赛

PHMS Pictorial Handball Match Statistics **IHF** Official System

场次成绩

手球
女子

截止至第28场

安徽合肥
2019-03-27

日期	时间	场次	体育馆	组别	球队	成绩（半时）	阶段
24/03/19	13:00	17	合肥体育中心	X	安徽-广东	25-17（10-9）	四分之一决赛
	14:30	18	合肥体育中心	X	江苏-陕西	39-21（20-10）	四分之一决赛
	16:00	19	合肥体育中心	X	上海-北京	23-16（11-7）	四分之一决赛
	17:30	20	合肥体育中心	X	山东-辽宁	25-20（11-9）	四分之一决赛
25/03/19	13:00	21	合肥体育中心	X	广东-陕西	26-17（11-9）	5-8名
	14:30	22	合肥体育中心	X	北京-辽宁	26-28（12-14）	5-8名
	16:00	23	合肥体育中心	X	安徽-江苏	20-24（9-14）	半决赛
	17:30	24	合肥体育中心	X	上海-山东	26-25（16-12）	半决赛
27/03/19	09:30	25	合肥体育中心	X	陕西-北京	25-29（7-15）	7-8名
	13:00	26	合肥体育中心	X	广东-辽宁	37-26（20-11）	5-6名
	14:30	27	合肥体育中心	X	安徽-山东	15-20（7-10）	3-4名
	16:00	28	合肥体育中心	X	江苏-上海	25-18（10-8）	决赛

中国手球协会
CHINESE HANDBALL ASSOCIATION

2019年全国女子手球冠军杯赛

PHMS Pictorial Handball Match Statistics **IHF** Official System

分组成绩

手球 安徽合肥
女子 截止至第28场 2019-03-27

组别：A 预赛

名次	球队	积	场	胜	平	负	得分	失分	净胜
1	安徽	8	4	4	0	0	103	69	34
2	上海	6	4	3	0	1	98	66	32
3	陕西	4	4	2	0	2	98	99	-1
4	辽宁	2	4	1	0	3	90	106	-16
5	四川	0	4	0	0	4	80	129	-49

球队	安徽	上海	陕西	辽宁	四川
安徽		17-16	25-22	25-15	36-16
上海	16-17		27-14	25-22	30-13
陕西	22-25	14-27		31-21	31-26
辽宁	15-25	22-25	21-31		32-25
四川	16-36	13-30	26-31	25-32	

组别：B 预赛

名次	球队	积	场	胜	平	负	得分	失分	净胜
1	山东	4	3	2	0	1	76	57	19
2	江苏	4	3	2	0	1	85	69	16
3	广东	2	3	1	0	2	69	71	-2
4	北京	2	3	1	0	2	59	92	-33

球队	山东	江苏	广东	北京
山东		21-20	20-22	35-15
江苏	20-21		29-26	36-22
广东	22-20	26-29		21-22
北京	15-35	22-36	22-21	

Legend:

积	积分	场	已比赛场次	胜	胜场	平	平场
负	负场	得分	得分累计	失分	失分累计	净胜	净胜分

中国手球协会
CHINESE HANDBALL ASSOCIATION

2019年全国女子手球冠军杯赛

PHMS Pictorial Handball Match Statistics **IHF** Official System

得分排名表(场上队员)

手球
女子

截止至第28场
按总得分排序

安徽合肥
2019-03-27

排序	号码	姓名	球队	远射	近射	边射	快攻	突破	任意	七米	合计	%	助攻	场数
1	93	张婷婷	安徽	14-31	2-5	2-2	4-6	4-6	8-9	8-10	42-69	60.9	16	7
2	5	高媛媛	陕西	20-50	4-5	1-1	10-12	4-7	0-3	3-4	42-82	51.2	7	7
3	11	朱海云	辽宁	17-48	16-24	0-0	1-1	3-5	2-6	1-1	40-85	47.1	16	7
4	27	吴美琪	陕西	9-42	3-4	0-2	7-7	1-1	5-12	13-16	38-84	45.2	7	7
5	5	王丹	江苏	0-2	6-13	4-6	14-15	4-5	0-0	6-6	34-47	72.3	6	6
6	9	周钰婷	山东	6-26	5-7	0-0	2-4	4-5	1-4	15-17	33-63	52.4	17	6
7	21	王艺璇	辽宁	0-1	3-7	8-20	7-8	0-0	0-0	14-16	32-52	61.5	1	7
8	17	杨崟	上海	12-34	8-16	0-1	2-3	5-6	0-0	4-5	31-65	47.7	6	7
9	23	王书慧	江苏	12-36	3-6	3-4	1-2	2-2	7-12	2-4	30-66	45.5	3	6
10	10	袁玉	安徽	3-9	11-15	0-0	6-8	6-7	0-0	3-6	29-45	64.4	5	7
11	6	凤洋	江苏	1-2	5-6	6-12	15-16	1-1	0-0	0-0	28-37	75.7	3	6
12	37	锁珊珊	安徽	6-26	3-5	2-8	3-4	1-1	3-3	10-12	28-59	47.5	7	7
13	28	杨奚琦	上海	9-30	5-7	0-1	2-2	3-3	0-0	8-9	27-52	51.9	6	7
14	2	唐悦	广东	0-2	1-4	4-6	4-4	0-0	0-0	17-22	26-38	68.4	0	6
15	33	尤婉莹	辽宁	7-14	7-12	4-11	6-9	2-2	0-0	0-0	26-48	54.2	2	7
16	6	史晶晶	辽宁	6-23	12-18	0-1	5-5	3-3	0-0	0-0	26-50	52.0	4	7
17	20	孙弘玲	辽宁	0-1	5-7	9-19	5-8	0-0	0-2	6-10	25-47	53.2	1	7
18	9	石梓薇	北京	9-37	7-12	0-0	3-4	3-4	0-0	3-3	25-60	41.7	9	6
19	5	王嘉怡	上海	7-21	3-6	0-1	5-5	4-5	1-1	4-5	24-44	54.5	10	7
20	3	侯秀萍	山东	11-19	4-5	0-0	2-2	0-1	1-3	5-8	23-38	60.5	0	6
21	19	赵晔	四川	13-23	4-9	1-2	0-1	1-2	1-1	3-3	23-41	56.1	3	4
22	18	刘婵	山东	6-14	4-7	0-5	10-12	2-2	0-0	1-2	23-42	54.8	1	6
23	19	韦娜娜	广东	6-14	11-11	0-1	3-3	1-1	0-0	0-0	21-30	70.0	6	6
24	3	陈硕	广东	9-34	6-9	0-1	1-1	0-1	1-3	4-4	21-53	39.6	3	6
25	13	杨政赢	北京	16-45	2-2	0-2	1-1	2-2	0-5	0-0	21-57	36.8	5	6
26	10	包纪仪	上海	2-3	7-12	5-11	4-4	2-2	0-0	0-0	20-32	62.5	4	7
27	4	练素琪	陕西	0-2	4-9	5-13	9-13	1-1	0-0	0-0	19-38	50.0	1	7
28	5	宋建军	北京	9-24	5-7	1-2	0-0	1-2	0-0	3-3	19-38	50.0	2	6
29	28	李晓晴	安徽	4-10	9-10	0-0	3-4	0-1	0-1	2-2	18-28	64.3	8	7
30	21	郝泽荣	北京	3-4	11-17	0-0	1-2	0-0	1-3	1-2	17-28	60.7	3	6
31	33	王彩琳	山东	4-10	5-9	0-1	1-1	6-6	1-2	0-0	17-29	58.6	9	6
32	18	戴小宇	江苏	8-26	5-7	0-0	2-2	1-1	0-0	1-3	17-39	43.6	7	6
33	7	郭冬婉	四川	2-4	5-7	6-14	0-0	0-0	0-1	3-4	16-30	53.3	1	4
34	13	徐娟	上海	4-12	2-4	0-1	1-1	1-2	0-0	8-11	16-31	51.6	3	7
35	8	李诗棋	广东	0-2	6-9	2-3	4-4	3-3	0-0	0-0	15-21	71.4	1	6
36	15	庄徐蕊	上海	4-6	7-10	1-6	2-3	1-1	0-0	0-0	15-26	57.7	0	7
37	4	崔云莉	广东	7-22	2-2	0-0	5-5	0-1	1-1	0-0	15-31	48.4	5	6
38	6	刘杰	陕西	3-15	3-5	0-2	2-3	6-7	0-0	1-2	15-34	44.1	3	7
39	11	于源源	江苏	0-1	4-4	3-3	5-5	0-0	0-0	2-3	14-16	87.5	2	6
40	27	张慧	安徽	0-0	5-6	4-6	5-7	0-0	0-0	0-0	14-19	73.7	1	7

中国手球协会
CHINESE HANDBALL ASSOCIATION

2019年全国女子手球冠军杯赛

PHMS Pictorial Handball Match Statistics **IHF** Official System

得分排名表(场上队员)

手球
女子

截止至第28场
按助攻次数排序

安徽合肥
2019-03-27

排序	号码	姓名	球队	远射	近射	边射	快攻	突破	任意	七米	合计	%	助攻	场数
1	9	周钰婷	山东	6-26	5-7	0-0	2-4	4-5	1-4	15-17	33-63	52.4	17	6
2	93	张婷婷	安徽	14-31	2-5	2-2	4-6	4-6	8-9	8-10	42-69	60.9	16	7
3	11	朱海云	辽宁	17-48	16-24	0-0	1-1	3-5	2-6	1-1	40-85	47.1	16	7
4	5	王嘉怡	上海	7-21	3-6	0-1	5-5	4-5	1-1	4-5	24-44	54.5	10	7
5	9	石梓薇	北京	9-37	7-12	0-0	3-4	3-4	0-0	3-3	25-60	41.7	9	6
6	33	王彩琳	山东	4-10	5-9	0-1	1-1	6-6	1-2	0-0	17-29	58.6	9	6
7	28	李晓晴	安徽	4-10	9-10	0-0	3-4	0-1	0-1	2-2	18-28	64.3	8	7
8	1	路畅	山东	0-0	0-0	0-0	0-0	0-0	0-0	0-0	0-0	0	8	6
9	5	高媛媛	陕西	20-50	4-5	1-1	10-12	4-7	0-3	3-4	42-82	51.2	7	7
10	27	吴美琪	陕西	9-42	3-4	0-2	7-7	1-1	5-12	13-16	38-84	45.2	7	7
11	37	锁珊珊	安徽	6-26	3-5	2-8	3-4	1-1	3-3	10-12	28-59	47.5	7	7
12	18	戴小宇	江苏	8-26	5-7	0-0	2-2	1-1	0-0	1-3	17-39	43.6	7	6
13	9	张馨予	四川	8-21	1-6	1-2	1-1	0-0	0-0	0-1	11-31	35.5	7	4
14	1	宋琛茜	江苏	0-0	0-0	0-0	0-1	0-0	0-0	0-0	0-1	0.0	7	6
15	5	王丹	江苏	0-2	6-13	4-6	14-15	4-5	0-0	6-6	34-47	72.3	6	6
16	17	杨崟	上海	12-34	8-16	0-1	2-3	5-6	0-0	4-5	31-65	47.7	6	7
17	28	杨奚琦	上海	9-30	5-7	0-1	2-2	3-3	0-0	8-9	27-52	51.9	6	7
18	19	韦娜娜	广东	6-14	11-11	0-1	3-3	1-1	0-0	0-0	21-30	70.0	6	6
19	26	顾蕾	陕西	1-8	4-9	3-8	2-3	3-4	0-0	0-0	13-32	40.6	6	7
20	10	袁玉	安徽	3-9	11-15	0-0	6-8	6-7	0-0	3-6	29-45	64.4	5	7
21	13	杨政赢	北京	16-45	2-2	0-2	1-1	2-2	0-5	0-0	21-57	36.8	5	6
22	4	崔云莉	广东	7-22	2-2	0-0	5-5	0-1	1-1	0-0	15-31	48.4	5	6
23	6	戴丹妮	广东	0-0	5-9	3-5	4-4	0-0	0-0	0-0	12-18	66.7	5	6
24	6	史晶晶	辽宁	6-23	12-18	0-1	5-5	3-3	0-0	0-0	26-50	52.0	4	7
25	10	包纪仪	上海	2-3	7-12	5-11	4-4	2-2	0-0	0-0	20-32	62.5	4	7
26	19	焦雅	江苏	3-8	2-2	0-0	3-3	3-4	0-0	1-3	12-20	60.0	4	6
27	7	孙姣	江苏	1-1	6-7	1-1	0-2	0-0	0-0	0-0	8-11	72.7	4	6
28	13	黄慧影	江苏	3-4	2-4	0-2	2-2	0-1	0-0	1-2	8-15	53.3	4	6
29	3	季小桐	北京	3-10	1-2	0-0	0-0	1-1	0-0	1-1	6-14	42.9	4	6
30	12	胡雨诺	陕西	0-0	0-0	0-0	0-0	0-0	0-0	0-0	0-0	0	4	7
31	23	王书慧	江苏	12-36	3-6	3-4	1-2	2-2	7-12	2-4	30-66	45.5	3	6
32	6	凤洋	江苏	1-2	5-6	6-12	15-16	1-1	0-0	0-0	28-37	75.7	3	6
33	19	赵晔	四川	13-23	4-9	1-2	0-1	1-2	1-1	3-3	23-41	56.1	3	4
34	3	陈硕	广东	9-34	6-9	0-1	1-1	0-1	1-3	4-4	21-53	39.6	3	6
35	21	郝泽荣	北京	3-4	11-17	0-0	1-2	0-0	1-3	1-2	17-28	60.7	3	6
36	13	徐娟	上海	4-12	2-4	0-1	1-1	1-2	0-0	8-11	16-31	51.6	3	7
37	6	刘杰	陕西	3-15	3-5	0-2	2-3	6-7	0-0	1-2	15-34	44.1	3	7
38	27	王丹	辽宁	0-0	0-0	0-0	0-0	0-0	0-0	0-0	0-0	0	3	7
39	33	尤婉莹	辽宁	7-14	7-12	4-11	6-9	2-2	0-0	0-0	26-48	54.2	2	7
40	5	宋建军	北京	9-24	5-7	1-2	0-0	1-2	0-0	3-3	19-38	50.0	2	6

中国手球协会
CHINESE HANDBALL ASSOCIATION

2019年全国女子手球冠军杯赛

PHMS Pictorial Handball Match Statistics **IHF** Official System

得分排名表(场上队员)

手球
女子

截止至第28场
按封球次数排序

安徽合肥
2019-03-27

名次	号码	姓名	球队	抢球	断球	造失误	造犯规	合计	封球	场数
1	21	郝泽荣	北京	1	5	0	0	6	16	6
2	9	周钰婷	山东	1	4	1	0	6	8	6
3	23	王书慧	江苏	0	1	0	0	1	8	6
4	7	孙姣	江苏	3	4	0	1	8	6	6
5	23	徐悦	山东	1	3	0	2	6	6	6
6	27	张慧	安徽	1	0	0	2	3	6	7
7	20	梁蓉	陕西	1	3	0	0	4	6	7
8	96	张文慧	安徽	1	5	0	0	6	6	7
9	26	顾蕾	陕西	0	6	0	1	7	4	7
10	16	董雪	广东	1	0	1	0	2	3	6
11	18	戴小宇	江苏	0	7	0	0	7	3	6
12	5	高媛媛	陕西	1	7	0	0	8	3	7
13	10	史雨欣	辽宁	2	7	0	2	11	3	7
14	33	王彩琳	山东	3	3	0	4	10	2	6
15	3	陈硕	广东	1	2	0	0	3	2	6
16	21	刘诗彤	广东	0	5	0	2	7	2	6
17	5	宋建军	北京	0	2	0	1	3	2	6
18	20	田媛	北京	1	1	0	0	2	2	6
19	3	江馨彤	上海	0	3	0	2	5	2	7
20	37	吕秋雪	辽宁	0	1	0	0	1	2	7
21	93	张婷婷	安徽	2	1	0	0	3	2	7
22	7	杨嘉露	山东	0	1	0	2	3	1	4
23	3	张雨乐	四川	0	0	0	0	0	1	4
24	19	韦娜娜	广东	1	1	0	0	2	1	6
25	21	穆庆丛	山东	0	2	0	0	2	1	6
26	15	周亚茹	广东	1	0	0	2	3	1	6
27	11	吕青纹	山东	1	2	0	0	3	1	6
28	13	杨政赢	北京	0	0	0	0	0	1	6
29	28	杨奚琦	上海	2	1	0	1	4	1	7
30	13	徐娟	上海	0	0	0	2	2	1	7
31	17	杨崟	上海	0	3	0	0	3	1	7
32	11	朱海云	辽宁	2	4	1	3	10	1	7
33	33	尤婉莹	辽宁	0	5	2	0	7	1	7
34	28	李晓晴	安徽	0	1	0	1	2	1	7
35	5	王嘉怡	上海	0	5	4	3	12	1	7
36	12	石萍	山东	0	0	0	0	0	0	2
37	5	张宇	广东	1	0	0	0	1	0	2
38	10	李朴	广东	0	0	0	0	0	0	3
39	2	陈丹	北京	0	0	0	0	0	0	3
40	19	赵晔	四川	2	1	0	0	3	0	4

中国手球协会
CHINESE HANDBALL ASSOCIATION

2019年全国女子手球冠军杯赛

PHMS Pictorial Handball Match Statistics **IHF** Official System

得分排名表(场上队员)

手球
女子

截止至第28场
按防守成功总数排序

安徽合肥
2019-03-27

名次	号码	姓名	球队	抢球	断球	造失误	造犯规	合计	封球	场数
1	5	王嘉怡	上海	0	5	4	3	12	1	7
2	10	包纪仪	上海	3	6	2	1	12	0	7
3	10	史雨欣	辽宁	2	7	0	2	11	3	7
4	9	石梓薇	北京	2	5	1	3	11	0	6
5	11	朱海云	辽宁	2	4	1	3	10	1	7
6	33	王彩琳	山东	3	3	0	4	10	2	6
7	8	李诗棋	广东	2	5	1	2	10	0	6
8	6	凤洋	江苏	3	4	1	1	9	0	6
9	5	王丹	江苏	2	4	0	3	9	0	6
10	37	锁珊珊	安徽	1	7	0	0	8	0	7
11	27	吴美琪	陕西	0	4	1	3	8	0	7
12	10	袁玉	安徽	0	6	0	2	8	0	7
13	5	高媛媛	陕西	1	7	0	0	8	3	7
14	7	孙姣	江苏	3	4	0	1	8	6	6
15	26	顾蕾	陕西	0	6	0	1	7	4	7
16	6	史晶晶	辽宁	2	4	1	0	7	0	7
17	33	尤婉莹	辽宁	0	5	2	0	7	1	7
18	6	侯鑫淼	北京	0	4	0	3	7	0	6
19	18	戴小宇	江苏	0	7	0	0	7	3	6
20	4	崔云莉	广东	1	5	1	0	7	0	6
21	21	刘诗彤	广东	0	5	0	2	7	2	6
22	6	顾天澍	四川	1	4	1	1	7	0	4
23	96	张文慧	安徽	1	5	0	0	6	6	7
24	15	孙苗苗	江苏	1	4	0	1	6	0	6
25	21	郝泽荣	北京	1	5	0	0	6	16	6
26	23	徐悦	山东	1	3	0	2	6	6	6
27	19	姜伟珊	山东	1	3	1	1	6	0	6
28	9	周钰婷	山东	1	4	1	0	6	8	6
29	3	江馨彤	上海	0	3	0	2	5	2	7
30	20	梁蓉	陕西	1	3	0	0	4	6	7
31	28	杨奚琦	上海	2	1	0	1	4	1	7
32	4	练素琪	陕西	0	3	1	0	4	0	7
33	11	于源源	江苏	1	2	0	1	4	0	6
34	27	张嘉朔	江苏	1	3	0	0	4	0	6
35	27	张慧	安徽	1	0	0	2	3	6	7
36	17	杨崟	上海	0	3	0	0	3	1	7
37	6	刘杰	陕西	0	3	0	0	3	0	7
38	93	张婷婷	安徽	2	1	0	0	3	2	7
39	11	吕青纹	山东	1	2	0	0	3	1	6
40	15	周亚茹	广东	1	0	0	2	3	1	6

中国手球协会
CHINESE HANDBALL ASSOCIATION

2019年全国女子手球冠军杯赛

PHMS Pictorial Handball Match Statistics **IHF** Official System

得分排名表(场上队员)

手球
女子

截止至第28场
按失误总数排序

安徽合肥
2019-03-27

排序	号码	姓名	球队	传失	接失	两次	四步	侵区	进犯	其它	合计	场数
1	9	石梓薇	北京	10	5	4	4	0	0	0	23	6
2	27	吴美琪	陕西	9	9	2	0	0	2	0	22	7
3	5	高媛媛	陕西	13	1	1	5	0	1	1	22	7
4	11	朱海云	辽宁	14	2	1	4	0	0	0	21	7
5	5	宋建军	北京	14	2	1	3	0	1	0	21	6
6	6	史晶晶	辽宁	11	2	2	2	0	2	1	20	7
7	9	张馨予	四川	10	0	2	7	0	0	1	20	4
8	93	张婷婷	安徽	14	1	1	2	0	0	1	19	7
9	23	王书慧	江苏	7	2	2	6	2	0	0	19	6
10	9	周钰婷	山东	11	0	2	3	0	3	0	19	6
11	26	顾蕾	陕西	10	5	1	2	0	0	0	18	7
12	4	崔云莉	广东	10	3	0	5	0	0	0	18	6
13	33	尤婉莹	辽宁	6	3	0	3	0	3	2	17	7
14	18	戴小宇	江苏	9	0	0	6	0	1	0	16	6
15	3	陈硕	广东	7	3	1	0	0	3	1	15	6
16	20	孙弘玲	辽宁	3	4	0	1	5	1	0	14	7
17	37	锁珊珊	安徽	7	2	0	4	1	0	0	14	7
18	5	王嘉怡	上海	7	1	1	0	1	3	0	13	7
19	5	王丹	江苏	6	0	3	3	1	0	0	13	6
20	13	杨政赢	北京	8	2	1	1	0	1	0	13	6
21	33	王彩琳	山东	8	2	1	0	1	1	0	13	6
22	3	侯秀萍	山东	3	2	1	2	1	4	0	13	6
23	10	袁玉	安徽	4	2	1	4	0	1	0	12	7
24	6	顾天澍	四川	6	1	1	1	2	1	0	12	4
25	96	张文慧	安徽	2	3	0	0	2	3	1	11	7
26	17	杨鉴	上海	3	3	0	1	0	3	0	10	7
27	8	李诗棋	广东	5	1	2	0	1	1	0	10	6
28	13	黄慧影	江苏	5	1	2	0	0	2	0	10	6
29	10	史雨欣	辽宁	3	3	0	0	2	0	1	9	7
30	24	吴静雯	陕西	3	1	0	3	0	2	0	9	7
31	27	张慧	安徽	2	2	1	0	0	2	2	9	7
32	6	凤洋	江苏	3	0	0	0	6	0	0	9	6
33	21	王艺璇	辽宁	1	3	1	1	1	0	1	8	7
34	18	刘婵	山东	1	3	0	0	2	1	1	8	6
35	23	徐悦	山东	3	1	0	1	1	2	0	8	6
36	19	韦娜娜	广东	4	1	0	1	0	1	1	8	6
37	7	郭冬婉	四川	2	3	0	0	3	0	0	8	4
38	10	季实娟	四川	6	0	0	0	0	2	0	8	4
39	20	梁蓉	陕西	2	0	0	0	2	3	0	7	7
40	15	周亚茹	广东	2	1	0	2	1	1	0	7	6

中国手球协会
CHINESE HANDBALL ASSOCIATION

2019年全国女子手球冠军杯赛

PHMS Pictorial Handball Match Statistics **IHF** Official System

得分排名表(场上队员)

手球
女子

截止至第28场
按受罚次数排序

安徽合肥
2019-03-27

排序	号码	姓名	球队	警告	罚2分钟	D	DR	场数
1	26	顾蕾	陕西	4	6	0	0	7
2	96	张文慧	安徽	3	5	0	0	7
3	7	孙姣	江苏	2	5	0	0	6
4	33	尤婉莹	辽宁	2	4	0	0	7
5	3	陈硕	广东	2	4	0	0	6
6	20	梁蓉	陕西	1	4	0	0	7
7	5	王嘉怡	上海	4	3	0	0	7
8	18	戴小宇	江苏	4	3	0	0	6
9	13	杨政赢	北京	4	3	0	0	6
10	6	史晶晶	辽宁	3	3	0	0	7
11	4	练素琪	陕西	3	3	0	0	7
12	28	杨奚琦	上海	3	3	0	0	7
13	37	锁珊珊	安徽	3	3	0	0	7
14	27	吴美琪	陕西	2	3	0	0	7
15	10	史雨欣	辽宁	1	3	0	0	7
16	9	石梓薇	北京	1	3	0	0	6
17	2	高奇欣	安徽	0	3	0	0	7
18	6	凤洋	江苏	0	3	0	0	6
19	93	张婷婷	安徽	5	2	0	0	7
20	9	姚梦园	辽宁	2	2	0	0	7
21	7	居晔	上海	2	2	0	0	7
22	27	张慧	安徽	2	2	0	0	7
23	9	周钰婷	山东	2	2	0	0	6
24	33	王彩琳	山东	2	2	0	0	6
25	23	徐悦	山东	2	2	0	0	6
26	7	郭冬婉	四川	2	2	0	0	4
27	21	谢明月	陕西	1	2	0	0	7
28	8	李诗棋	广东	1	2	0	0	6
29	18	刘婵	山东	1	2	0	0	6
30	20	田媛	北京	1	2	0	0	6
31	21	郝泽荣	北京	1	2	0	0	6
32	5	张宇	广东	1	2	0	0	2
33	3	江馨彤	上海	0	2	0	0	7
34	13	高静	陕西	0	2	0	0	7
35	37	吕秋雪	辽宁	0	2	0	0	7
36	21	王艺璇	辽宁	0	2	0	0	7
37	25	徐安琪	上海	0	2	0	0	7
38	20	张萍萍	上海	0	2	0	0	7
39	25	钟梦	安徽	0	2	0	0	6
40	6	顾天澍	四川	0	2	0	0	4

中国手球协会
CHINESE HANDBALL ASSOCIATION

2019年全国女子手球冠军杯赛

PHMS Pictorial Handball Match Statistics **IHF** Official System

排名表(守门员)

手球
女子

截止至第28场
按总救球数排序

安徽合肥
2019-03-27

排序	号码	姓名	球队	远射	近射	边射	快攻	突破	任意	七米	得分	%	助攻	场数
1	12	胡雨诺	陕西	26-72	15-55	21-39	9-34	2-11	1-4	6-29	80-244	32.8	4	7
2	1	宋琛茜	江苏	34-62	18-44	15-23	3-12	2-10	3-6	1-13	76-170	44.7	7	6
3	12	郑冯	上海	37-54	18-51	7-14	4-20	1-9	5-9	3-10	75-167	44.9	1	7
4	1	路畅	山东	28-51	15-38	10-12	2-19	1-5	2-4	3-10	61-139	43.9	8	6
5	12	王欣冉	安徽	34-45	8-25	7-14	4-16	1-16	0-6	4-17	58-139	41.7	1	7
6	1	冯颖慧	四川	17-36	18-46	11-25	5-37	0-6	1-2	3-11	55-163	33.7	1	4
7	1	王雨晗	北京	20-46	15-47	4-17	6-38	3-13	0-5	4-17	52-183	28.4	2	6
8	27	王丹	辽宁	23-49	11-49	5-12	3-25	1-7	0-0	4-23	47-165	28.5	3	7
9	22	范春燕	广东	19-40	7-31	4-10	5-20	0-2	4-8	3-20	42-131	32.1	0	6
10	1	于薇诗	辽宁	13-28	9-32	6-14	4-17	1-7	1-3	2-11	36-112	32.1	0	7
11	19	王选	安徽	12-23	8-20	6-10	0-9	0-2	2-3	3-13	31-80	38.8	0	7
12	26	杨丽丽	广东	11-21	4-10	5-9	4-13	2-6	2-4	2-17	30-80	37.5	0	6
13	22	彭如玉	江苏	7-11	5-17	5-10	1-6	0-2	0-0	3-9	21-55	38.2	1	6
14	22	胡晓莹	上海	9-14	6-20	1-7	0-2	1-3	2-2	0-6	19-54	35.2	0	7
15	16	宋俊蓉	山东	10-18	4-7	1-3	1-7	0-1	0-3	0-5	16-44	36.4	0	6
16	1	陈颖	陕西	3-9	7-15	2-7	1-3	2-7	0-1	1-3	16-45	35.6	0	7
17	22	邓雅楠	山东	1-5	0-2	1-3	0-3	0-0	0-0	0-1	2-14	14.3	0	4
18	37	靳爽	北京	1-10	0-8	1-2	0-12	0-2	0-0	0-5	2-39	5.1	0	6
19	1	丛蓉	上海	1-2	0-3	0-1	0-0	0-0	0-0	0-0	1-6	16.7	0	6
20	16	于雅梦	四川	0-4	0-7	0-0	0-6	1-5	0-0	0-0	1-22	4.5	0	4

中国手球协会
CHINESE HANDBALL ASSOCIATION

2019年全国女子手球冠军杯赛

PHMS Pictorial Handball Match Statistics **IHF** Official System

排名表(守门员)

手球
女子

截止至第28场
按救七米球数排序

安徽合肥
2019-03-27

排序	号码	姓名	球队	远射	近射	边射	快攻	突破	任意	七米	得分	%	助攻	场数
1	12	胡雨诺	陕西	26-72	15-55	21-39	9-34	2-11	1-4	6-29	80-244	20.7	4	7
2	12	王欣冉	安徽	34-45	8-25	7-14	4-16	1-16	0-6	4-17	58-139	23.5	1	7
3	1	王雨晗	北京	20-46	15-47	4-17	6-38	3-13	0-5	4-17	52-183	23.5	2	6
4	27	王丹	辽宁	23-49	11-49	5-12	3-25	1-7	0-0	4-23	47-165	17.4	3	7
5	22	彭如玉	江苏	7-11	5-17	5-10	1-6	0-2	0-0	3-9	21-55	33.3	1	6
6	12	郑冯	上海	37-54	18-51	7-14	4-20	1-9	5-9	3-10	75-167	30.0	1	7
7	1	路畅	山东	28-51	15-38	10-12	2-19	1-5	2-4	3-10	61-139	30.0	8	6
8	1	冯颖慧	四川	17-36	18-46	11-25	5-37	0-6	1-2	3-11	55-163	27.3	1	4
9	19	王选	安徽	12-23	8-20	6-10	0-9	0-2	2-3	3-13	31-80	23.1	0	7
10	22	范春燕	广东	19-40	7-31	4-10	5-20	0-2	4-8	3-20	42-131	15.0	0	6
11	1	于薇诗	辽宁	13-28	9-32	6-14	4-17	1-7	1-3	2-11	36-112	18.2	0	7
12	26	杨丽丽	广东	11-21	4-10	5-9	4-13	2-6	2-4	2-17	30-80	11.8	0	6
13	1	陈颖	陕西	3-9	7-15	2-7	1-3	2-7	0-1	1-3	16-45	33.3	0	7
14	1	宋琛茜	江苏	34-62	18-44	15-23	3-12	2-10	3-6	1-13	76-170	7.7	7	6
15	1	丛蓉	上海	1-2	0-3	0-1	0-0	0-0	0-0	0-0	1-6	0	0	6
16	16	于雅梦	四川	0-4	0-7	0-0	0-6	1-5	0-0	0-0	1-22	0	0	4
17	22	邓雅楠	山东	1-5	0-2	1-3	0-3	0-0	0-0	0-1	2-14	0.0	0	4
18	16	宋俊蓉	山东	10-18	4-7	1-3	1-7	0-1	0-3	0-5	16-44	0.0	0	6
19	37	靳爽	北京	1-10	0-8	1-2	0-12	0-2	0-0	0-5	2-39	0.0	0	6
20	22	胡晓莹	上海	9-14	6-20	1-7	0-2	1-3	2-2	0-6	19-54	0.0	0	7

中国手球协会
CHINESE HANDBALL ASSOCIATION

2019年全国女子手球冠军杯赛

PHMS Pictorial Handball Match Statistics **IHF** Official System

攻防成功率统计总表

手球
女子

截止至第28场

安徽合肥
2019-03-27

序号	球队	比分	进攻成功率																		助攻	防守成功率					
			阵地进攻			一传快攻			短传快攻			合计			多打少			少打多				封打抢断	守门员	对方射失	对方失误	合计	%
			得分	进攻	%	得分	进攻	%	得分	进攻	%	得分	进攻	%	得分	进攻	%	得分	进攻	%							
1	安徽	163:130	133	300	44.3	8	10	80.0	22	42	52.4	163	352	46.3	12	19	63.2	8	16	50.0	40	53	89	51	47	240	64.9
2	北京	130:168	117	329	35.6	6	12	50.0	7	9	77.8	130	350	37.1	9	15	60.0	8	18	44.4	29	51	54	30	37	172	50.6
3	广东	149:139	115	299	38.5	17	20	85.0	17	29	58.6	149	348	42.8	18	28	64.3	9	20	45.0	22	50	72	30	54	206	59.7
4	江苏	173:128	124	299	41.5	25	32	78.1	24	46	52.2	173	377	45.9	17	23	73.9	3	16	18.8	43	70	97	35	48	250	66.1
5	辽宁	164:194	135	357	37.8	13	16	81.3	16	36	44.4	164	409	40.1	15	17	88.2	5	16	31.3	30	50	83	39	44	216	52.7
6	山东	146:118	117	297	39.4	17	20	85.0	12	24	50.0	146	341	42.8	15	30	50.0	7	15	46.7	39	58	79	48	36	221	65.2
7	陕西	161:193	126	373	33.8	15	19	78.9	20	51	39.2	161	443	36.3	24	42	57.1	13	26	50.0	31	51	96	47	53	247	56.1
8	上海	165:132	143	329	43.5	9	11	81.8	13	19	68.4	165	359	46.0	12	23	52.2	10	21	47.6	34	51	95	34	43	223	62.8
9	四川	80:129	74	234	31.6	4	4	100.0	2	10	20.0	80	248	32.3	20	30	66.7	2	6	33.3	16	16	56	22	27	121	48.4

注释:

进攻	进攻次数（射门 + 进攻失误）	对方射失	对方射门失误（射失 + 击柱）	防守成功率%	本方防守合计 / 对方进攻合计

中国手球协会
CHINESE HANDBALL ASSOCIATION

2019年全国女子手球冠军杯赛

PHMS Pictorial Handball Match Statistics **IHF** Official System

防守技术统计总表

手球
女子

截止至第28场

安徽合肥
2019-03-27

序号	球队	比分	防守成功						防守（成功 ： 失误）							处罚					守门员		
			封球	抢球	断球	造失	造犯	合计	选位	顶贴	观察	移动	换防	其他	合计	警告	2’	取消	DR	合计	救球	射门	%
1	安徽	163:130	15	7	25	0	6	53	0:0	0:1	0:0	0:0	0:0	0:0	0:1	19	20	0	0	39	89	219	40.6
2	北京	130:168	21	4	17	1	8	51	0:0	0:7	0:0	0:1	0:0	0:0	0:8	12	13	0	0	25	54	222	24.3
3	广东	149:139	9	9	22	4	6	50	0:0	0:4	0:0	0:1	0:0	0:0	0:5	15	13	0	0	28	72	211	34.1
4	江苏	173:128	17	11	34	1	7	70	0:3	0:1	0:0	0:0	0:0	0:0	0:4	13	15	0	0	28	97	225	43.1
5	辽宁	164:194	7	8	24	5	6	50	0:0	1:2	0:1	0:2	0:0	0:0	1:5	12	16	0	0	28	83	277	30.0
6	山东	146:118	19	7	20	3	9	58	0:0	0:4	0:0	0:0	0:0	0:0	0:4	11	10	0	0	21	79	197	40.1
7	陕西	161:193	13	2	29	2	5	51	0:0	0:5	0:1	0:0	0:0	0:0	0:6	14	23	0	0	37	96	289	33.2
8	上海	165:132	6	6	22	7	10	51	0:0	0:7	0:1	0:2	0:0	0:0	0:10	12	16	0	0	28	95	227	41.9
9	四川	80:129	1	4	7	1	3	16	0:0	0:6	0:0	0:0	0:0	0:0	0:6	5	7	0	0	12	56	185	30.3

注释：

造失	造对方失误	造犯	造对方犯规	DR	取消资格+报告

中国手球协会
CHINESE HANDBALL ASSOCIATION

2019年全国女子手球冠军杯赛

PHMS Pictorial Handball Match Statistics **IHF** Official System

球队名单

安徽合肥

江苏

2019-03-18

号码	姓名	位置	生日	年龄	俱乐部	身高 (CM)	体重 (KG)	国际场次	国际进球
1	宋琛茜	守门员	26/01/2000	19	江苏女子手球队	180	65		
2	徐涵舒	左边锋	18/02/1998	21	江苏女子手球队	171	57		
5	王丹	左边锋	20/08/1997	21	江苏女子手球队	165	65		
6	凤洋	右边锋	18/08/1999	19	江苏女子手球队	168	58		
7	孙姣	底线	07/11/1998	20	江苏女子手球队	175	70		
11	于源源	左边锋	30/01/1995	24	江苏女子手球队	173	63		
13	黄慧影	左边锋	09/02/1998	21	江苏女子手球队	176	63		
15	孙苗苗	中后卫	26/03/2000	18	江苏女子手球队	168	65		
18	戴小宇	中后卫	21/08/1999	19	江苏女子手球队	175	67		
19	焦雅	左后卫	03/04/2001	17	江苏女子手球队	176	72		
20	渠文娜	左边锋	02/01/2002	17	江苏女子手球队	170	56		
21	王铃娜	左后卫	28/04/2002	16	江苏女子手球队	175	67		
22	彭如玉	守门员	23/05/2001	17	江苏女子手球队	184	82		
23	王书慧	左后卫	12/07/1993	25	江苏女子手球队	179	70		
27	张嘉朔	底线	07/03/2001	18	江苏女子手球队	171	72		
29	陈赛楠	左边锋	14/06/2001	17	江苏女子手球队	166	57		
	平均			19.3		173.3	65.6		

编码	姓名	职务
B	金甲洙	主教练
C	李海鹰	教练
D	马彪	教练
E	陈志伟	医生
A	姚治前	领队

中国手球协会
CHINESE HANDBALL ASSOCIATION

2019年全国女子手球冠军杯赛

PHMS Pictorial Handball Match Statistics **IHF** Official System

个人/全队技术累计表

手球
女子

截止至第28场

安徽合肥
2019-03-27

号码	姓名	远射	近射	边射	快攻	突破	任意	七米	合计	%	助攻	失误	警告	2'	取消	场次	时间
江苏																	
(场上队员)																	
1	宋琛茜				0/1				0/1	0.0%	7			1		6	04:47:37
2	徐涵舒		1/1	1/3	0/1			1/1	3/6	50.0%	1					6	01:09:33
5	王丹	0/2	6/13	4/6	14/15	4/5		6/6	34/47	72.3%	6	13	2			6	04:00:25
6	凤洋	1/2	5/6	6/12	15/16	1/1			28/37	75.7%	3	9		3		6	04:43:08
7	孙姣	1/1	6/7	1/1	0/2				8/11	72.7%	4	6	2	5		6	04:31:46
11	于源源	0/1	4/4	3/3	5/5			2/3	14/16	87.5%	2	3	2	1		6	04:28:27
13	黄慧影	3/4	2/4	0/2	2/2	0/1		1/2	8/15	53.3%	4	10				6	02:25:38
15	孙苗苗	1/1		1/4	3/5				5/10	50.0%		1				6	00:58:14
18	戴小宇	8/26	5/7		2/2	1/1		1/3	17/39	43.6%	7	16	4	3		6	05:00:56
19	焦雅	3/8	2/2		3/3	3/4		1/3	12/20	60.0%	4	1				6	01:00:35
20	渠文娜	2/6	1/2		1/4		1/1		5/13	38.5%		1		1		6	00:52:46
21	王铃娜	2/3			3/3		1/1		6/7	85.7%		2				6	00:24:57
22	彭如玉										1					6	01:12:23
23	王书慧	12/36	3/6	3/4	1/2	2/2	7/12	2/4	30/66	45.5%	3	19	3			6	04:43:19
27	张嘉朔		3/4					0/1	3/5	60.0%	1	3		1		6	01:26:24
29	陈赛楠															6	00:10:34
	合计	33/90	38/56	19/35	49/61	11/14	9/14	14/23	173/293	59.0%	43	84	13	15		96	
(守门员)																	
1	宋琛茜	34/62	18/44	15/23	3/12	2/10	3/6	1/13	76/170	44.7%	7			1		6	04:47:37
22	彭如玉	7/11	5/17	5/10	1/6	0/2		3/9	21/55	38.2%	1					6	01:12:23
	合计	41/73	23/61	20/33	4/18	2/12	3/6	4/22	97/225	43.1%	8			1		12	

场上队员：得分/射门　　守门员：救球/射门

全队合计	进球	被救	射失	击柱	封球	合计	%
远射	33	32	12	4	9	90	36.7%
近射	38	16		2		56	67.9%
边射	19	13	2	1		35	54.3%
快攻	49	9	1	2		61	80.3%
突破	11	2	1			14	78.6%
任意	9	3	1	1		14	64.3%
七米	14	4	2	3		23	60.9%

已打比赛

阶段	场次	对手	比分
预赛	3	广东	29:26 (14:12)
预赛	7	北京	36:22 (18:7)
预赛	14	山东	20:21 (13:10)
四分之一决赛	18	陕西	39:21 (20:10)
半决赛	23	安徽	24:20 (14:9)
决赛	28	上海	25:18 (10:8)

中国手球协会
CHINESE HANDBALL ASSOCIATION

2019年全国女子手球冠军杯赛

PHMS Pictorial Handball Match Statistics **IHF** Official System

图式射门区域累计

手球
女子

截止至第28场

安徽合肥
2019-03-27

江苏

1 宋琛茜

Post - 1 Miss - 0 Block - 0

2 徐涵舒

2		
1		

Post - 1 Miss - 0 Block - 0

5 王丹

1		1
7		10
8		7

Post - 0 Miss - 0 Block - 0

6 凤洋

1	1	1
5		4
8		8

Post - 0 Miss - 2 Block - 0

7 孙姣

2		
1		3
1		1

Post - 0 Miss - 0 Block - 0

11 于源源

		4
3	1	
4		2

Post - 2 Miss - 0 Block - 0

13 黄慧影

3		1
		4

Post - 1 Miss - 1 Block - 1

15 孙苗苗

1		2
1		1

Post - 1 Miss - 0 Block - 0

18 戴小宇

		3
4	1	2
2	2	3

Post - 3 Miss - 3 Block - 1

19 焦雅

1	1	2
1		
6		1

Post - 0 Miss - 2 Block - 1

20 渠文娜

2		
2		
1		

Post - 0 Miss - 2 Block - 0

21 王铃娜

	1	1
2		1
1		

Post - 0 Miss - 0 Block - 0

22 彭如玉

Post - 0 Miss - 0 Block - 0

23 王书慧

2		4
	2	6
5	1	10

Post - 3 Miss - 8 Block - 6

27 张嘉朔

	1	
1		
	1	

Post - 1 Miss - 1 Block - 0

29 陈赛楠

Post - 0 Miss - 0 Block - 0

1 宋琛茜

11/18	4/9	6/18
10/21	5/7	16/25
12/39	6/6	6/27

22 彭如玉

1/5	2/2	1/3
3/10	3/3	6/12
2/9	2/2	1/9

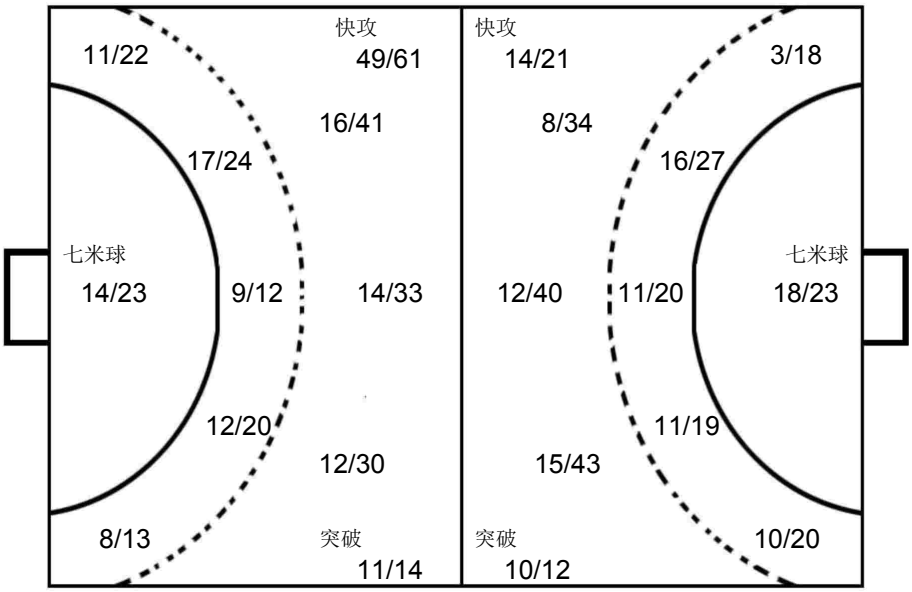

陕西

12 胡雨诺

2/4	0/1	1/6
5/8	1/1	5/13
1/5	0/1	2/9

安徽

12 王欣冉

1/1	1/2	3/6
0/1	1/1	2/5
1/7		3/6

上海

12 郑冯

	1/1	
2/5	3/4	3/5
1/7		1/7

OPPONENT

安徽
93 张婷婷

	1	1
		1
2		1

Post - 0 Miss - 0 Block - 2

北京
9 石梓薇

2		1
1		1

Post - 1 Miss - 1 Block - 1

山东
9 周钰婷

1		
3		1

Post - 0 Miss - 2 Block - 2

山东
33 王彩琳

2		
3		

Post - 1 Miss - 1 Block - 1

陕西
5 高媛媛

2		1
2		

Post - 0 Miss - 1 Block - 0

上海
28 杨奚琦

1		2
		1
1		

Post - 0 Miss - 1 Block - 1

安徽
10 袁玉

	1	
1		
		2

Post - 0 Miss - 0 Block - 0

安徽
28 李晓晴

1		1
1		1

Post - 0 Miss - 0 Block - 0

北京
13 杨政赢

		2
1		1

Post - 1 Miss - 1 Block - 1

北京
21 郝泽荣

3		1

Post - 1 Miss - 0 Block - 0

广东
2 唐悦

1		
		1
1		1

Post - 1 Miss - 0 Block - 0

广东
5 张宇

1		
1		
		2

Post - 1 Miss - 0 Block - 0

山东
7 杨嘉露

2		1
		1

Post - 0 Miss - 0 Block - 0

北京
5 宋建军

1		
1		
		1

Post - 1 Miss - 2 Block - 0

北京
10 陈丽婷

1		
1		1

Post - 0 Miss - 0 Block - 0

广东
3 陈硕

		1
1		1

Post - 1 Miss - 1 Block - 0

中国手球协会
CHINESE HANDBALL ASSOCIATION

2019年全国女子手球冠军杯赛

PHMS Pictorial Handball Match Statistics **IHF** Official System

球队名单

安徽合肥

上海

2019-03-18

号码	姓名	位置	生日	年龄	俱乐部	身高 (CM)	体重 (KG)	国际场次	国际进球
1	丛蓉	守门员	02/09/1999	19		178	75		
3	江馨彤	底线	30/08/1999	19		176	64		
5	王嘉怡	中后卫	02/08/1999	19		167	64		
7	居晔	左边锋	27/07/1994	24		176	70		
9	武娜娜	左边锋	04/03/1990	29		176	65		
10	包纪仪	右边锋	01/12/1999	19		176	62		
11	孙梦颖	右后卫	11/04/1990	28		178	68		
12	郑冯	守门员	14/10/1993	25		183	73		
13	徐娟	中后卫	25/11/1993	25		177	66		
15	庄徐蕊	中后卫	17/10/2000	18		177	70		
17	杨崟	左后卫	25/02/1998	21		167	65		
20	张萍萍	右边锋	15/11/1999	19		169	65		
22	胡晓莹	守门员	18/04/1998	20		180	70		
23	都好	底线	18/11/1994	24		179	75		
25	徐安琪	底线	24/02/2001	18		177	66		
28	杨奚琦	右后卫	12/04/1998	20		174	66		
	平均			21.7		175.6	67.8		

编码	姓名	职务
B	金锺顺	主教练
C	郭威	教练
D	祝君	教练
F	孙宇翔	医生
E	郑明星	工作人员
A	孙琦敏	领队

中国手球协会
CHINESE HANDBALL ASSOCIATION

2019年全国女子手球冠军杯赛

PHMS Pictorial Handball Match Statistics **IHF** Official System

个人/全队技术累计表

手球
女子

截止至第28场

安徽合肥
2019-03-27

号码	姓名	远射	近射	边射	快攻	突破	任意	七米	合计	%	助攻	失误	警告	2'	取消	场次	时间
上海																	
(场上队员)																	
1	丛蓉															6	00:08:52
3	江馨彤	3/8	3/7		3/4				9/19	47.4%	2	2		2		7	05:15:50
5	王嘉怡	7/21	3/6	0/1	5/5	4/5	1/1	4/5	24/44	54.5%	10	13	4	3		7	05:31:06
7	居晔	1/1	2/3	0/3	1/1	2/2			6/10	60.0%		2	2	2		7	02:33:03
9	武娜娜	1/2	1/1	4/4					6/7	85.7%	2	1				7	01:41:06
10	包纪仪	2/3	7/12	5/11	4/4	2/2			20/32	62.5%	4	5	2	1		7	06:06:36
11	孙梦颖							0/1	0/1	0.0%						7	00:00:13
12	郑冯										1					7	05:23:24
13	徐娟	4/12	2/4	0/1	1/1	1/2		8/11	16/31	51.6%	3	5				7	02:48:04
15	庄徐蕊	4/6	7/10	1/6	2/3	1/1			15/26	57.7%		1	1	1		7	04:07:58
17	杨崟	12/34	8/16	0/1	2/3	5/6		4/5	31/65	47.7%	6	10				7	06:01:45
20	张萍萍	0/1	2/3	3/4	2/2				7/10	70.0%		2		2		7	01:26:46
22	胡晓莹											1				7	01:37:44
23	都好	0/1	1/4						1/5	20.0%		1				4	00:36:39
25	徐安琪	0/1	1/1		0/1			2/4	3/7	42.9%		1		2		7	01:34:07
28	杨奚琦	9/30	5/7	0/1	2/2	3/3		8/9	27/52	51.9%	6	6	3	3		7	05:10:00
	合计	43/120	42/74	13/32	22/26	18/21	1/1	26/35	165/309	53.4%	34	50	12	16		108	
(守门员)																	
1	丛蓉	1/2	0/3	0/1					1/6	16.7%						6	00:08:52
12	郑冯	37/54	18/51	7/14	4/20	1/9	5/9	3/10	75/167	44.9%	1					7	05:23:24
22	胡晓莹	9/14	6/20	1/7	0/2	1/3	2/2	0/6	19/54	35.2%		1				7	01:37:44
	合计	47/70	24/74	8/22	4/22	2/12	7/11	3/16	95/227	41.9%	1	1				20	

场上队员：得分/射门　　守门员：救球/射门

全队合计	进球	被救	射失	击柱	封球	合计	%
远射	43	38	9	14	16	120	35.8%
近射	42	27	1	4		74	56.8%
边射	13	16	1	2		32	40.6%
快攻	22	2		2		26	84.6%
突破	18	2		1		21	85.7%
任意	1					1	100.0%
七米	26	8	1			35	74.3%

已打比赛

阶段	场次	对手	比分
预赛	6	四川	30:13 (15:4)
预赛	10	陕西	27:14 (13:4)
预赛	12	安徽	16:17 (8:8)
预赛	16	辽宁	25:22 (12:10)
四分之一决赛	19	北京	23:16 (11:7)
半决赛	24	山东	26:25 (16:12)
决赛	28	江苏	18:25 (8:10)

中国手球协会
CHINESE HANDBALL ASSOCIATION

2019年全国女子手球冠军杯赛

PHMS Pictorial Handball Match Statistics **IHF** Official System

图式射门区域累计

手球
女子

截止至第28场

安徽合肥
2019-03-27

上海

1 丛蓉

Post - 0 Miss - 0 Block - 0

3 江馨彤

2	1	
		4
		2

Post - 3 Miss - 0 Block - 1

5 王嘉怡

2		4
2	1	4
3		8

Post - 4 Miss - 1 Block - 2

7 居晔

1	1	2
1	1	

Post - 1 Miss - 0 Block - 0

9 武娜娜

		3
		1
1		1

Post - 0 Miss - 0 Block - 0

10 包纪仪

2		3
5		1
7		2

Post - 0 Miss - 1 Block - 0

11 孙梦颖

Post - 0 Miss - 0 Block - 0

12 郑冯

Post - 0 Miss - 0 Block - 0

13 徐娟

		1
2		3
2		8

Post - 2 Miss - 3 Block - 1

15 庄徐蕊

1	1	3
1		1
1		7

Post - 0 Miss - 0 Block - 1

17 杨崟

3		5
4		6
7	1	5

Post - 5 Miss - 2 Block - 6

20 张萍萍

2		
4		1

Post - 1 Miss - 0 Block - 0

22 胡晓莹

Post - 0 Miss - 0 Block - 0

23 都好

	1	

Post - 1 Miss - 0 Block - 0

25 徐安琪

1		
1		
1		

Post - 1 Miss - 1 Block - 0

28 杨奚琦

3		3
6		2
7		6

Post - 5 Miss - 4 Block - 5

1 丛蓉

	1/1	
0/1		0/2
0/1		0/1

12 郑冯

4/13	4/4	4/13
14/28	6/8	20/33
9/33	1/3	13/32

22 胡晓莹

1/5	0/1	3/4
3/7	1/1	5/10
0/11	1/2	5/13

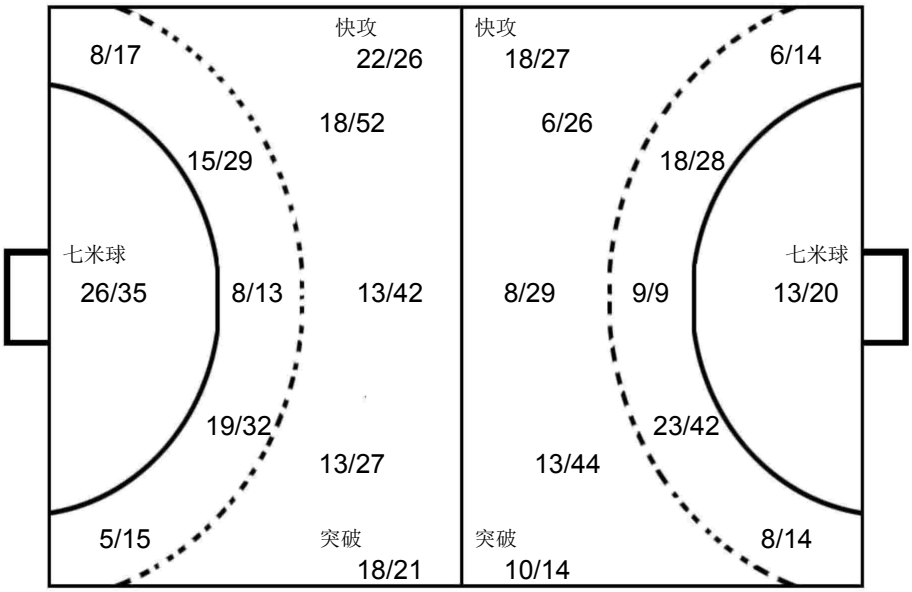

江苏

1 宋琛茜

5/6	3/3	1/5
3/4	0/1	2/5
2/5	1/1	0/2

四川

1 冯颖慧

1/5		0/1
5/8		3/6
3/9	1/1	2/8

陕西

12 胡雨诺

2/4		0/5
2/4		6/7
2/9	0/1	1/10

OPPONENT

辽宁
11 朱海云

1		
2		
4		2

Post - 1 Miss - 0 Block - 0

山东
9 周钰婷

1		2
2		2

Post - 2 Miss - 1 Block - 0

陕西
27 吴美琪

1		2
		3
		1

Post - 0 Miss - 0 Block - 1

山东
3 侯秀萍

1		1
1		1
1		1

Post - 0 Miss - 0 Block - 0

安徽
28 李晓晴

2		
		1
1		1

Post - 0 Miss - 1 Block - 0

江苏
6 凤洋

		1
2		2

Post - 0 Miss - 0 Block - 0

江苏
23 王书慧

	1	1
2		1

Post - 0 Miss - 0 Block - 0

安徽
10 袁玉

		2
1		1

Post - 0 Miss - 1 Block - 0

北京
5 宋建军

2		
2		

Post - 2 Miss - 0 Block - 0

江苏
11 于源源

1		
3		

Post - 0 Miss - 0 Block - 0

辽宁
21 王艺璇

1		
2		1

Post - 1 Miss - 1 Block - 0

山东
11 吕青纹

1		
	1	2

Post - 2 Miss - 0 Block - 0

山东
21 穆庆丛

1	1	
1		
1		

Post - 0 Miss - 0 Block - 0

四川
19 赵晔

1		1
1	1	

Post - 1 Miss - 0 Block - 0

安徽
37 锁珊珊

1		1
	1	

Post - 2 Miss - 0 Block - 0

安徽
93 张婷婷

1		
		2

Post - 0 Miss - 0 Block - 0

中国手球协会
CHINESE HANDBALL ASSOCIATION

2019年全国女子手球冠军杯赛

PHMS Pictorial Handball Match Statistics **IHF** Official System

球队名单

安徽合肥

山东

2019-03-18

号码	姓名	位置	生日	年龄	俱乐部	身高 (CM)	体重 (KG)	国际场次	国际进球
1	路畅	守门员	06/04/1998	20		180	80		
3	侯秀萍	左后卫	24/03/1999	19		170	75		
6	于千千	底线	02/12/2000	18		183	82		
7	杨嘉露	左后卫	01/03/1997	22		180	76		
9	周钰婷	后卫	26/10/1995	23		178	72		
11	吕青纹	左边锋	22/05/1998	20		164	64		
12	石萍	守门员	02/10/2000	18		180	88		
16	宋俊蓉	守门员	20/12/1992	26		181	72		
17	高梦洁	中后卫	25/05/2001	17		174	67		
18	刘婵	右边锋	10/08/1998	20		182	78		
19	姜伟珊	左边锋	22/01/1997	22		170	64		
21	穆庆丛	底线	26/05/1997	21		180	85		
22	邓雅楠	守门员	26/06/2001	17		188	80		
23	徐悦	底线	22/02/1998	21		180	73		
33	王彩琳	右后卫	20/04/1995	23		174	64		
	平均			20.5		177.6	74.7		

编码	姓名	职务
B	马海湧	主教练
C	王莎莎	教练
D	徐强	助理教练
E	王日东	医生
A	邹积元	领队

中国手球协会
CHINESE HANDBALL ASSOCIATION

2019年全国女子手球冠军杯赛

PHMS Pictorial Handball Match Statistics **IHF** Official System

个人/全队技术累计表

手球
女子

截止至第28场

安徽合肥
2019-03-27

号码	姓名	远射	近射	边射	快攻	突破	任意	七米	合计	%	助攻	失误	警告	2'	取消	场次	时间
山东																	
(场上队员)																	
1	路畅										8	1				6	04:28:51
3	侯秀萍	11/19	4/5		2/2	0/1	1/3	5/8	23/38	60.5%		13	3	1		6	04:07:34
6	于千千	1/3	1/1						2/4	50.0%						6	00:12:47
7	杨嘉露	0/1	4/6	1/1	1/1		0/1	2/4	8/14	57.1%		4				4	01:32:19
9	周钰婷	6/26	5/7		2/4	4/5	1/4	15/17	33/63	52.4%	17	19	2	2		6	05:26:16
11	吕青纹	1/3	4/9	3/6	4/6		1/1		13/25	52.0%	1	2				6	03:48:56
12	石萍															2	00:00:00
16	宋俊蓉											1				6	01:24:03
17	高梦洁	1/4	1/2						2/6	33.3%		5				6	00:33:10
18	刘婵	6/14	4/7	0/5	10/12	2/2		1/2	23/42	54.8%	1	8	1	2		6	05:49:59
19	姜伟珊		2/4	1/3	8/10				11/17	64.7%	1	5	1			6	03:17:54
21	穆庆丛		12/14		1/2	0/1			13/17	76.5%	1	2		1		6	03:03:38
22	邓雅楠															4	00:17:06
23	徐悦		1/5						1/5	20.0%	1	8	2	2		6	03:47:42
33	王彩琳	4/10	5/9	0/1	1/1	6/6	1/2		17/29	58.6%	9	13	2	2		6	05:37:03
	合计	30/80	43/69	5/16	29/38	12/15	4/11	23/31	146/260	56.2%	39	81	11	10		82	
(守门员)																	
1	路畅	28/51	15/38	10/12	2/19	1/5	2/4	3/10	61/139	43.9%	8	1				6	04:28:51
16	宋俊蓉	10/18	4/7	1/3	1/7	0/1	0/3	0/5	16/44	36.4%		1				6	01:24:03
22	邓雅楠	1/5	0/2	1/3	0/3			0/1	2/14	14.3%						4	00:17:06
	合计	39/74	19/47	12/18	3/29	1/6	2/7	3/16	79/197	40.1%	8	2				16	

场上队员：得分/射门　　守门员：救球/射门

全队合计	进球	被救	射失	击柱	封球	合计	%
远射	30	24	6	7	13	80	37.5%
近射	43	21		4	1	69	62.3%
边射	5	5		6		16	31.3%
快攻	29	5	1	3		38	76.3%
突破	12	3				15	80.0%
任意	4	5	1	1		11	36.4%
七米	23	5		3		31	74.2%

已打比赛

阶段	场次	对手	比分
预赛	4	北京	35:15 (17:5)
预赛	8	广东	20:22 (12:11)
预赛	14	江苏	21:20 (10:13)
四分之一决赛	20	辽宁	25:20 (11:9)
半决赛	24	上海	25:26 (12:16)
3-4名	27	安徽	20:15 (10:7)

中国手球协会
CHINESE HANDBALL ASSOCIATION

2019年全国女子手球冠军杯赛

PHMS Pictorial Handball Match Statistics **IHF** Official System

图式射门区域累计

手球
女子

截止至第28场

安徽合肥
2019-03-27

山东

1 路畅

Post - 0 Miss - 0 Block - 0

3 侯秀萍

5	1	3
4		1
4		5

Post - 2 Miss - 1 Block - 2

6 于千千

1		
1		

Post - 0 Miss - 0 Block - 1

7 杨嘉露

		1
2		3
		2

Post - 1 Miss - 0 Block - 0

9 周钰婷

2		3
4	1	5
10	1	7

Post - 6 Miss - 3 Block - 7

11 吕青纹

1	3	1
	1	2
3		2

Post - 6 Miss - 1 Block - 0

12 石萍

Post - 0 Miss - 0 Block - 0

16 宋俊蓉

Post - 0 Miss - 0 Block - 0

17 高梦洁

		1
1		

Post - 1 Miss - 0 Block - 1

18 刘婵

3	3	
4		6
3		4

Post - 2 Miss - 1 Block - 1

19 姜伟珊

2	1	1
5		2

Post - 4 Miss - 0 Block - 0

21 穆庆丛

1	2	2
4	1	
2		1

Post - 0 Miss - 0 Block - 0

22 邓雅楠

Post - 0 Miss - 0 Block - 0

23 徐悦

		1

Post - 1 Miss - 0 Block - 0

33 王彩琳

1		
6	1	
4	2	3

Post - 1 Miss - 2 Block - 2

1 路畅

3/12	1/1	4/12
6/24	6/9	13/24
9/22	4/4	15/31

16 宋俊蓉

0/2		0/3
1/8	3/3	3/6
4/11	3/4	2/7

22 邓雅楠

1/3		0/2
0/1		0/2
1/2	0/1	0/3

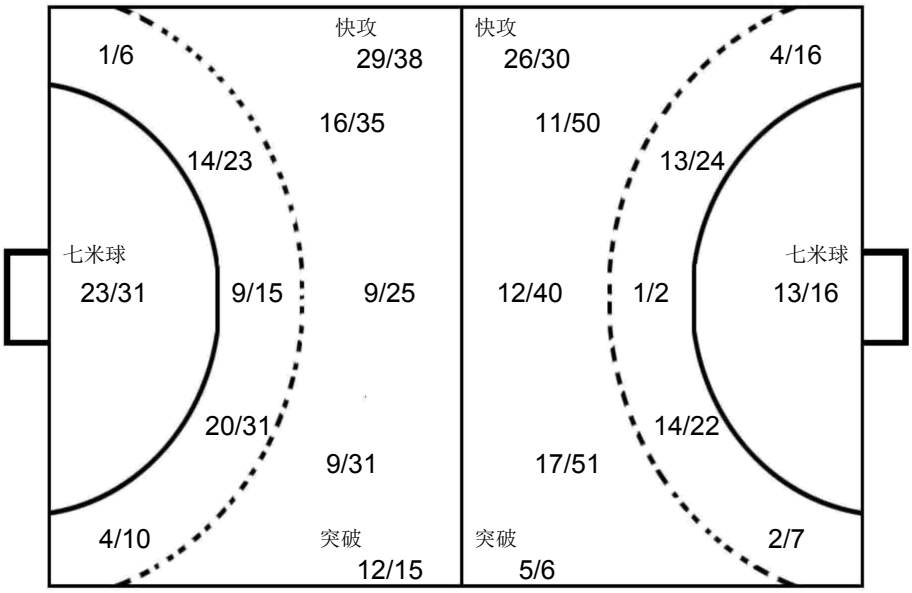

辽宁

27 王丹

0/4	0/1	1/4
5/8	0/2	2/5
3/7		2/7

江苏

1 宋琛茜

		0/1
2/9	2/3	3/5
2/9	2/2	2/4

上海

12 郑冯

1/2		0/1
1/6	2/3	3/7
1/5	1/1	2/6

OPPONENT

广东
4 崔云莉

4		
		2
1		

Post - 0 Miss - 0 Block - 0

江苏
23 王书慧

1		
		1
2		2

Post - 1 Miss - 3 Block - 3

上海
28 杨奚琦

1		1
1		1
		2

Post - 0 Miss - 2 Block - 1

安徽
93 张婷婷

		1
2		2

Post - 1 Miss - 1 Block - 1

广东
2 唐悦

		1
		1
2		1

Post - 0 Miss - 0 Block - 0

北京
9 石梓薇

1		
1		2

Post - 2 Miss - 1 Block - 4

北京
13 杨政赢

2		1
		1

Post - 3 Miss - 2 Block - 1

江苏
5 王丹

		1
2		
1		

Post - 0 Miss - 0 Block - 0

江苏
6 凤洋

1		
1		1
1		

Post - 0 Miss - 0 Block - 0

辽宁
11 朱海云

2		1
		1

Post - 2 Miss - 2 Block - 1

上海
5 王嘉怡

1	1	
		2

Post - 1 Miss - 1 Block - 1

上海
17 杨鋆

1		
2	1	

Post - 1 Miss - 2 Block - 0

安徽
10 袁玉

1		1
		1

Post - 1 Miss - 0 Block - 2

广东
3 陈硕

		2
		1

Post - 1 Miss - 0 Block - 0

辽宁
6 史晶晶

		1
1		1

Post - 1 Miss - 0 Block - 0

辽宁
20 孙弘玲

1		1
		1

Post - 1 Miss - 0 Block - 0

中国手球协会
CHINESE HANDBALL ASSOCIATION

2019年全国女子手球冠军杯赛

PHMS Pictorial Handball Match Statistics **IHF** Official System

球队名单

安徽合肥

2019-03-18

安徽

号码	姓名	位置	生日	年龄	俱乐部	身高 (CM)	体重 (KG)	国际场次	国际进球
2	高奇欣		28/07/2001	17		178	70		
4	孙明月		09/09/2002	16		174	64		
8	徐仕媛	守门员	23/05/1997	21		180	78		
10	袁玉		08/05/1998	20		175	62		
12	王欣冉	守门员	04/07/1999	19		170	60		
13	聂晓雪		19/03/1999	19		185	85		
17	周婷		27/03/1987	31		186	78		
18	蔡雪洁		10/02/1997	22		175	80		
19	王选	守门员	15/06/1999	19		176	76		
25	钟梦		10/01/2001	18		166	54		
27	张慧		10/12/1999	19		174	62		
28	李晓晴		22/12/1995	23		178	72		
32	李旭		17/09/2002	16		170	65		
37	锁珊珊		27/01/1997	22		178	66		
93	张婷婷		03/09/1996	22		176	60		
96	张文慧		21/04/1998	20		176	69		
	平均			20.3		176.1	68.8		

编码	姓名	职务
B	庄道龙	主教练
C	孙来苗	教练
D	杨桂东	教练
E	吴贤风	医生
A	付明双	领队

中国手球协会
CHINESE HANDBALL ASSOCIATION

2019年全国女子手球冠军杯赛

PHMS Pictorial Handball Match Statistics **IHF** Official System

个人/全队技术累计表

手球
女子

截止至第28场

安徽合肥
2019-03-27

号码	姓名	远射	近射	边射	快攻	突破	任意	七米	合计	%	助攻	失误	警告	2'	取消	场次	时间
安徽																	
(场上队员)																	
2	高奇欣	0/1	3/4		1/1				4/6	66.7%				3		7	01:06:41
4	孙明月	0/1	1/3		1/1	2/2		1/1	5/8	62.5%		2				7	00:47:21
8	徐仕媛															7	00:00:00
10	袁玉	3/9	11/15		6/8	6/7		3/6	29/45	64.4%	5	12	4	1		7	06:06:28
12	王欣冉										1	3				7	04:46:21
13	聂晓雪				1/1				1/1	100%						7	00:19:29
17	周婷															7	00:10:29
18	蔡雪洁	2/4	2/2	1/6	2/4			1/1	8/17	47.1%	1	1	1	1		7	03:53:01
19	王选															7	02:13:39
25	钟梦		1/2		2/2				3/4	75.0%		1		2		6	00:32:28
27	张慧		5/6	4/6	5/7				14/19	73.7%	1	9	2	2		7	05:59:35
28	李晓晴	4/10	9/10		3/4	0/1	0/1	2/2	18/28	64.3%	8	3	1			7	04:13:16
32	李旭	0/1	1/1		1/1	1/2			3/5	60.0%	1	3		1		7	00:41:10
37	锁珊珊	6/26	3/5	2/8	3/4	1/1	3/3	10/12	28/59	47.5%	7	14	3	3		7	05:59:25
93	张婷婷	14/31	2/5	2/2	4/6	4/6	8/9	8/10	42/69	60.9%	16	19	5	2		7	06:11:09
96	张文慧		7/11		1/2				8/13	61.5%		11	3	5		7	05:55:21
	合计	29/83	45/64	9/22	30/41	14/19	11/13	25/32	163/274	59.5%	40	78	19	20		111	
(守门员)																	
12	王欣冉	34/45	8/25	7/14	4/16	1/16	0/6	4/17	58/139	41.7%	1	3				7	04:46:21
19	王选	12/23	8/20	6/10	0/9	0/2	2/3	3/13	31/80	38.8%						7	02:13:39
	合计	46/68	16/45	13/24	4/25	1/18	2/9	7/30	89/219	40.6%	1	3				14	

场上队员：得分/射门　　守门员：救球/射门

全队合计	进球	被救	射失	击柱	封球	合计	%
远射	29	31	11	4	8	83	34.9%
近射	45	15	1	3		64	70.3%
边射	9	11		2		22	40.9%
快攻	30	9	1	1		41	73.2%
突破	14	4	1			19	73.7%
任意	11	2				13	84.6%
七米	25	4	2	1		32	78.1%

已打比赛

阶段	场次	对手	比分
预赛	1	辽宁	25:15 (11:6)
预赛	9	四川	36:16 (19:9)
预赛	12	上海	17:16 (8:8)
预赛	15	陕西	25:22 (11:11)
四分之一决赛	17	广东	25:17 (10:9)
半决赛	23	江苏	20:24 (9:14)
3-4名	27	山东	15:20 (7:10)

中国手球协会
CHINESE HANDBALL ASSOCIATION

2019年全国女子手球冠军杯赛

PHMS Pictorial Handball Match Statistics **IHF** Official System

图式射门区域累计

手球
女子

截止至第28场

安徽合肥
2019-03-27

安徽

2 高奇欣

1		
2		1

Post - 0 Miss - 0 Block - 0

4 孙明月

2		
3		

Post - 1 Miss - 0 Block - 0

8 徐仕媛

Post - 0 Miss - 0 Block - 0

10 袁玉

	1	4
5		6
3		10

Post - 2 Miss - 2 Block - 2

12 王欣冉

Post - 0 Miss - 0 Block - 0

13 聂晓雪

		1

Post - 0 Miss - 0 Block - 0

17 周婷

Post - 0 Miss - 0 Block - 0

18 蔡雪洁

3		1
		2
		2

Post - 2 Miss - 1 Block - 0

19 王选

Post - 0 Miss - 0 Block - 0

25 钟梦

2		1

Post - 1 Miss - 0 Block - 0

27 张慧

1		2
4		
6		1

Post - 0 Miss - 0 Block - 0

28 李晓晴

4		4
	1	3
3		3

Post - 0 Miss - 3 Block - 1

32 李旭

1		
1		1

Post - 0 Miss - 0 Block - 0

37 锁珊珊

4	2	5
7	1	2
5	1	1

Post - 3 Miss - 8 Block - 2

93 张婷婷

1	1	7
8		6
8		11

Post - 2 Miss - 1 Block - 3

96 张文慧

		3
2		
2		1

Post - 0 Miss - 1 Block - 0

12 王欣冉

5/10	2/7	8/24
8/20	10/12	8/23
9/21	3/6	5/16

19 王选

2/9	1/4	1/6
8/13	2/5	12/17
1/8	0/1	4/17

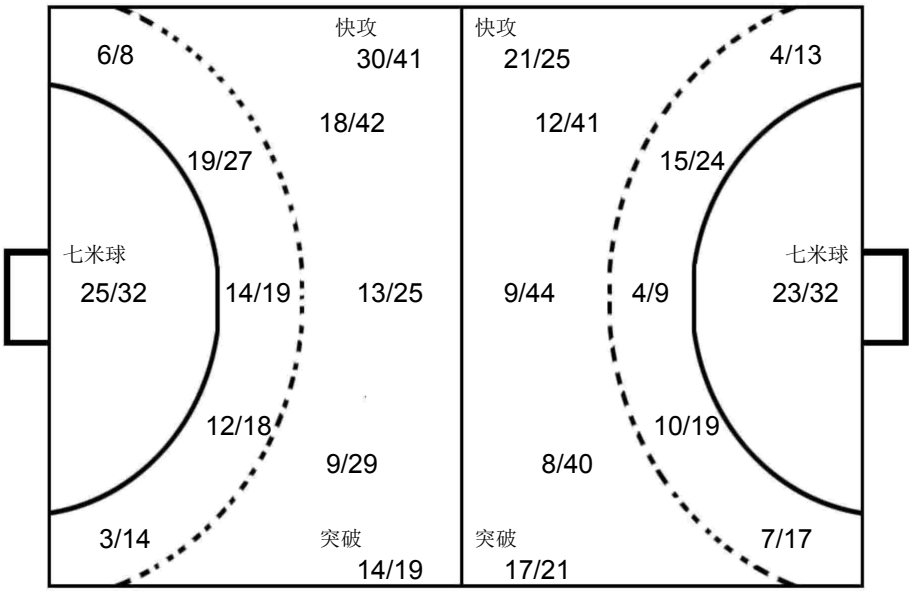

江苏

1 宋琛茜

3/4	1/4	2/4
3/5	1/1	1/2
3/9	1/1	1/6

山东

1 路畅

		0/2
1/7	4/5	3/7
1/2	2/2	3/4

陕西

12 胡雨诺

0/2		1/8
2/6		8/10
2/6		0/6

OPPONENT

江苏
5 王丹

		2
3		3

Post - 0 Miss - 0 Block - 0

陕西
27 吴美琪

1	1	2
1		1
		2

Post - 0 Miss - 3 Block - 0

山东
9 周钰婷

1		1
1		1
2	1	

Post - 1 Miss - 0 Block - 3

四川
19 赵晔

3		
2		
2		

Post - 0 Miss - 1 Block - 1

山东
33 王彩琳

1		
1	1	
	1	2

Post - 0 Miss - 1 Block - 0

上海
17 杨崟

		1
		2
1		2

Post - 0 Miss - 0 Block - 2

江苏
6 凤洋

	1	
1		
2		1

Post - 0 Miss - 1 Block - 0

江苏
23 王书慧

		2
	1	2

Post - 0 Miss - 3 Block - 1

辽宁
33 尤婉莹

	1	
2	1	1

Post - 0 Miss - 0 Block - 1

山东
18 刘婵

	2	
		2
1		

Post - 0 Miss - 1 Block - 0

陕西
5 高媛媛

1	1	1
	1	
		1

Post - 1 Miss - 2 Block - 1

四川
7 郭冬婉

2		2
		1

Post - 1 Miss - 2 Block - 0

广东
3 陈硕

		4

Post - 6 Miss - 1 Block - 2

辽宁
11 朱海云

		1
1		
1		1

Post - 3 Miss - 1 Block - 2

上海
13 徐娟

		1
		3

Post - 0 Miss - 0 Block - 0

广东
8 李诗棋

1	1	
		1

Post - 1 Miss - 0 Block - 0

中国手球协会
CHINESE HANDBALL ASSOCIATION

2019年全国女子手球冠军杯赛

PHMS Pictorial Handball Match Statistics **IHF** Official System

球队名单

安徽合肥

2019-03-18

广东

号码	姓名	位置	生日	年龄	俱乐部	身高 (CM)	体重 (KG)	国际场次	国际进球
2	唐悦	中后卫	06/08/2002	16	广东省黄村体育训练中心	171	73		
3	陈硕	中后卫	18/11/2000	18	广东省黄村体育训练中心	181	70		
4	崔云莉	中后卫	24/04/1999	19	广东省黄村体育训练中心	175	66		
5	张宇	右边锋	01/07/1999	19	广东省黄村体育训练中心	170	67		
6	戴丹妮	左边锋	01/08/1996	22	广东省黄村体育训练中心	170	61		
7	王戈	边锋	26/08/1996	22	广东省黄村体育训练中心	175	68		
8	李诗棋	右后卫	17/01/1997	22	广东省黄村体育训练中心	168	60		
10	李朴	右后卫	26/03/1997	21	广东省黄村体育训练中心	186	80		
13	杨慧	右边锋	13/09/1998	20	广东省黄村体育训练中心	168	65		
15	周亚茹	中后卫	16/02/1996	23	广东省黄村体育训练中心	179	80		
16	董雪	底线	11/01/2000	19	广东省黄村体育训练中心	176	60		
19	韦娜娜	左后卫	03/03/1999	20	广东省黄村体育训练中心	170	60		
21	刘诗彤	底线	09/02/2000	19	广东省黄村体育训练中心	178	66		
22	范春燕	守门员	23/08/2001	17	广东省黄村体育训练中心	179	65		
26	杨丽丽	守门员	12/03/1996	23	广东省黄村体育训练中心	182	70		
33	马琳	右后卫	20/11/1996	22	广东省黄村体育训练中心	179	63		
	平均			20.1		175.4	67.1		

编码	姓名	职务
A	刘文光	领队
B	黄炳春	主教练
C	李玉玲	教练
E	梁河龙	医生
D	刘金兰	教练

中国手球协会
CHINESE HANDBALL ASSOCIATION

2019年全国女子手球冠军杯赛

PHMS Pictorial Handball Match Statistics **IHF** Official System

个人/全队技术累计表

手球
女子

截止至第28场

安徽合肥
2019-03-27

号码	姓名	远射	近射	边射	快攻	突破	任意	七米	合计	%	助攻	失误	警告	2'	取消	场次	时间
广东																	
(场上队员)																	
2	唐悦	0/2	1/4	4/6	4/4			17/22	26/38	68.4%		4				6	02:06:13
3	陈硕	9/34	6/9	0/1	1/1	0/1	1/3	4/4	21/53	39.6%	3	15	2	4		6	04:39:26
4	崔云莉	7/22	2/2		5/5	0/1	1/1		15/31	48.4%	5	18				6	03:06:27
5	张宇		3/4	0/4	2/4				5/12	41.7%			1	2		2	01:02:06
6	戴丹妮		5/9	3/5	4/4				12/18	66.7%	5	4				6	04:09:25
7	王戈			4/5	0/1			0/1	4/7	57.1%		2	1	1		6	01:56:03
8	李诗棋	0/2	6/9	2/3	4/4	3/3			15/21	71.4%	1	10	1	2		6	03:02:25
10	李朴															3	00:00:00
13	杨慧	1/1	1/1	0/1	3/3				5/6	83.3%		2	3	1		6	01:15:09
15	周亚茹	1/9	3/4		1/1			2/3	7/17	41.2%	1	7	2			6	02:48:21
16	董雪	1/1	3/7	0/2	2/2				6/12	50.0%	1	3	3	1		6	05:07:27
19	韦娜娜	6/14	11/11	0/1	3/3	1/1			21/30	70.0%	6	8				6	03:04:45
21	刘诗彤	0/1	1/1		5/7				6/9	66.7%			1	1		6	02:15:06
22	范春燕											2				6	04:02:30
26	杨丽丽															6	01:57:25
33	马琳	2/8		0/1		2/2	0/1	2/2	6/14	42.9%		5	1	1		6	01:21:58
	合计	27/94	42/61	13/29	34/39	6/8	2/5	25/32	149/268	55.6%	22	80	15	13		89	
(守门员)																	
22	范春燕	19/40	7/31	4/10	5/20	0/2	4/8	3/20	42/131	32.1%		2				6	04:02:30
26	杨丽丽	11/21	4/10	5/9	4/13	2/6	2/4	2/17	30/80	37.5%						6	01:57:25
	合计	30/61	11/41	9/19	9/33	2/8	6/12	5/37	72/211	34.1%		2				12	

场上队员：得分/射门　　守门员：救球/射门

全队合计	进球	被救	射失	击柱	封球	合计	%
远射	27	36	11	12	8	94	28.7%
近射	42	13	2	4		61	68.9%
边射	13	9		7		29	44.8%
快攻	34	4		1		39	87.2%
突破	6			2		8	75.0%
任意	2	1	1	1		5	40.0%
七米	25	5		2		32	78.1%

已打比赛

阶段	场次	对手	比分
预赛	3	江苏	26:29 (12:14)
预赛	8	山东	22:20 (11:12)
预赛	13	北京	21:22 (7:10)
四分之一决赛	17	安徽	17:25 (9:10)
5-8名	21	陕西	26:17 (11:9)
5-6名	26	辽宁	37:26 (20:11)

中国手球协会
CHINESE HANDBALL ASSOCIATION

2019年全国女子手球冠军杯赛

PHMS Pictorial Handball Match Statistics **IHF** Official System

图式射门区域累计

手球
女子

截止至第28场

安徽合肥
2019-03-27

广东

2 唐悦

3	1	2
1		7
6		6

Post - 4 Miss - 0 Block - 0

3 陈硕

2		8
2		3
3		3

Post - 9 Miss - 5 Block - 3

4 崔云莉

5		3
1		3
2		1

Post - 2 Miss - 4 Block - 2

5 张宇

1		
1		
1		2

Post - 1 Miss - 0 Block - 0

6 戴丹妮

		2
4		1
2		3

Post - 3 Miss - 0 Block - 0

7 王戈

1		2
		1

Post - 2 Miss - 0 Block - 0

8 李诗棋

6	3	
1		1
2		2

Post - 2 Miss - 2 Block - 0

10 李朴

Post - 0 Miss - 0 Block - 0

13 杨慧

		2
		2
		1

Post - 1 Miss - 0 Block - 0

15 周亚茹

		2
1		1
1		2

Post - 1 Miss - 0 Block - 0

16 董雪

1		1
		2
		2

Post - 1 Miss - 1 Block - 0

19 韦娜娜

3		4
5		4
	1	4

Post - 1 Miss - 0 Block - 3

21 刘诗彤

		2
1		
2		1

Post - 1 Miss - 0 Block - 0

22 范春燕

Post - 0 Miss - 0 Block - 0

26 杨丽丽

Post - 0 Miss - 0 Block - 0

33 马琳

	1	1
1		1
2		

Post - 1 Miss - 2 Block - 0

22 范春燕

4/18	0/3	1/15
15/29	2/5	5/17
9/19	3/3	3/22

26 杨丽丽

1/12	0/1	1/6
9/14	3/4	9/17
3/15	2/3	2/8

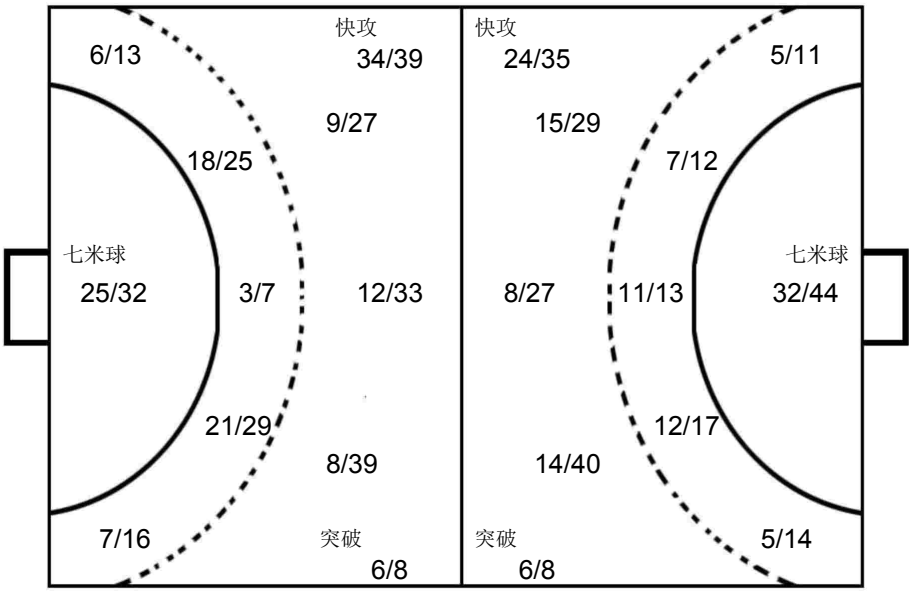

陕西

12 胡雨诺

0/2		0/8
1/4	2/2	3/11
1/3		3/6

山东

1 路畅

0/3		1/4
2/4	1/1	2/4
1/4		3/6

江苏

22 彭如玉

0/2	1/1	0/1
1/2	2/2	3/4
1/4	1/1	1/5

OPPONENT

安徽
37 锁珊珊

1	1	2
3	1	
2		1

Post - 0 Miss - 3 Block - 0

江苏
23 王书慧

1		2
	1	2
		2

Post - 1 Miss - 1 Block - 2

辽宁
21 王艺璇

1		1
		2
4		

Post - 2 Miss - 0 Block - 0

辽宁
6 史晶晶

5		
1		1

Post - 0 Miss - 0 Block - 0

山东
3 侯秀萍

2		1
2		2

Post - 1 Miss - 0 Block - 1

北京
5 宋建军

1		1
		2
1		1

Post - 1 Miss - 1 Block - 1

陕西
6 刘杰

1		
2		1
1		1

Post - 0 Miss - 1 Block - 0

江苏
6 凤洋

		1
1		
1		2

Post - 0 Miss - 0 Block - 0

江苏
18 戴小宇

2	1	1
1		

Post - 2 Miss - 0 Block - 0

陕西
27 吴美琪

1		
		2
1		1

Post - 0 Miss - 0 Block - 0

安徽
10 袁玉

		1
1		2

Post - 0 Miss - 0 Block - 0

北京
9 石梓薇

3		
1		

Post - 0 Miss - 0 Block - 1

辽宁
11 朱海云

	1	
1		2

Post - 0 Miss - 0 Block - 0

辽宁
33 尤婉莹

1		
1		
		2

Post - 0 Miss - 1 Block - 0

山东
11 吕青纹

	2	
1		1

Post - 1 Miss - 1 Block - 0

安徽
27 张慧

		2
1		

Post - 0 Miss - 0 Block - 0

中国手球协会
CHINESE HANDBALL ASSOCIATION

2019年全国女子手球冠军杯赛

PHMS Pictorial Handball Match Statistics **IHF** Official System

球队名单

安徽合肥

辽宁

2019-03-18

号码	姓名	位置	生日	年龄	俱乐部	身高 (CM)	体重 (KG)	国际场次	国际进球
1	于薇诗	守门员	16/08/1996	22		175			
6	史晶晶	后卫	05/10/1998	20		172			
9	姚梦园	边锋	28/01/1999	20		170			
10	史雨欣	底线	06/04/1999	19		178			
11	朱海云	后卫	28/08/2000	18		170			
16	曹莹	后卫	10/02/1999	20		178			
18	杨霁月	右后卫	10/03/2000	19		166			
19	李紫薇	边锋	20/11/1999	19		172			
20	孙弘玲	边锋	22/01/1998	21		160			
21	王艺璇	边锋	24/10/1998	20		175			
23	陶萃	右边锋	10/01/2002	17		165			
26	殷晓萍	后卫	08/11/2000	18		175			
27	王丹	守门员	15/10/1997	21		175			
33	尤婉莹	后卫	12/06/1998	20		174			
37	吕秋雪	后卫	10/11/1995	23		180			
	平均			19.8		172.3			

编码	姓名	职务
A	张瑜	领队
B	陈宏瑞	主教练
C	罗帅	助理教练
D	桂海旭	医生

中国手球协会
CHINESE HANDBALL ASSOCIATION

2019年全国女子手球冠军杯赛

PHMS Pictorial Handball Match Statistics **IHF** Official System

个人/全队技术累计表

手球
女子

截止至第28场

安徽合肥
2019-03-27

号码	姓名	远射	近射	边射	快攻	突破	任意	七米	合计	%	助攻	失误	警告	2'	取消	场次	时间
辽宁																	
(场上队员)																	
1	于薇诗											1				7	02:49:03
6	史晶晶	6/23	12/18	0/1	5/5	3/3			26/50	52.0%	4	20	3	3		7	06:28:30
9	姚梦园	0/1			0/1				0/2	0.0%		1	2	2		7	01:22:37
10	史雨欣		7/11		5/6				12/17	70.6%	1	9	1	3		7	06:47:07
11	朱海云	17/48	16/24		1/1	3/5	2/6	1/1	40/85	47.1%	16	21	2			7	05:48:43
16	曹莹	1/3	1/2						2/5	40.0%	1	4				7	00:27:49
20	孙弘玲	0/1	5/7	9/19	5/8		0/2	6/10	25/47	53.2%	1	14	2			7	06:39:53
21	王艺璇	0/1	3/7	8/20	7/8			14/16	32/52	61.5%	1	8		2		7	05:48:22
23	陶萃											1				7	00:00:00
27	王丹										3	1				7	04:10:57
33	尤婉莹	7/14	7/12	4/11	6/9	2/2			26/48	54.2%	2	17	2	4		7	06:45:07
37	吕秋雪	0/2	0/1			1/1			1/4	25.0%	1	2		2		7	01:49:47
	合计	31/93	51/82	21/51	29/38	9/11	2/8	21/27	164/310	52.9%	30	99	12	16		84	
(守门员)																	
1	于薇诗	13/28	9/32	6/14	4/17	1/7	1/3	2/11	36/112	32.1%		1				7	02:49:03
27	王丹	23/49	11/49	5/12	3/25	1/7		4/23	47/165	28.5%	3	1				7	04:10:57
	合计	36/77	20/81	11/26	7/42	2/14	1/3	6/34	83/277	30.0%	3	2				14	

场上队员：得分/射门　　守门员：救球/射门

全队合计	进球	被救	射失	击柱	封球	合计	%
远射	31	29	12	7	14	93	33.3%
近射	51	26	2	3		82	62.2%
边射	21	15	4	11		51	41.2%
快攻	29	7	2			38	76.3%
突破	9	1	1			11	81.8%
任意	2	3	1	2		8	25.0%
七米	21	4	1	1		27	77.8%

已打比赛

阶段	场次	对手	比分
预赛	1	安徽	15:25 (6:11)
预赛	5	陕西	21:31 (11:15)
预赛	11	四川	32:25 (16:10)
预赛	16	上海	22:25 (10:12)
四分之一决赛	20	山东	20:25 (9:11)
5-8名	22	北京	28:26 (14:12)
5-6名	26	广东	26:37 (11:20)

中国手球协会
CHINESE HANDBALL ASSOCIATION

2019年全国女子手球冠军杯赛

PHMS Pictorial Handball Match Statistics **IHF** Official System

图式射门区域累计

手球
女子

截止至第28场

安徽合肥
2019-03-27

辽宁

1 于薇诗

Post - 0 Miss - 0 Block - 0

6 史晶晶

8		2
3		4
7		2

Post - 2 Miss - 5 Block - 2

9 姚梦园

Post - 0 Miss - 0 Block - 1

10 史雨欣

1		3
1		1
4		2

Post - 0 Miss - 0 Block - 0

11 朱海云

1	1	3
7		3
10		15

Post - 8 Miss - 4 Block - 8

16 曹莹

		1
		1

Post - 0 Miss - 1 Block - 0

20 孙弘玲

2	2	5
2		5
2		7

Post - 6 Miss - 3 Block - 0

21 王艺璇

5		3
7		2
12		3

Post - 7 Miss - 4 Block - 0

23 陶萃

Post - 0 Miss - 0 Block - 0

27 王丹

Post - 0 Miss - 0 Block - 0

33 尤婉莹

2		
2	1	2
8	3	8

Post - 1 Miss - 4 Block - 3

37 吕秋雪

	1	

Post - 0 Miss - 2 Block - 0

1 于薇诗

2/14	2/3	4/20
9/20	3/3	8/16
2/15	2/2	4/19

27 王丹

2/16	0/2	3/19
12/28	2/5	13/25
5/28	2/7	8/35

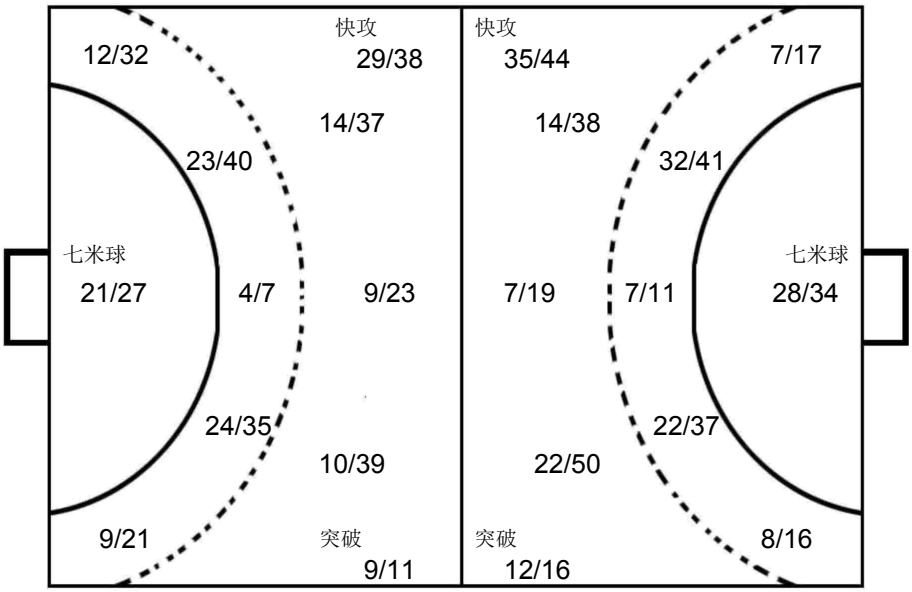

山东

1 路畅

2/4	1/1	2/2
1/5	1/1	5/7
3/6		2/7

四川

1 冯颖慧

1/3	0/1	0/5
1/3	2/2	0/3
5/15	0/2	4/11

广东

22 范春燕

0/7	0/1	0/2
5/6		3/4
2/5	1/1	0/4

OPPONENT

安徽
93 张婷婷

1		1
1		1
4		2

Post - 1 Miss - 0 Block - 0

广东
19 韦娜娜

2		2
2		1
	1	2

Post - 0 Miss - 0 Block - 0

山东
9 周钰婷

1		2
	1	
2		3

Post - 1 Miss - 0 Block - 0

陕西
5 高媛媛

2		1
2	1	
1		2

Post - 0 Miss - 1 Block - 0

广东
8 李诗棋

4	1	
2		1

Post - 1 Miss - 0 Block - 0

四川
19 赵晔

1		2
2		
3		

Post - 0 Miss - 1 Block - 0

广东
2 唐悦

1	1	
		2
2		1

Post - 0 Miss - 0 Block - 0

山东
18 刘婵

3	1	
1		2

Post - 0 Miss - 0 Block - 0

上海
13 徐娟

		1
1		
2		3

Post - 1 Miss - 0 Block - 0

北京
9 石梓薇

1		2
2		
1		

Post - 1 Miss - 0 Block - 2

陕西
27 吴美琪

		1
2		3

Post - 0 Miss - 1 Block - 0

安徽
10 袁玉

		2
2		
		1

Post - 0 Miss - 0 Block - 0

上海
17 杨鉴

1		1
1		1
		1

Post - 1 Miss - 0 Block - 1

四川
6 顾天澍

1		2
1		1

Post - 0 Miss - 0 Block - 1

北京
5 宋建军

1		
		2
		1

Post - 0 Miss - 1 Block - 0

北京
11 纪婉

		1
2		1

Post - 0 Miss - 1 Block - 0

中国手球协会
CHINESE HANDBALL ASSOCIATION

2019年全国女子手球冠军杯赛

PHMS Pictorial Handball Match Statistics **IHF** Official System

球队名单

安徽合肥

2019-03-18

北京

号码	姓名	位置	生日	年龄	俱乐部	身高 (CM)	体重 (KG)	国际场次	国际进球
1	王雨晗	守门员	03/06/2000	18	北京女子手球队	180	70		
2	陈丹	左边锋	05/09/1999	19	北京女子手球队	174	50		
3	季小桐	中后卫	12/10/1994	24	北京女子手球队	178	60		
5	宋建军	左后卫	01/08/1997	21	北京女子手球队	180	75		
6	侯鑫淼	右后卫	18/06/2000	18	北京女子手球队	175	65		
9	石梓薇	左后卫	25/09/1996	22	北京女子手球队	178	68		
10	陈丽婷	后卫	05/01/2001	18	北京女子手球队	177	58		
11	纪婉	边锋	26/01/1995	24	北京女子手球队	165	58		
13	杨政赢	后卫	20/11/1998	20	北京女子手球队	180	76		
20	田媛	后卫	22/02/1997	22	北京女子手球队	178	72		
21	郝泽荣	底线	22/04/1998	20	北京女子手球队	185	83		
23	闫美珠	右后卫	28/01/1989	30	北京女子手球队	188	78		
24	李华	右边锋	08/05/1994	24	北京女子手球队	167	63		
27	曹芳鸣	右边锋	27/04/1995	23	北京女子手球队	162	63		
37	靳爽	守门员	26/07/2002	16	北京女子手球队	182	72		
39	赵楠	左后卫	03/04/2001	17	北京女子手球队	178	70		
	平均			21.0		176.7	67.6		

编码	姓名	职务
A	宋刚	领队
B	黄承	主教练
C	李翼	教练
D	刘文永	医生

中国手球协会
CHINESE HANDBALL ASSOCIATION

2019年全国女子手球冠军杯赛

PHMS Pictorial Handball Match Statistics **IHF** Official System

个人/全队技术累计表

手球
女子

截止至第28场

安徽合肥
2019-03-27

号码	姓名	远射	近射	边射	快攻	突破	任意	七米	合计	%	助攻	失误	警告	2'	取消	场次	时间
北京																	
(场上队员)																	
1	王雨晗										2	1				6	05:02:40
2	陈丹															3	00:00:00
3	季小桐	3/10	1/2			1/1		1/1	6/14	42.9%	4	2				6	00:52:08
5	宋建军	9/24	5/7	1/2		1/2		3/3	19/38	50.0%	2	21	2	1		6	05:30:01
6	侯鑫淼	2/5	5/6	1/9	0/3				8/23	34.8%	1	4	3	1		6	04:27:11
9	石梓薇	9/37	7/12		3/4	3/4		3/3	25/60	41.7%	9	23	1	3		6	05:40:49
10	陈丽婷		2/2	1/3	1/2				4/7	57.1%	1	2		1		6	00:50:34
11	纪婉	0/2	4/7	7/11	2/3	1/1			14/24	58.3%		6				6	04:57:16
13	杨政赢	16/45	2/2	0/2	1/1	2/2	0/5		21/57	36.8%	5	13	4	3		6	05:00:13
20	田媛		1/2		2/2				3/4	75.0%	1	1	1	2		6	01:25:11
21	郝泽荣	3/4	11/17		1/2		1/3	1/2	17/28	60.7%	3	5	1	2		6	05:16:36
23	闫美珠							7/8	7/8	87.5%						6	00:02:17
24	李华		2/3	1/2	3/3				6/8	75.0%	1	1				6	01:35:38
27	曹芳鸣															6	00:07:28
37	靳爽															6	00:58:20
39	赵楠															4	00:00:00
	合计	42/127	40/60	11/29	13/20	8/10	1/8	15/17	130/271	48.0%	29	79	12	13		91	
(守门员)																	
1	王雨晗	20/46	15/47	4/17	6/38	3/13	0/5	4/17	52/183	28.4%	2	1				6	05:02:40
37	靳爽	1/10	0/8	1/2	0/12	0/2		0/5	2/39	5.1%						6	00:58:20
	合计	21/56	15/55	5/19	6/50	3/15	0/5	4/22	54/222	24.3%	2	1				12	

场上队员：得分/射门　　守门员：救球/射门

全队合计	进球	被救	射失	击柱	封球	合计	%
远射	42	36	15	18	16	127	33.1%
近射	40	14	3	3		60	66.7%
边射	11	15		3		29	37.9%
快攻	13	4	1	2		20	65.0%
突破	8	2				10	80.0%
任意	1	3	3	1		8	12.5%
七米	15	2				17	88.2%

已打比赛

阶段	场次	对手	比分
预赛	4	山东	15:35 (5:17)
预赛	7	江苏	22:36 (7:18)
预赛	13	广东	22:21 (10:7)
四分之一决赛	19	上海	16:23 (7:11)
5-8名	22	辽宁	26:28 (12:14)
7-8名	25	陕西	29:25 (15:7)

中国手球协会
CHINESE HANDBALL ASSOCIATION

2019年全国女子手球冠军杯赛

PHMS Pictorial Handball Match Statistics **IHF** Official System

图式射门区域累计

手球
女子

截止至第28场

安徽合肥
2019-03-27

北京

1 王雨晗

Post - 0 Miss - 0 Block - 0

2 陈丹

Post - 0 Miss - 0 Block - 0

3 季小桐

1		1
2		
		2

Post - 2 Miss - 1 Block - 1

5 宋建军

5		1
1		5
3	1	3

Post - 5 Miss - 5 Block - 2

6 侯鑫淼

6		1
1		

Post - 4 Miss - 0 Block - 0

9 石梓薇

5		3
7		2
5		3

Post - 5 Miss - 4 Block - 8

10 陈丽婷

1		
1		1
		1

Post - 0 Miss - 0 Block - 0

11 纪婉

3		4
1		1
2		3

Post - 4 Miss - 2 Block - 0

13 杨政赢

2		9
4		3
1	1	1

Post - 4 Miss - 9 Block - 5

20 田媛

2		
1		

Post - 0 Miss - 0 Block - 0

21 郝泽荣

2		6
1		
5		3

Post - 3 Miss - 1 Block - 0

23 闫美珠

		2
3		2

Post - 0 Miss - 0 Block - 0

24 李华

2		
3		1

Post - 0 Miss - 0 Block - 0

27 曹芳鸣

Post - 0 Miss - 0 Block - 0

37 靳爽

Post - 0 Miss - 0 Block - 0

39 赵楠

Post - 0 Miss - 0 Block - 0

1 王雨晗

2/15	4/5	5/16
7/33	4/4	15/36
7/39	3/4	5/31

37 靳爽

0/3	0/3	0/3
1/10	1/1	0/4
0/8	0/2	0/5

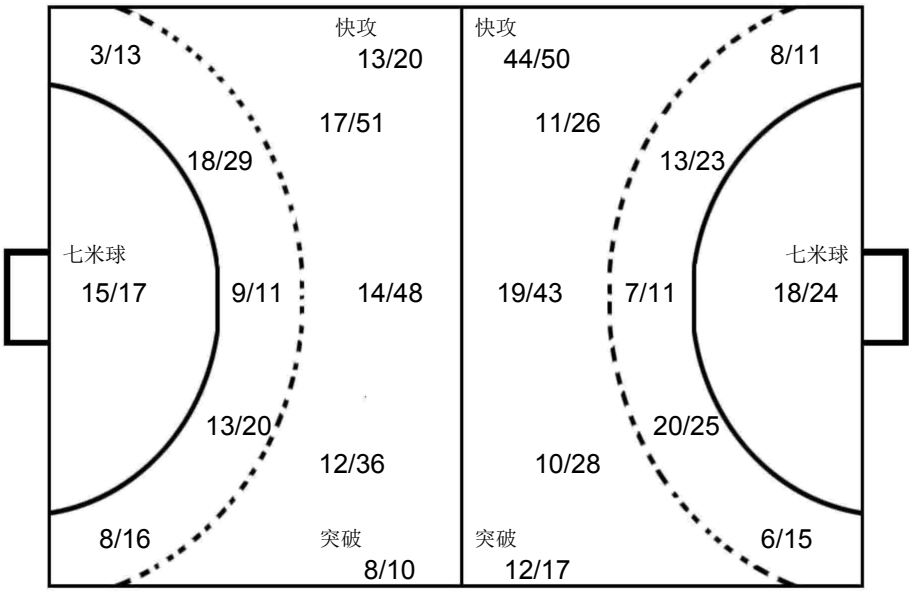

辽宁

1 于微诗

2/8		2/7
3/6		3/6
1/3		3/5

上海

12 郑冯

0/3	1/1	1/5
4/5		6/6
0/4		1/2

陕西

12 胡雨诺

1/5		0/5
3/7	1/1	2/4
1/6	1/1	1/1

OPPONENT

辽宁
11 朱海云

		1
2		2
2		4

Post - 1 Miss - 0 Block - 3

江苏
5 王丹

1		
4		1
2		2

Post - 0 Miss - 0 Block - 0

山东
3 侯秀萍

2	1	1
1		
		2

Post - 0 Miss - 0 Block - 0

陕西
5 高媛媛

1		
2		
3		1

Post - 2 Miss - 1 Block - 4

辽宁
21 王艺璇

		1
1		
3		1

Post - 2 Miss - 1 Block - 0

山东
19 姜伟珊

		1
4		1

Post - 0 Miss - 0 Block - 0

陕西
27 吴美琪

		1
1		3
		1

Post - 0 Miss - 0 Block - 2

上海
28 杨奚琦

3		
2		1

Post - 0 Miss - 1 Block - 2

广东
2 唐悦

1		
1		1
		2

Post - 0 Miss - 0 Block - 0

江苏
6 凤洋

1		1
1		2

Post - 0 Miss - 0 Block - 0

辽宁
33 尤婉莹

		2
2		1

Post - 0 Miss - 0 Block - 1

山东
18 刘婵

3		
1		1

Post - 1 Miss - 0 Block - 1

广东
3 陈硕

1		
2		1

Post - 0 Miss - 2 Block - 0

广东
4 崔云莉

1		1
1		1

Post - 2 Miss - 2 Block - 1

江苏
19 焦雅

1		
1		
2		

Post - 0 Miss - 1 Block - 1

山东
9 周钰婷

1		1
1		1

Post - 0 Miss - 0 Block - 0

中国手球协会
CHINESE HANDBALL ASSOCIATION

2019年全国女子手球冠军杯赛

PHMS Pictorial Handball Match Statistics **IHF** Official System

球队名单

安徽合肥

陕西

2019-03-18

号码	姓名	位置	生日	年龄	俱乐部	身高 (CM)	体重 (KG)	国际场次	国际进球
1	陈颖	守门员	21/02/1998	21	陕西省女子手球青年队	181	73		
4	练素琪	左边锋	23/02/2000	19	陕西省女子手球青年队	160	53		
5	高媛媛	中后卫	16/01/1999	20	陕西省女子手球青年队	176	67		
6	刘杰	右后卫	16/08/2003	15	陕西省女子手球青年队	172	65		
9	万晓雅	中后卫	02/02/2003	16	陕西省女子手球青年队	170	62		
11	李袁梦	底线	24/12/2002	16	陕西省女子手球青年队	174	81		
12	胡雨诺	守门员	26/08/2002	16	陕西省女子手球青年队	175	78		
13	高静	右边锋	22/12/2000	18	陕西省女子手球青年队	178	67		
17	周俞晨	右后卫	04/03/2003	16	陕西省女子手球青年队	171	71		
20	梁蓉	底线	31/01/1999	20	陕西省女子手球青年队	177	79		
21	谢明月	右边锋	15/03/1999	20	陕西省女子手球青年队	172	70		
24	吴静雯	中后卫	24/12/2001	17	陕西省女子手球青年队	168	67		
25	马洁	右边锋	17/09/2003	15	陕西省女子手球青年队	162	57		
26	顾蕾	右后卫	10/03/1999	20	陕西省女子手球青年队	178	72		
27	吴美琪	左后卫	22/09/1999	19	陕西省女子手球青年队	175	70		
28	李秋淇	右后卫	10/08/2001	17	陕西省女子手球青年队	175	67		
	平均			17.8		172.8	68.7		

编码	姓名	职务
A	金鸿	领队
B	尹泰一	主教练
C	陈志伟	医生
D	金泰泫	工作人员

中国手球协会
CHINESE HANDBALL ASSOCIATION

2019年全国女子手球冠军杯赛

PHMS Pictorial Handball Match Statistics **IHF** Official System

个人/全队技术累计表

手球
女子

截止至第28场

安徽合肥
2019-03-27

号码	姓名	远射	近射	边射	快攻	突破	任意	七米	合计	%	助攻	失误	警告	2'	取消	场次	时间
陕西																	
(场上队员)																	
1	陈颖															7	00:57:59
4	练素琪	0/2	4/9	5/13	9/13	1/1			19/38	50.0%	1	4	3	3		7	06:32:12
5	高媛媛	20/50	4/5	1/1	10/12	4/7	0/3	3/4	42/82	51.2%	7	22	1	1		7	05:22:07
6	刘杰	3/15	3/5	0/2	2/3	6/7		1/2	15/34	44.1%	3	5	1	1		7	02:11:58
9	万晓雅	0/1							0/1	0.0%		1				7	00:03:56
11	李袁梦		2/3		0/1				2/4	50.0%						7	00:27:46
12	胡雨诺										4	4				7	06:02:01
13	高静	1/2	2/3	2/4	1/3	1/1			7/13	53.8%				2		7	02:39:05
17	周俞晨	0/1		0/1	1/2		0/1	1/2	2/7	28.6%		6				7	01:01:06
20	梁蓉	0/1	10/13		1/1				11/15	73.3%	2	7	1	4		7	06:35:42
21	谢明月	0/1	3/3	3/8	1/3				7/15	46.7%	1	4	1	2		7	03:50:34
24	吴静雯	1/4				1/2	1/1	1/2	4/9	44.4%		9	1	1		7	00:47:46
25	马洁			0/2					0/2	0.0%		2				7	00:31:33
26	顾蕾	1/8	4/9	3/8	2/3	3/4			13/32	40.6%	6	18	4	6		7	05:04:41
27	吴美琪	9/42	3/4	0/2	7/7	1/1	5/12	13/16	38/84	45.2%	7	22	2	3		7	06:22:45
28	李秋淇		0/1		1/1				1/2	50.0%		1				7	00:24:30
	合计	35/127	35/55	14/41	35/49	17/23	6/17	19/26	161/338	47.6%	31	105	14	23		112	
(守门员)																	
1	陈颖	3/9	7/15	2/7	1/3	2/7	0/1	1/3	16/45	35.6%						7	00:57:59
12	胡雨诺	26/72	15/55	21/39	9/34	2/11	1/4	6/29	80/244	32.8%	4	4				7	06:02:01
	合计	29/81	22/70	23/46	10/37	4/18	1/5	7/32	96/289	33.2%	4	4				14	

场上队员：得分/射门　　守门员：救球/射门

全队合计	进球	被救	射失	击柱	封球	合计	%
远射	35	56	12	9	15	127	27.6%
近射	35	16	2	2		55	63.6%
边射	14	19	4	4		41	34.1%
快攻	35	12	1	1		49	71.4%
突破	17	3	2	1		23	73.9%
任意	6	6	5			17	35.3%
七米	19	6		1		26	73.1%

已打比赛

阶段	场次	对手	比分
预赛	2	四川	31:26 (14:11)
预赛	5	辽宁	31:21 (15:11)
预赛	10	上海	14:27 (4:13)
预赛	15	安徽	22:25 (11:11)
四分之一决赛	18	江苏	21:39 (10:20)
5-8名	21	广东	17:26 (9:11)
7-8名	25	北京	25:29 (7:15)

中国手球协会
CHINESE HANDBALL ASSOCIATION

2019年全国女子手球冠军杯赛

PHMS Pictorial Handball Match Statistics **IHF** Official System

图式射门区域累计

手球
女子

截止至第28场

安徽合肥
2019-03-27

陕西

1 陈颖

Post - 0 Miss - 0 Block - 0

4 练素琪

2	1	3
6	1	
2		4

Post - 2 Miss - 3 Block - 1

5 高媛媛

8	1	4
5	2	2
12		8

Post - 5 Miss - 8 Block - 5

6 刘杰

1		1
2	1	4
1	1	4

Post - 3 Miss - 4 Block - 0

9 万晓雅

Post - 0 Miss - 0 Block - 0

11 李袁梦

		1
		1

Post - 1 Miss - 0 Block - 0

12 胡雨诺

Post - 0 Miss - 0 Block - 0

13 高静

1		
3		1
2		

Post - 1 Miss - 1 Block - 1

17 周俞晨

1		
1		

Post - 0 Miss - 1 Block - 1

20 梁蓉

	1	
1		2
3	2	2

Post - 0 Miss - 1 Block - 1

21 谢明月

		1
3		3

Post - 1 Miss - 0 Block - 0

24 吴静雯

		1
		2
		1

Post - 1 Miss - 1 Block - 0

25 马洁

Post - 0 Miss - 0 Block - 0

26 顾蕾

3		1
2		
4	1	2

Post - 1 Miss - 2 Block - 1

27 吴美琪

3	1	6
2		11
3	1	11

Post - 3 Miss - 5 Block - 5

28 李秋淇

1		

Post - 0 Miss - 0 Block - 0

1 陈颖

2/5	0/2	1/5
2/6	4/4	2/6
3/8	0/1	2/8

12 胡雨诺

5/22	0/4	3/36
17/40	6/6	30/56
9/33	2/5	8/42

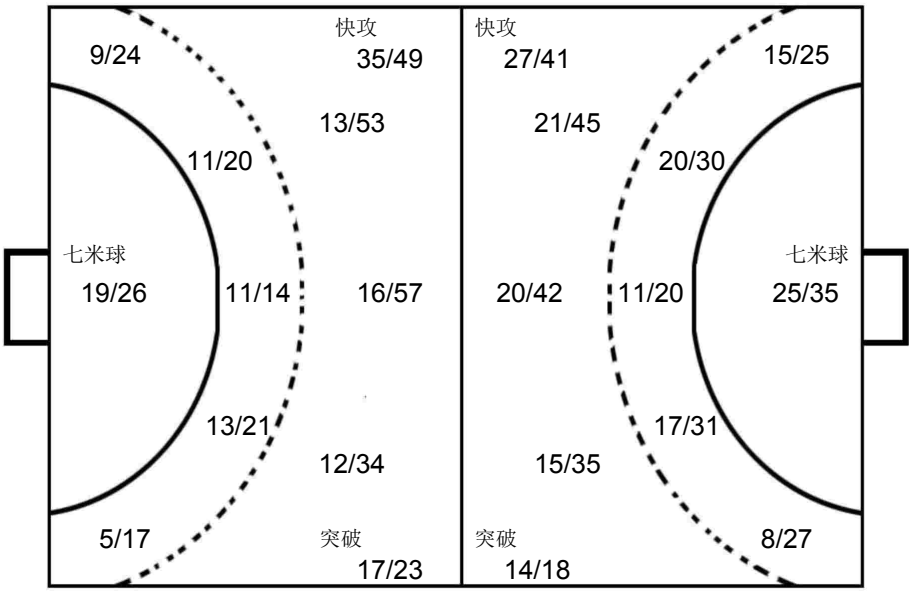

四川

1 冯颖慧

0/1	1/1	0/5
6/12	2/2	6/8
5/12	1/4	0/7

广东

26 杨丽丽

1/6		
6/9	3/4	6/9
3/6	1/1	1/3

上海

12 郑冯

1/2		3/5
1/2		4/7
2/4		5/7

OPPONENT

安徽
93 张婷婷

		3
2		
2		3

Post - 0 Miss - 0 Block - 0

辽宁
20 孙弘玲

	1	2
		3
1		2

Post - 2 Miss - 0 Block - 0

广东
19 韦娜娜

1		2
2		2
		1

Post - 1 Miss - 0 Block - 1

四川
9 张馨予

		1
2		2
	1	2

Post - 1 Miss - 1 Block - 1

江苏
19 焦雅

	1	2
3		1

Post - 0 Miss - 0 Block - 0

上海
17 杨崟

2		1
1		
2		1

Post - 1 Miss - 0 Block - 0

北京
13 杨政赢

		2
2		1
1		

Post - 0 Miss - 1 Block - 1

江苏
5 王丹

		5
		1

Post - 0 Miss - 0 Block - 0

四川
10 季实娟

	2	
1		
1		2

Post - 1 Miss - 0 Block - 0

安徽
37 锁珊珊

1		2
		1
1		

Post - 0 Miss - 1 Block - 1

北京
9 石梓薇

1		
1		1
2		

Post - 1 Miss - 1 Block - 0

北京
11 纪婉

1		2
1		1

Post - 2 Miss - 1 Block - 0

北京
21 郝泽荣

1		3
		1

Post - 1 Miss - 0 Block - 0

江苏
18 戴小宇

		2
1		
	1	1

Post - 0 Miss - 1 Block - 1

四川
7 郭冬婉

		2
1		
		2

Post - 0 Miss - 1 Block - 0

广东
3 陈硕

		2
		2

Post - 0 Miss - 1 Block - 1

中国手球协会
CHINESE HANDBALL ASSOCIATION

2019年全国女子手球冠军杯赛

PHMS Pictorial Handball Match Statistics **IHF** Official System

球队名单

安徽合肥

四川

2019-03-18

号码	姓名	位置	生日	年龄	俱乐部	身高 (CM)	体重 (KG)	国际场次	国际进球
1	冯颖慧	守门员	05/09/2002	16	广东省黄村体育训练中心	170	60		
2	王文卉	中后卫	09/08/2001	17	广东省黄村体育训练中心	171	73		
3	张雨乐	右边锋	28/03/2002	16	广东省黄村体育训练中心	168	60		
6	顾天澍	左边锋	02/10/1999	19	广东省黄村体育训练中心	170	61		
7	郭冬婉	右后卫	08/01/1997	22	广东省黄村体育训练中心	179	63		
8	朱嘉晴	右边锋	07/07/2002	16	广东省黄村体育训练中心	168	60		
9	张馨予	中后卫	05/09/1999	19	广东省黄村体育训练中心	181	68		
10	季实娟	右后卫	15/08/2000	18	广东省黄村体育训练中心	170	63		
11	曾妮	底线	29/04/2001	17	广东省黄村体育训练中心	170	60		
13	方洁	右边锋	17/04/2000	18	广东省黄村体育训练中心	168	65		
16	于雅梦	守门员	18/12/2001	17	广东省黄村体育训练中心	182	70		
18	王慧	中后卫	17/04/2000	18	广东省黄村体育训练中心	170	60		
19	赵晔	后卫	16/04/2001	17	广东省黄村体育训练中心	178	66		
23	徐瑜琳	后卫	20/08/2002	16	广东省黄村体育训练中心	169	66		
	平均			17.6		172.4	63.9		

编码	姓名	职务
B	刘文宁	主教练
A	李细利	领队
D	梁河龙	医生

中国手球协会
CHINESE HANDBALL ASSOCIATION

2019年全国女子手球冠军杯赛

PHMS Pictorial Handball Match Statistics **IHF** Official System

个人/全队技术累计表

手球
女子

截止至第28场

安徽合肥
2019-03-27

号码	姓名	远射	近射	边射	快攻	突破	任意	七米	合计	%	助攻	失误	警告	2'	取消	场次	时间
四川																	
(场上队员)																	
1	冯颖慧										1					4	03:33:28
2	王文卉			1/1					1/1	100%						4	00:17:51
3	张雨乐			1/1					1/1	100%		2				4	00:59:14
6	顾天澍	1/3	2/5	1/2	3/3	0/1		0/1	7/15	46.7%		12		2		4	03:17:58
7	郭冬婉	2/4	5/7	6/14			0/1	3/4	16/30	53.3%	1	8	2	2		4	03:33:26
8	朱嘉晴	0/1	2/3	0/1				1/1	3/6	50.0%	2	3				4	01:10:33
9	张馨予	8/21	1/6	1/2	1/1			0/1	11/31	35.5%	7	20				4	02:53:13
10	季实娟	0/3	5/10	1/1	2/2			3/6	11/22	50.0%		8	1	1		4	03:32:26
11	曾妮	0/1	1/2						1/3	33.3%						4	00:28:12
13	方洁	0/1	1/2						1/3	33.3%	2	5				4	00:39:29
16	于雅梦															4	00:26:32
18	王慧	0/6	2/7	3/4					5/17	29.4%		7	2			4	02:50:45
19	赵晔	13/23	4/9	1/2	0/1	1/2	1/1	3/3	23/41	56.1%	3	7		1		4	03:45:38
23	徐瑜琳	0/3							0/3	0.0%		3		1		4	00:26:34
	合计	24/66	23/51	15/28	6/7	1/3	1/2	10/16	80/173	46.2%	16	75	5	7		56	
(守门员)																	
1	冯颖慧	17/36	18/46	11/25	5/37	0/6	1/2	3/11	55/163	33.7%	1					4	03:33:28
16	于雅梦	0/4	0/7		0/6	1/5			1/22	4.5%						4	00:26:32
	合计	17/40	18/53	11/25	5/43	1/11	1/2	3/11	56/185	30.3%	1					8	

场上队员：得分/射门　　守门员：救球/射门

全队合计	进球	被救	射失	击柱	封球	合计	%
远射	24	24	8	3	7	66	36.4%
近射	23	20	1	6	1	51	45.1%
边射	15	9	2	2		28	53.6%
快攻	6			1		7	85.7%
突破	1	1	1			3	33.3%
任意	1			1		2	50.0%
七米	10	4	1	1		16	62.5%

已打比赛

阶段	场次	对手	比分
预赛	2	陕西	26:31 (11:14)
预赛	6	上海	13:30 (4:15)
预赛	9	安徽	16:36 (9:19)
预赛	11	辽宁	25:32 (10:16)

中国手球协会
CHINESE HANDBALL ASSOCIATION

2019年全国女子手球冠军杯赛

PHMS Pictorial Handball Match Statistics **IHF** Official System

图式射门区域累计

手球
女子

截止至第28场

安徽合肥
2019-03-27

四川

1 冯颖慧

Post - 0 Miss - 0 Block - 0

2 王文卉

1		

Post - 0 Miss - 0 Block - 0

3 张雨乐

		1

Post - 0 Miss - 0 Block - 0

6 顾天澍

2		2
1		
1		1

Post - 1 Miss - 0 Block - 1

7 郭冬婉

2		7
1		2
	1	3

Post - 2 Miss - 3 Block - 1

8 朱嘉晴

1		2

Post - 0 Miss - 0 Block - 0

9 张馨予

		2
2		2
	2	3

Post - 3 Miss - 3 Block - 2

10 季实娟

	2	
3		
2	1	3

Post - 2 Miss - 1 Block - 1

11 曾妮

		1

Post - 0 Miss - 2 Block - 0

13 方洁

		1

Post - 0 Miss - 0 Block - 0

16 于雅梦

Post - 0 Miss - 0 Block - 0

18 王慧

1		
2		2

Post - 3 Miss - 0 Block - 0

19 赵晔

7		2
5		2
6	1	

Post - 3 Miss - 3 Block - 3

23 徐瑜琳

Post - 0 Miss - 1 Block - 0

1 冯颖慧

2/11	1/2	1/15
14/28	4/4	12/24
13/40	2/7	6/32

16 于雅梦

0/4	0/1	0/1
0/8	1/1	0/2
0/3		0/2

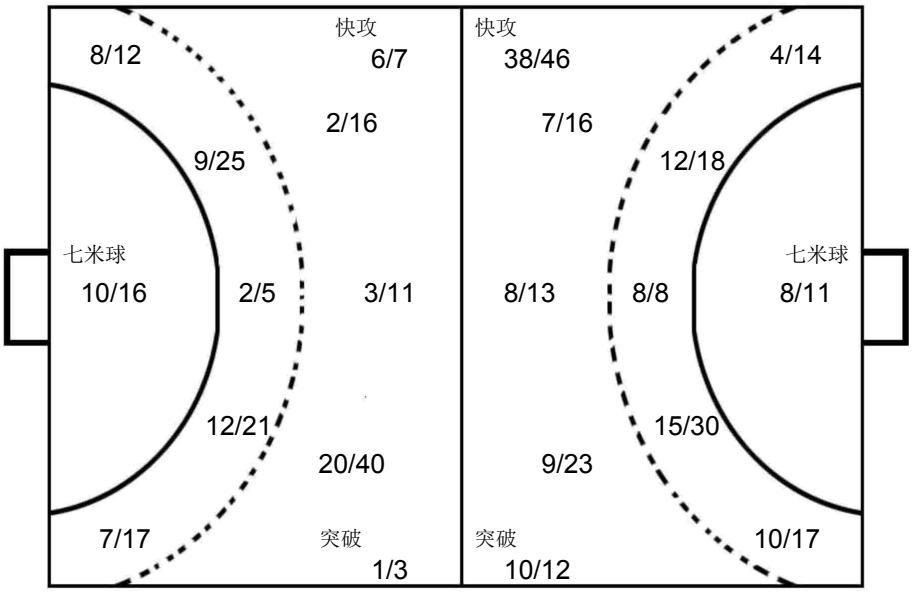

陕西

1 陈颖

1/2		0/1
1/2	2/2	2/4
3/4		2/5

上海

12 郑冯

2/3	1/1	0/1
3/3		3/3
	0/1	1/2

辽宁

27 王丹

0/2		0/4
2/5		3/3
2/5	1/3	2/5

OPPONENT

陕西
5 高媛媛

		1
1		2
5		4

Post - 1 Miss - 1 Block - 0

安徽
10 袁玉

		1
1		5

Post - 1 Miss - 0 Block - 0

辽宁
6 史晶晶

1		2
		1
2		

Post - 1 Miss - 1 Block - 0

辽宁
10 史雨欣

		2
		1
2		1

Post - 0 Miss - 0 Block - 0

辽宁
11 朱海云

		1
2		3

Post - 0 Miss - 0 Block - 0

陕西
26 顾蕾

1		1
2		
1		1

Post - 0 Miss - 0 Block - 0

上海
15 庄徐蕊

	1	1
1		3

Post - 0 Miss - 0 Block - 0

安徽
93 张婷婷

		1
2		1
		1

Post - 0 Miss - 0 Block - 0

辽宁
21 王艺璇

2		
3		

Post - 1 Miss - 0 Block - 0

辽宁
33 尤婉莹

1		
1	2	1

Post - 0 Miss - 0 Block - 0

陕西
4 练素琪

		1
3		
		1

Post - 0 Miss - 2 Block - 0

上海
10 包纪仪

2		
2		
1		

Post - 0 Miss - 1 Block - 0

安徽
2 高奇欣

1		
2		1

Post - 0 Miss - 0 Block - 0

安徽
4 孙明月

1		
3		

Post - 1 Miss - 0 Block - 0

安徽
18 蔡雪洁

2		1
		1

Post - 1 Miss - 0 Block - 0

安徽
37 锁珊珊

2		1
1		

Post - 0 Miss - 1 Block - 0

中国手球协会
CHINESE HANDBALL ASSOCIATION

2019年全国女子手球冠军杯赛

女子 全国杯赛

预赛 Group A

PHMS Pictorial Handball Match Statistics — **IHF** Official System

Team A	Team B	Match Number
A 辽宁	B 安徽	1

Playeed in	in the hall	on	at	Spectators
安徽合肥	合肥体育中心	2019-03-18	13:00 hours	

Half-time(30')	A	B	End of playing time	A	B	1st extra time	A	B	2nd extra time	A	B	After penalty throws	A	B
	6	11		15	25									

Number of 7 m	A	Team time-out 1	2	3	Full name of players and officials	Team time-out 1	2	3	B	Number of 7 m
	2/3	13:57	24:43	53:55					2/3	

No.	Team A	G	W	2'	D	DR	No.	Team B	G	W	2'	D	DR
1	于薇诗						2	高奇欣			1		
6	史晶晶	1					4	孙明月					
9	姚梦园						8	徐仕媛					
10	史雨欣	1					10	袁玉	5	1	1		
11	朱海云	4	1				12	王欣冉					
16	曹莹						13	聂晓雪					
20	孙弘玲	1	1				17	周婷					
21	王艺璇	3					18	蔡雪洁		1			
23	陶萃						19	王选					
27	王丹						25	钟梦					
33	尤婉莹	5		1			27	张慧	2	1			
37	吕秋雪						28	李晓晴	3				
							32	李旭					
							37	锁珊珊	2				
							93	张婷婷	10				
							96	张文慧	3				
A	张瑜						B	庄道龙（主教练）					
B	陈宏瑞（主教练）						C	孙来苗					
C	罗帅						D	杨桂东					
D	桂海旭						E	吴贤风					

A	Signatures of responsables for the teams (Off.A)	B
TP	Remarks of referees / HF Official	TP

			Signatures	
Referees	张耿（CHN）	马晓晔（CHN）		
T.D.	刘凤娟（CHN）	龙佩莉（CHN）		
CHA Off.				

Note:Number of 7m Throws Awarded to Team A and B,Goals (G),Warnings (W),Suspensions (2'),Direct Disqualiflcation (D),Disqualiflcation With Report (DR)and Team Penalty (TP).

Table Officials: 刘晓辉 冯雨生 Statisticians: 王玮 王梓衡

中国手球协会
CHINESE HANDBALL ASSOCIATION

2019年全国女子手球冠军杯赛

PHMS Pictorial Handball Match Statistics — **IHF** Official System

竞赛技术统计

手球	预赛	组别 A	合肥体育中心
女子	轮次 1	场次 1	2019-03-18 13:00

Referees: 张耿 (CHN) / 马晓晔 (CHN)

Teams: 辽宁(辽宁) VS 安徽(安徽)

Result: 15:25(6:11)

辽宁		远射	近射	边射	快攻	突破	任意球	7m球	合计	%	助攻	失误	警告	2'	D+DR
主教练： 陈宏瑞															
1	于薇诗														
6	史晶晶	0/2			1/1				1/3	33.3		1			
9	姚梦园														
10	史雨欣		1/1						1/1	100					
11	朱海云	0/6	2/4			1/3	1/3		4/16	25.0	3	2	1		
16	曹莹	0/2							0/2	0.0		2			
20	孙弘玲			0/3				1/1	1/4	25.0		1	1		
21	王艺璇			1/2	1/1			1/2	3/5	60.0		1			
23	陶萃														
27	王丹														
33	尤婉莹	1/3	1/2	1/2	1/1	1/1			5/9	55.6		3		1	
37	吕秋雪	0/1	0/1						0/2	0.0					
运动员	合计	1/14	4/8	2/7	3/3	2/4	1/3	2/3	15/42	35.7	3	10	2	1	
1	于薇诗	6/9	2/9	1/1	1/4	1/5	0/2	1/3	12/33	36.4					
27	王丹	0/1	1/1		0/2	0/1			1/5	20.0					
守门员	合计	6/10	3/10	1/1	1/6	1/6	0/2	1/3	13/38	34.2					

安徽		远射	近射	边射	快攻	突破	任意球	7m球	合计	%	助攻	失误	警告	2'	D+DR
主教练： 庄道龙															
2	高奇欣													1	
4	孙明月														
8	徐仕媛														
10	袁玉	0/1	1/2		1/1	2/3		1/1	5/8	62.5		2	1	1	
12	王欣冉														
13	聂晓雪														
17	周婷														
18	蔡雪洁			0/1					0/1	0.0	1	1	1		
19	王选														
25	钟梦											1			
27	张慧		1/1		1/1				2/2	100		3	1		
28	李晓晴	1/1	1/1		1/1				3/3	100	1				
32	李旭											1			
37	锁珊珊	0/2	1/1		1/2				2/5	40.0	4	1			
93	张婷婷	3/6	0/3		1/1	3/3	2/2	1/2	10/17	58.8	2	1			
96	张文慧		3/3						3/3	100					
运动员	合计	4/10	7/11	0/1	5/6	5/6	2/2	2/3	25/39	64.1	8	10	3	2	
12	王欣冉		1/4	3/4	0/1	1/3	0/1	0/1	5/14	35.7					
19	王选	5/6	2/3	1/2	0/2		1/1	0/1	9/15	60.0					
守门员	合计	5/6	3/7	4/6	0/3	1/3	1/2	0/2	14/29	48.3					

辽宁	比赛进程				安徽
	1st Half				
	0	01:01	1	96	张文慧
33 尤婉莹	1	01:38	1		
	1	02:35	2	93	张婷婷
	1	05:12	3	93	张婷婷
6 史晶晶	2	05:20	3		
21 王艺璇	3	06:28	3		
	3	11:13	4	10	袁玉
	3	13:46	5	93	张婷婷
33 尤婉莹	4	16:42	5		
33 尤婉莹	5	18:31	5		
	5	19:10	6	27	张慧
	5	20:35	7	10	袁玉
	5	22:31	8	28	李晓晴
11 朱海云	6	22:39	8		
	6	24:36	9	93	张婷婷
	6	28:00	10	96	张文慧
	6	29:15	11	28	李晓晴
	2nd Half				
	6	01:52	12	37	锁珊珊
20 孙弘玲	7	02:27	12		
	7	03:05	13	93	张婷婷
	7	05:04	14	93	张婷婷
21 王艺璇	8	06:36	14		
33 尤婉莹	9	07:26	14		
	9	08:08	15	93	张婷婷
	9	10:32	16	10	袁玉
	9	11:38	17	10	袁玉
33 尤婉莹	10	12:09	17		
	10	13:19	18	96	张文慧
	10	14:13	19	27	张慧
	10	14:56	20	93	张婷婷
	10	17:42	21	28	李晓晴
10 史雨欣	11	19:31	21		
11 朱海云	12	20:31	21		
	12	20:39	22	10	袁玉
	12	21:44	23	37	锁珊珊
11 朱海云	13	23:00	23		
	13	23:38	24	93	张婷婷
21 王艺璇	14	25:54	24		
	14	27:23	25	93	张婷婷
11 朱海云	15	27:27	25		

场上队员： 得分 / 射门　　守门员： 救球 / 射门

D	取消资格	DR	取消资格＋报告

中国手球协会
CHINESE HANDBALL ASSOCIATION

2019年全国女子手球冠军杯赛

PHMS Pictorial Handball Match Statistics **IHF** Official System

个人/全队技术统计表

手球 女子 | 预赛 轮次 1 | 组别 A 场次 1 | 合肥体育中心 2019-03-18 13:00

号码	姓名	远射	近射	边射	快攻	突破	任意	七米	合计	%	助攻	失误	警告	2'	取消	时间
辽宁(辽宁)																
(场上队员)																
1	于薇诗									0.0%						00:47:49
6	史晶晶	0/2			1/1				1/3	33.3%		1				00:54:35
9	姚梦园									0.0%						00:00:00
10	史雨欣		1/1						1/1	100%						01:00:00
11	朱海云	0/6	2/4			1/3	1/3		4/16	25.0%	3	2	1			01:00:00
16	曹莹	0/2							0/2	0.0%		2				00:10:48
20	孙弘玲			0/3				1/1	1/4	25.0%		1	1			01:00:00
21	王艺璇			1/2	1/1			1/2	3/5	60.0%		1				00:39:35
23	陶萃									0.0%						00:00:00
27	王丹									0.0%						00:12:11
33	尤婉莹	1/3	1/2	1/2	1/1	1/1			5/9	55.6%		3		1		01:00:00
37	吕秋雪	0/1	0/1						0/2	0.0%						00:14:46
	合计	1/14	4/8	2/7	3/3	2/4	1/3	2/3	15/42	35.7%	3	10	2	1		
(守门员)																
1	于薇诗	6/9	2/9	1/1	1/4	1/5	0/2	1/3	12/33	36.4%						00:47:49
27	王丹	0/1	1/1		0/2	0/1			1/5	20.0%						00:12:11
	合计	6/10	3/10	1/1	1/6	1/6	0/2	1/3	13/38	34.2%						

场上队员 ： 得分/射门　　守门员：救球/射门

全队合计	得分	被救	射失	击柱	封球	合计	%
远射	1	5	3	2	3	14	7.1%
近射	4	3	1			8	50.0%
边射	2	4		1		7	28.6%
快攻	3					3	100.0%
突破	2	1	1			4	50.0%
任意	1	1		1		3	33.3%
七米	2		1			3	66.7%

中国手球协会
CHINESE HANDBALL ASSOCIATION

2019年全国女子手球冠军杯赛

PHMS Pictorial Handball Match Statistics **IHF** Official System

个人/全队技术统计表

手球 女子 | 预赛 轮次 1 | 组别 A 场次 1 | 合肥体育中心 2019-03-18 13:00

号码	姓名	远射	近射	边射	快攻	突破	任意	七米	合计	%	助攻	失误	警告	2'	取消	时间
安徽(安徽)																
(场上队员)																
2	高奇欣									0.0%				1		00:04:32
4	孙明月									0.0%						00:06:57
8	徐仕媛									0.0%						00:00:00
10	袁玉	0/1	1/2		1/1	2/3		1/1	5/8	62.5%		2	1	1		00:55:43
12	王欣冉									0.0%						00:30:13
13	聂晓雪									0.0%						00:00:00
17	周婷									0.0%						00:00:00
18	蔡雪洁			0/1					0/1	0.0%	1	1	1			00:46:16
19	王选									0.0%						00:29:47
25	钟梦									0.0%		1				00:02:28
27	张慧		1/1		1/1				2/2	100%		3	1			00:59:35
28	李晓晴	1/1	1/1		1/1				3/3	100%	1					00:19:02
32	李旭									0.0%		1				00:06:05
37	锁珊珊	0/2	1/1		1/2				2/5	40.0%	4	1				00:41:38
93	张婷婷	3/6	0/3		1/1	3/3	2/2	1/2	10/17	58.8%	2	1				00:58:07
96	张文慧		3/3						3/3	100%						00:57:41
	合计	4/10	7/11	0/1	5/6	5/6	2/2	2/3	25/39	64.1%	8	10	3	2		
(守门员)																
12	王欣冉		1/4	3/4	0/1	1/3	0/1	0/1	5/14	35.7%						00:30:13
19	王选	5/6	2/3	1/2	0/2		1/1	0/1	9/15	60.0%						00:29:47
	合计	5/6	3/7	4/6	0/3	1/3	1/2	0/2	14/29	48.3%						

场上队员 ： 得分/射门　　守门员：救球/射门

全队合计	得分	被救	射失	击柱	封球	合计	%
远射	4	6				10	40.0%
近射	7	3		1		11	63.6%
边射		1				1	0.0%
快攻	5	1				6	83.3%
突破	5	1				6	83.3%
任意	2					2	100.0%
七米	2	1				3	66.7%

中国手球协会
CHINESE HANDBALL ASSOCIATION

2019年全国女子手球冠军杯赛

PHMS Pictorial Handball Match Statistics **IHF** Official System

图式比赛技术统计表

手球	预赛	组别 A	合肥体育中心
女子	轮次 1	场次 1	2019-03-18 13:00

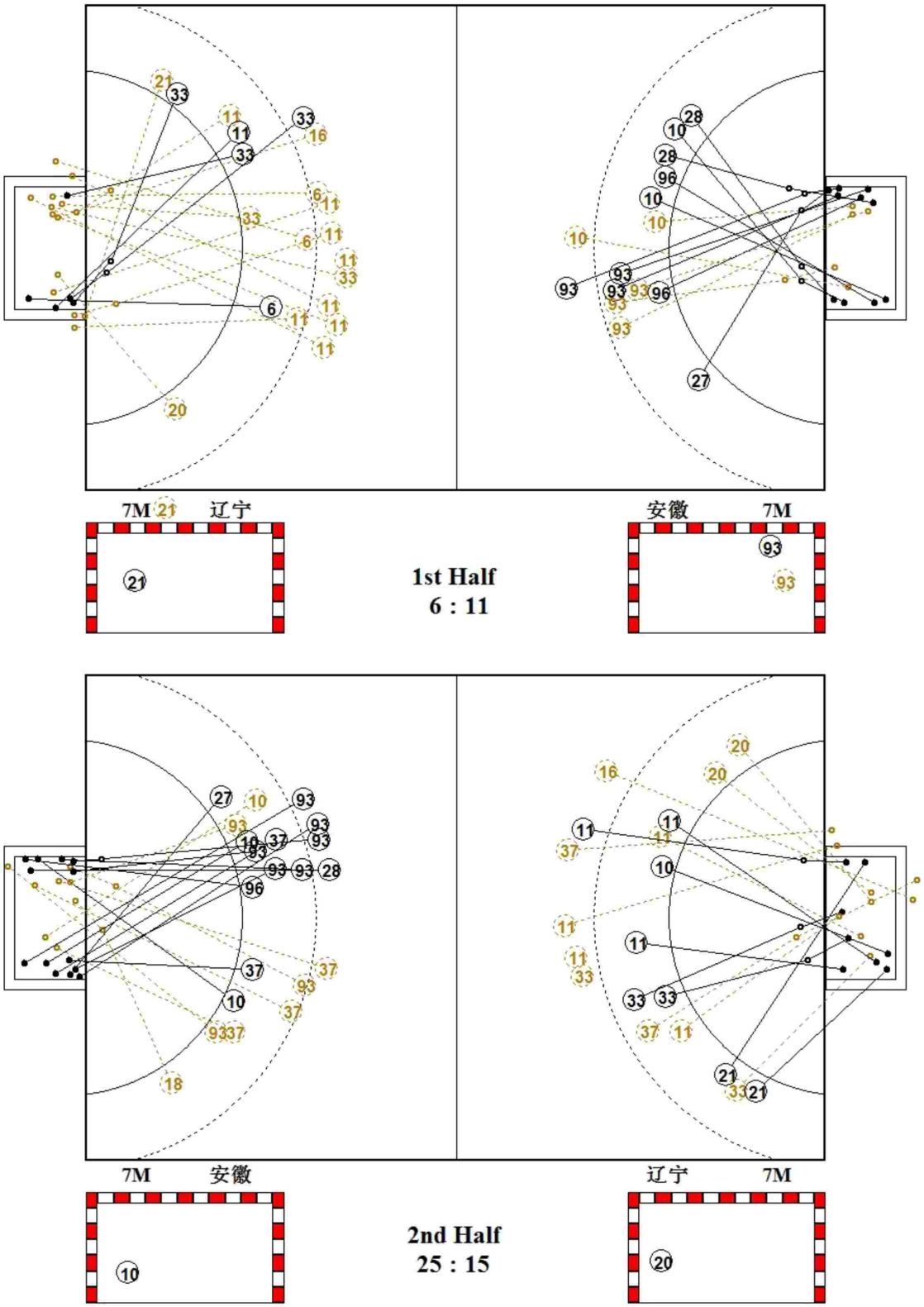

中国手球协会
CHINESE HANDBALL ASSOCIATION

2019年全国女子手球冠军杯赛

PHMS Pictorial Handball Match Statistics **IHF** Official System

图式射门区域统计

手球	预赛	组别 A	合肥体育中心
女子	轮次 1	场次 1	2019-03-18 13:00

辽宁

1 于薇诗

Post - 0 Miss - 0 Block - 0

6 史晶晶

1		

Post - 0 Miss - 1 Block - 0

9 姚梦园

Post - 0 Miss - 0 Block - 0

10 史雨欣

		1

Post - 0 Miss - 0 Block - 0

11 朱海云

		1
1		
1		1

Post - 3 Miss - 1 Block - 2

16 曹莹

Post - 0 Miss - 1 Block - 0

20 孙弘玲

1		

Post - 0 Miss - 0 Block - 0

21 王艺璇

		1
2		

Post - 1 Miss - 1 Block - 0

23 陶萃

Post - 0 Miss - 0 Block - 0

27 王丹

Post - 0 Miss - 0 Block - 0

33 尤婉莹

	1	
2	1	1

Post - 0 Miss - 0 Block - 1

37 吕秋雪

Post - 0 Miss - 2 Block - 0

1 于薇诗

0/1		1/7
4/8	1/1	3/4
0/6	2/2	1/4

27 王丹

0/1		
0/1		
0/1		1/2

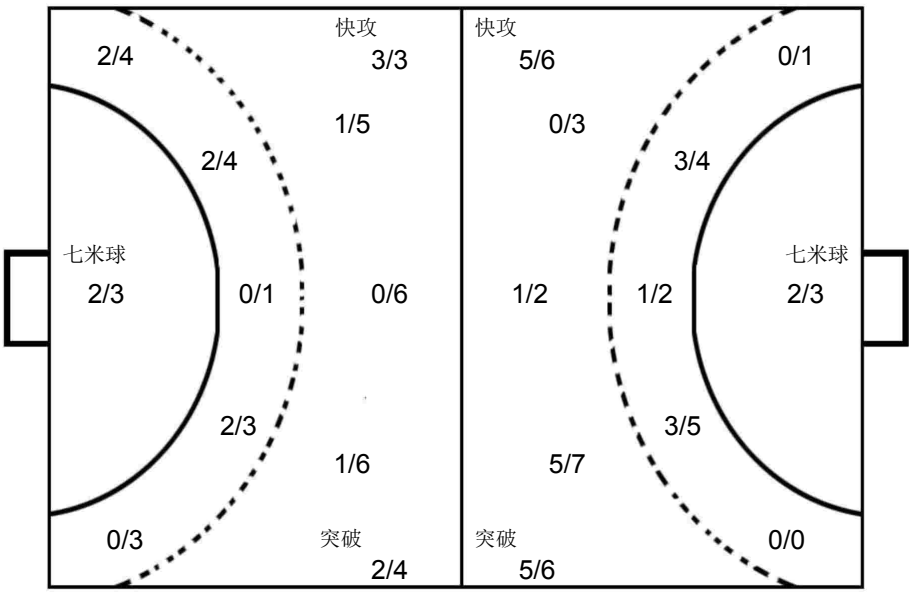

12 王欣冉

1/1	1/1	0/3
0/2	1/2	1/1
0/1	1/2	0/1

19 王选

0/1		1/1
2/4		5/5
0/2		1/2

安徽

2 高奇欣

Post - 0 Miss - 0 Block - 0

4 孙明月

Post - 0 Miss - 0 Block - 0

8 徐仕媛

Post - 0 Miss - 0 Block - 0

10 袁玉

		2
2		
		1

Post - 0 Miss - 0 Block - 0

12 王欣冉

Post - 0 Miss - 0 Block - 0

13 聂晓雪

Post - 0 Miss - 0 Block - 0

17 周婷

Post - 0 Miss - 0 Block - 0

18 蔡雪洁

Post - 0 Miss - 0 Block - 0

19 王选

Post - 0 Miss - 0 Block - 0

25 钟梦

Post - 0 Miss - 0 Block - 0

27 张慧

2		

Post - 0 Miss - 0 Block - 0

28 李晓晴

1		1
		1

Post - 0 Miss - 0 Block - 0

32 李旭

Post - 0 Miss - 0 Block - 0

37 锁珊珊

1		
1		

Post - 0 Miss - 0 Block - 0

93 张婷婷

1		1
1		1
4		2

Post - 1 Miss - 0 Block - 0

96 张文慧

		2
1		

Post - 0 Miss - 0 Block - 0

中国手球协会
CHINESE HANDBALL ASSOCIATION

2019年全国女子手球冠军杯赛

女子 全国杯赛

预赛 Group A

PHMS Pictorial Handball Match Statistics — **IHF** Official System

Team A	Team B	Match Number
A 陕西	B 四川	2

Playeed in	in the hall	on	at	Spectators
安徽合肥	合肥体育中心	2019-03-18	14:30 hours	

Half-time(30')	A	B	End of playing time	A	B	1st extra time	A	B	2nd extra time	A	B	After penalty throws	A	B
	14	11		31	26									

Number of 7 m	A	Team time-out 1	2	3	Full name of players and officials	Team time-out 1	2	3	B	Number of 7 m
	1/1	13:27	51:19			14:24	35:04	46:02	3/6	

No.	Team A	G	W	2'	D	DR	No.	Team B	G	W	2'	D	DR
1	陈颖						1	冯颖慧					
4	练素琪	5	1				2	王文卉					
5	高媛媛	13					3	张雨乐	1				
6	刘杰	1	1				6	顾天澍	1		2		
9	万晓雅						7	郭冬婉	5				
11	李袁梦						8	朱嘉晴					
12	胡雨诺						9	张馨予	8				
13	高静						10	季实娟	6				
17	周俞晨						11	曾妮					
20	梁蓉	3	1	2			13	方洁					
21	谢明月			1			16	于雅梦					
24	吴静雯						18	王慧	1				
25	马洁						19	赵晔	4		1		
26	顾蕾	6		1			23	徐瑜琳					
27	吴美琪	3		2									
28	李秋淇												
A	金鸿						A	李细利					
B	尹泰一（主教练）						B	刘文宁（主教练）					
C	陈志伟						D	梁河龙					
D	金泰泫												

A	Signatures of responsables for the teams (Off.A)	B
TP	Remarks of referees / HF Official	TP

Signatures

Referees	王羚（CHN）	宋优悠（CHN）		
T.D.	许宜扬（CHN）	柴业宏（CHN）		
CHA Off.				

Note:Number of 7m Throws Awarded to Team A and B,Goals (G),Warnings (W),Suspensions (2'),Direct Disqualiflcation (D),Disqualiflcation With Report (DR)and Team Penalty (TP).

Table Officials: 刘晓辉 冯雨生 Statisticians: 李双 王玮

中国手球协会
CHINESE HANDBALL ASSOCIATION

2019年全国女子手球冠军杯赛

PHMS Pictorial Handball Match Statistics **IHF** Official System

竞赛技术统计

手球	预赛	组别 A	合肥体育中心
女子	轮次 1	场次 2	2019-03-18 14:30

Referees: 王羚 (CHN) / 宋优悠 (CHN)

Teams: 陕西(陕西) VS 四川(四川)

Result: 31:26(14:11)

陕西		远射	近射	边射	快攻	突破	任意球	7m球	合计	%	助攻	失误	警告	2'	D+DR
主教练：	尹泰一														
1	陈颖														
4	练素琪	0/1	0/2	2/6	3/4				5/13	38.5	1		1		
5	高媛媛	5/7	2/2	1/1	3/3	1/2		1/1	13/16	81.3	1	1			
6	刘杰	0/3	1/1						1/4	25.0			1		
9	万晓雅														
11	李袁梦														
12	胡雨诺										1				
13	高静			0/1					0/1	0.0					
17	周俞晨														
20	梁蓉		3/3						3/3	100		2	1	2	
21	谢明月			0/1	0/1				0/2	0.0		1		1	
24	吴静雯	0/1							0/1	0.0		1			
25	马洁			0/1					0/1	0.0		1			
26	顾蕾	0/1	1/3	3/3	2/3				6/10	60.0	1	4		1	
27	吴美琪	2/5			1/1		0/1		3/7	42.9	3	1		2	
28	李秋淇														
运动员	合计	7/18	7/11	6/13	9/12	1/2	0/1	1/1	31/58	53.4	7	11	3	6	
1	陈颖	2/5	6/8	2/5				1/2	11/20	55.0					
12	胡雨诺	2/11	2/4	2/4	0/2			2/4	8/25	32.0	1				
守门员	合计	4/16	8/12	4/9	0/2			3/6	19/45	42.2	1				

四川		远射	近射	边射	快攻	突破	任意球	7m球	合计	%	助攻	失误	警告	2'	D+DR
主教练：	刘文宁														
1	冯颖慧														
2	王文卉														
3	张雨乐			1/1					1/1	100		1			
6	顾天澍	1/2	0/1					0/1	1/4	25.0		4		2	
7	郭冬婉	1/1	1/1	3/6					5/8	62.5		3			
8	朱嘉晴										1	1			
9	张馨予	7/11	0/2		1/1			0/1	8/15	53.3	4	6			
10	季实娟	0/1	1/3	1/1	1/1			3/4	6/10	60.0		2			
11	曾妮														
13	方洁														
16	于雅梦														
18	王慧		1/4	0/1					1/5	20.0					
19	赵晔	3/7	1/4	0/1	0/1				4/13	30.8	1			1	
23	徐瑜琳														
运动员	合计	12/22	4/15	5/10	2/3			3/6	26/56	46.4	6	17		3	
1	冯颖慧	8/15	4/11	5/11	3/12	0/1	1/1	0/1	21/52	40.4					
守门员	合计	8/15	4/11	5/11	3/12	0/1	1/1	0/1	21/52	40.4					

陕西	比赛进程			四川
	1st Half			
5 高媛媛	1	00:53	0	
27 吴美琪	2	05:03	0	
	2	05:50	1	19 赵晔
5 高媛媛	3	06:42	1	
	3	08:04	2	10 季实娟
27 吴美琪	4	08:46	2	
	4	09:24	3	3 张雨乐
	4	10:30	4	7 郭冬婉
5 高媛媛	5	11:12	4	
	5	12:59	5	10 季实娟
20 梁蓉	6	13:51	5	
	6	14:51	6	10 季实娟
4 练素琪	7	15:43	6	
	7	16:01	7	7 郭冬婉
	7	17:43	8	7 郭冬婉
	7	18:35	9	10 季实娟
5 高媛媛	8	19:06	9	
	8	19:42	10	18 王慧
5 高媛媛	9	20:25	10	
4 练素琪	10	21:36	10	
5 高媛媛	11	23:00	10	
6 刘杰	12	24:45	10	
26 顾蕾	13	26:15	10	
20 梁蓉	14	26:55	10	
	14	27:25	11	6 顾天澍
	2nd Half			
	14	01:43	12	9 张馨予
	14	02:35	13	19 赵晔
26 顾蕾	15	02:55	13	
	15	03:36	14	19 赵晔
4 练素琪	16	04:06	14	
5 高媛媛	17	04:55	14	
	17	05:16	15	10 季实娟
26 顾蕾	18	05:53	15	
	18	06:11	16	9 张馨予
5 高媛媛	19	06:42	16	
	19	10:07	17	10 季实娟
5 高媛媛	20	10:47	17	
	20	11:28	18	19 赵晔
26 顾蕾	21	13:03	18	
5 高媛媛	22	17:41	18	
	22	18:15	19	7 郭冬婉
26 顾蕾	23	18:23	19	
20 梁蓉	24	19:02	19	
26 顾蕾	25	20:11	19	
27 吴美琪	26	20:37	19	
	26	21:03	20	9 张馨予
	26	22:06	21	9 张馨予
	26	22:43	22	9 张馨予
4 练素琪	27	23:09	22	
	27	24:39	23	9 张馨予
5 高媛媛	28	25:53	23	
5 高媛媛	29	26:08	23	
	29	27:01	24	7 郭冬婉
	29	28:06	25	9 张馨予
	29	28:38	26	9 张馨予
4 练素琪	30	29:11	26	
5 高媛媛	31	29:42	26	

场上队员： 得分 / 射门　　守门员： 救球 / 射门

D	取消资格	DR	取消资格＋报告

中国手球协会
CHINESE HANDBALL ASSOCIATION

2019年全国女子手球冠军杯赛

PHMS Pictorial Handball Match Statistics **IHF** Official System

个人/全队技术统计表

手球 女子 | 预赛 轮次 1 | 组别 A 场次 2 | 合肥体育中心 2019-03-18 14:30

号码	姓名	远射	近射	边射	快攻	突破	任意	七米	合计	%	助攻	失误	警告	2'	取消	时间
陕西(陕西)																
(场上队员)																
1	陈颖									0.0%						00:27:01
4	练素琪	0/1	0/2	2/6	3/4				5/13	38.5%	1		1			01:00:00
5	高媛媛	5/7	2/2	1/1	3/3	1/2		1/1	13/16	81.3%	1	1				00:54:45
6	刘杰	0/3	1/1						1/4	25.0%			1			00:14:13
9	万晓雅									0.0%						00:00:00
11	李袁梦									0.0%						00:00:00
12	胡雨诺									0.0%	1					00:32:59
13	高静			0/1					0/1	0.0%						00:30:00
17	周俞晨									0.0%						00:00:00
20	梁蓉		3/3						3/3	100%		2	1	2		01:00:00
21	谢明月			0/1	0/1				0/2	0.0%		1		1		00:19:59
24	吴静雯	0/1							0/1	0.0%		1				00:05:14
25	马洁			0/1					0/1	0.0%		1				00:10:00
26	顾蕾	0/1	1/3	3/3	2/3				6/10	60.0%	1	4		1		00:45:45
27	吴美琪	2/5			1/1		0/1		3/7	42.9%	3	1		2		01:00:00
28	李秋淇									0.0%						00:00:00
	合计	7/18	7/11	6/13	9/12	1/2	0/1	1/1	31/58	53.4%	7	11	3	6		
(守门员)																
1	陈颖	2/5	6/8	2/5				1/2	11/20	55.0%						00:27:01
12	胡雨诺	2/11	2/4	2/4	0/2			2/4	8/25	32.0%	1					00:32:59
	合计	4/16	8/12	4/9	0/2			3/6	19/45	42.2%	1					

场上队员 ： 得分/射门　　守门员：救球/射门

全队合计	得分	被救	射失	击柱	封球	合计	%
远射	7	8	1	1	1	18	38.9%
近射	7	4				11	63.6%
边射	6	5	2			13	46.2%
快攻	9	3				12	75.0%
突破	1		1			2	50.0%
任意		1				1	0.0%
七米	1					1	100.0%

中国手球协会
CHINESE HANDBALL ASSOCIATION

2019年全国女子手球冠军杯赛

PHMS Pictorial Handball Match Statistics **IHF** Official System

个人/全队技术统计表

手球 预赛 组别 A 合肥体育中心
女子 轮次 1 场次 2 2019-03-18 14:30

号码	姓名	远射	近射	边射	快攻	突破	任意	七米	合计	%	助攻	失误	警告	2'	取消	时间
四川(四川)																
(场上队员)																
1	冯颖慧									0.0%						01:00:00
2	王文卉									0.0%						00:00:00
3	张雨乐			1/1					1/1	100%		1				00:27:23
6	顾天澍	1/2	0/1					0/1	1/4	25.0%		4		2		00:57:58
7	郭冬婉	1/1	1/1	3/6					5/8	62.5%		3				01:00:00
8	朱嘉晴									0.0%	1	1				00:13:47
9	张馨予	7/11	0/2		1/1			0/1	8/15	53.3%	4	6				00:48:21
10	季实娟	0/1	1/3	1/1	1/1			3/4	6/10	60.0%		2				01:00:00
11	曾妮									0.0%						00:00:00
13	方洁									0.0%						00:00:00
16	于雅梦									0.0%						00:00:00
18	王慧		1/4	0/1					1/5	20.0%						00:40:46
19	赵晔	3/7	1/4	0/1	0/1				4/13	30.8%	1			1		01:03:53
23	徐瑜琳									0.0%						00:00:00
	合计	12/22	4/15	5/10	2/3			3/6	26/56	46.4%	6	17		3		
(守门员)																
1	冯颖慧	8/15	4/11	5/11	3/12	0/1	1/1	0/1	21/52	40.4%						01:00:00
	合计	8/15	4/11	5/11	3/12	0/1	1/1	0/1	21/52	40.4%						

场上队员 ： 得分/射门 守门员: 救球/射门

全队合计	得分	被救	射失	击柱	封球	合计	%
远射	12	4	2	1	3	22	54.5%
近射	4	8		3		15	26.7%
边射	5	4	1			10	50.0%
快攻	2			1		3	66.7%
突破							0.0%
任意							0.0%
七米	3	3				6	50.0%

中国手球协会
CHINESE HANDBALL ASSOCIATION

2019年全国女子手球冠军杯赛

PHMS Pictorial Handball Match Statistics **IHF** Official System

图式比赛技术统计表

手球	预赛	组别 A	合肥体育中心
女子	轮次 1	场次 2	2019-03-18 14:30

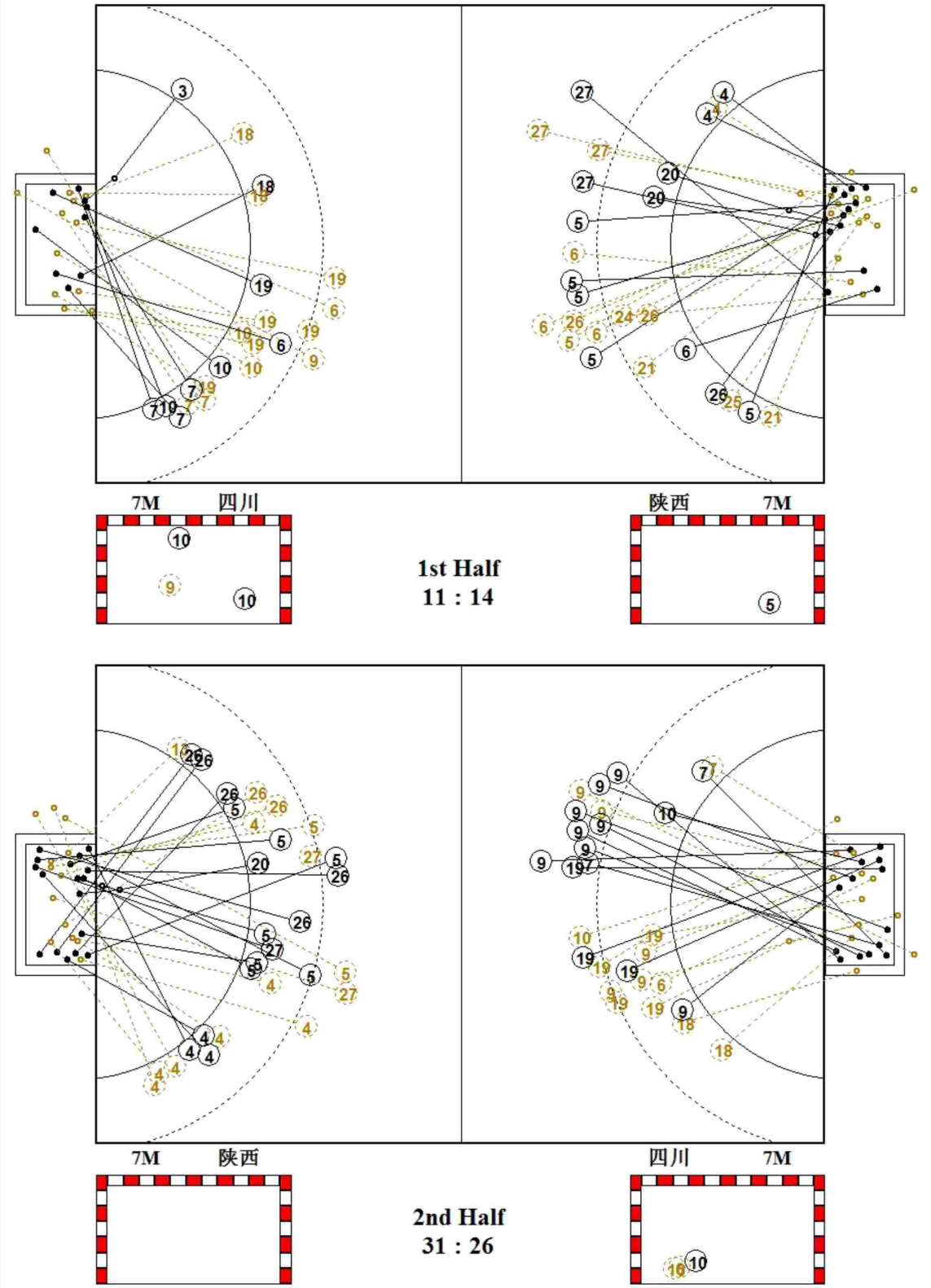

中国手球协会
CHINESE HANDBALL ASSOCIATION

2019年全国女子手球冠军杯赛

PHMS Pictorial Handball Match Statistics **IHF** Official System

图式射门区域统计

手球	预赛	组别 A	合肥体育中心
女子	轮次 1	场次 2	2019-03-18 14:30

陕西

1 陈颖

Post - 0 Miss - 0 Block - 0

4 练素琪

		1
3		
		1

Post - 0 Miss - 2 Block - 0

5 高媛媛

		1
1		2
5		4

Post - 1 Miss - 1 Block - 0

6 刘杰

		1

Post - 0 Miss - 1 Block - 0

9 万晓雅

Post - 0 Miss - 0 Block - 0

11 李袁梦

Post - 0 Miss - 0 Block - 0

12 胡雨诺

Post - 0 Miss - 0 Block - 0

13 高静

Post - 0 Miss - 0 Block - 0

17 周俞晨

Post - 0 Miss - 0 Block - 0

20 梁蓉

1	2	

Post - 0 Miss - 0 Block - 0

21 谢明月

Post - 0 Miss - 0 Block - 0

24 吴静雯

Post - 0 Miss - 0 Block - 0

25 马洁

Post - 0 Miss - 0 Block - 0

26 顾蕾

1		1
2		
1		1

Post - 0 Miss - 0 Block - 0

27 吴美琪

		1
	1	1

Post - 0 Miss - 0 Block - 1

28 李秋淇

Post - 0 Miss - 0 Block - 0

1 陈颖

1/2		0/1
1/2	2/2	2/4
3/4		2/5

12 胡雨诺

0/2	0/2	0/2
2/6	2/2	1/2
2/3	0/1	1/5

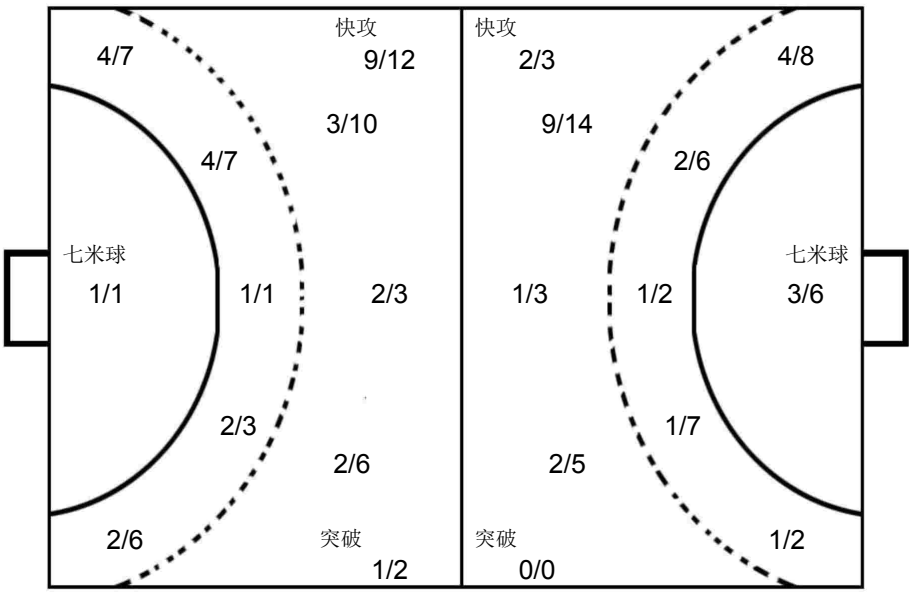

1 冯颖慧

0/1	1/1	0/5
6/12	2/2	6/8
5/12	1/4	0/7

四川

1 冯颖慧

Post - 0 Miss - 0 Block - 0

2 王文卉

Post - 0 Miss - 0 Block - 0

3 张雨乐

		1

Post - 0 Miss - 0 Block - 0

6 顾天澍

1		

Post - 0 Miss - 0 Block - 0

7 郭冬婉

		2
1		
		2

Post - 0 Miss - 1 Block - 0

8 朱嘉晴

Post - 0 Miss - 0 Block - 0

9 张馨予

		1
2		2
	1	2

Post - 1 Miss - 1 Block - 1

10 季实娟

	2	
1		
1		2

Post - 1 Miss - 0 Block - 0

11 曾妮

Post - 0 Miss - 0 Block - 0

13 方洁

Post - 0 Miss - 0 Block - 0

16 于雅梦

Post - 0 Miss - 0 Block - 0

18 王慧

1		

Post - 1 Miss - 0 Block - 0

19 赵晔

3		
		1

Post - 2 Miss - 1 Block - 2

23 徐瑜琳

Post - 0 Miss - 0 Block - 0

中国手球协会
CHINESE HANDBALL ASSOCIATION

2019年全国女子手球冠军杯赛

女子 全国杯赛

预赛 Group B

PHMS Pictorial Handball Match Statistics — **IHF** Official System

Team A	Team B	Match Number
A 江苏	B 广东	3

Playeed in	in the hall	on	at	Spectators
安徽合肥	合肥体育中心	2019-03-18	16:00 hours	

Half-time(30')	A	B	End of playing time	A	B	1st extra time	A	B	2nd extra time	A	B	After penalty throws	A	B
	14	12		29	26									

Number of 7 m	A	Team time-out 1	2	3	Full name of players and officials	Team time-out 1	2	3	B	Number of 7 m
	4/10					16:45	37:38	59:39	2/3	

No.	Team A	G	W	2'	D	DR	No.	Team B	G	W	2'	D	DR
1	宋琛茜			1			2	唐悦	4				
2	徐涵舒	1					3	陈硕	3		1		
5	王丹	3					4	崔云莉	3				
6	凤洋	5					5	张宇	4	1	2		
7	孙姣	1					6	戴丹妮	3				
11	于源源	3	1				7	王戈					
13	黄慧影	3					8	李诗棋	1		1		
15	孙苗苗						13	杨慧					
18	戴小宇	5	1	1			15	周亚茹	3				
19	焦雅						16	董雪	2	1			
20	渠文娜						19	韦娜娜	1				
21	王铃娜						21	刘诗彤	2				
22	彭如玉						22	范春燕					
23	王书慧	8					26	杨丽丽					
27	张嘉朔						33	马琳		1			
29	陈赛楠												
B	金甲洙（主教练）						A	刘文光					
C	李海鹰						B	黄炳春（主教练）					
D	马彪						C	李玉玲					
E	陈志伟						E	梁河龙					

A	Signatures of responsables for the teams (Off.A)	B
TP	Remarks of referees / HF Official	TP

			Signatures	
Referees	刘禹 (CHN)	许翔 (CHN)		
T.D.	刘凤娟 (CHN)	龙佩莉 (CHN)		
CHA Off.				

Note:Number of 7m Throws Awarded to Team A and B,Goals (G),Warnings (W),Suspensions (2'),Direct Disqualiflcation (D),Disqualiflcation With Report (DR)and Team Penalty (TP).

Table Officials: 朱怡伟 林洁 Statisticians: 李双 王玮

中国手球协会
CHINESE HANDBALL ASSOCIATION

2019年全国女子手球冠军杯赛

PHMS Pictorial Handball Match Statistics — **IHF** Official System

竞赛技术统计

手球	预赛	组别 B	合肥体育中心
女子	轮次 1	场次 3	2019-03-18 16:00

Referees: 刘禹 (CHN) / 许翔 (CHN)

Teams: 江苏(江苏) VS 广东(广东)

Result: 29:26(14:12)

江苏	远射	近射	边射	快攻	突破	任意球	7m球	合计	%	助攻	失误	警告	2'	D+DR
主教练： 金甲洙														
1 宋琛茜													1	
2 徐涵舒		1/1						1/1	100					
5 王丹		1/1	1/1				1/1	3/3	100					
6 凤洋	1/1	2/2	1/2	1/1				5/6	83.3	1	2			
7 孙姣	1/1							1/1	100		2			
11 于源源		1/1		2/2			0/1	3/4	75.0		2	1		
13 黄慧影	1/2	1/2					1/2	3/6	50.0	1	1			
15 孙苗苗														
18 戴小宇	3/6	2/3					0/1	5/10	50.0		3	1	1	
19 焦雅							0/2	0/2	0.0					
20 渠文娜														
21 王铃娜														
22 彭如玉														
23 王书慧	4/8	0/3				2/2	2/3	8/16	50.0		6			
27 张嘉朔														
29 陈赛楠														
运动员 合计	10/18	8/13	2/3	3/3		2/2	4/10	29/49	59.2	2	16	2	2	
1 宋琛茜	2/7	2/8	2/2	2/4			0/1	8/22	36.4				1	
22 彭如玉	4/4	3/9	2/4	0/3			1/2	10/22	45.5					
守门员 合计	6/11	5/17	4/6	2/7			1/3	18/44	40.9				1	

广东	远射	近射	边射	快攻	突破	任意球	7m球	合计	%	助攻	失误	警告	2'	D+DR
主教练： 黄炳春														
2 唐悦		0/2	2/4				2/3	4/9	44.4					
3 陈硕	0/3	3/4	0/1					3/8	37.5		3		1	
4 崔云莉	2/5			1/1				3/6	50.0	2	3			
5 张宇		3/3	0/2	1/3				4/8	50.0			1	2	
6 戴丹妮		2/2		1/1				3/3	100		1			
7 王戈														
8 李诗棋		1/1						1/1	100	1	1		1	
13 杨慧														
15 周亚茹	1/4	2/2						3/6	50.0	1	1			
16 董雪	1/1	1/4						2/5	40.0			1		
19 韦娜娜	1/2							1/2	50.0	3	2			
21 刘诗彤	0/1			2/2				2/3	66.7					
22 范春燕														
26 杨丽丽														
33 马琳	0/2		0/1					0/3	0.0			1		
运动员 合计	5/18	12/18	2/8	5/7			2/3	26/54	48.1	7	11	3	4	
22 范春燕	3/12	3/10	1/3	0/3		0/1	2/5	9/34	26.5					
26 杨丽丽	0/1	1/2				0/1	0/1	1/5	20.0					
守门员 合计	3/13	4/12	1/3	0/3		0/2	2/6	10/39	25.6					

江苏	比赛进程			广东
	1st Half			
	0	00:38	1	4 崔云莉
23 王书慧	1	01:10	1	
	1	01:42	2	3 陈硕
	1	02:39	3	2 唐悦
5 王丹	2	03:15	3	
	2	04:11	4	2 唐悦
5 王丹	3	04:40	4	
	3	07:11	5	5 张宇
23 王书慧	4	07:51	5	
7 孙姣	5	09:09	5	
	5	10:17	6	16 董雪
5 王丹	6	10:46	6	
	6	13:33	7	19 韦娜娜
11 于源源	7	17:48	7	
18 戴小宇	8	18:53	7	
	8	19:56	8	15 周亚茹
23 王书慧	9	20:16	8	
	9	22:11	9	21 刘诗彤
6 凤洋	10	22:34	9	
	10	22:47	10	5 张宇
13 黄慧影	11	24:27	10	
	11	26:29	11	8 李诗棋
6 凤洋	12	27:07	11	
	12	27:45	12	5 张宇
6 凤洋	13	28:02	12	
11 于源源	14	28:43	12	
	2nd Half			
	14	01:32	13	3 陈硕
18 戴小宇	15	02:57	13	
	15	03:03	14	16 董雪
13 黄慧影	16	03:55	14	
	16	04:26	15	4 崔云莉
18 戴小宇	17	04:54	15	
	17	05:27	16	3 陈硕
23 王书慧	18	06:05	16	
13 黄慧影	19	06:40	16	
11 于源源	20	07:22	16	
23 王书慧	21	08:38	16	
	21	09:38	17	4 崔云莉
6 凤洋	22	11:02	17	
	22	11:20	18	2 唐悦
23 王书慧	23	16:15	18	
18 戴小宇	24	16:49	18	
	24	17:16	19	6 戴丹妮
23 王书慧	25	17:36	19	
	25	19:13	20	15 周亚茹
	25	19:28	21	5 张宇
	25	20:14	22	6 戴丹妮
2 徐涵舒	26	21:44	22	
	26	21:54	23	15 周亚茹
	26	24:04	24	2 唐悦
18 戴小宇	27	25:25	24	
	27	26:17	25	21 刘诗彤
	27	27:06	26	6 戴丹妮
6 凤洋	28	27:44	26	
23 王书慧	29	29:59	26	

场上队员： 得分 / 射门　　守门员： 救球 / 射门

D	取消资格	DR	取消资格＋报告

中国手球协会
CHINESE HANDBALL ASSOCIATION

2019年全国女子手球冠军杯赛

PHMS Pictorial Handball Match Statistics **IHF** Official System

个人/全队技术统计表

手球 女子 | 预赛 轮次 1 | 组别 B 场次 3 | 合肥体育中心 2019-03-18 16:00

号码	姓名	远射	近射	边射	快攻	突破	任意	七米	合计	%	助攻	失误	警告	2'	取消	时间
江苏(江苏)																
(场上队员)																
1	宋琛茜									0.0%				1		00:35:33
2	徐涵舒		1/1						1/1	100%						00:14:26
5	王丹		1/1	1/1				1/1	3/3	100%						00:17:38
6	凤洋	1/1	2/2	1/2	1/1				5/6	83.3%	1	2				01:00:00
7	孙姣	1/1							1/1	100%		2				01:00:00
11	于源源		1/1		2/2			0/1	3/4	75.0%		2	1			00:45:33
13	黄慧影	1/2	1/2					1/2	3/6	50.0%	1	1				00:45:38
15	孙苗苗									0.0%						00:00:00
18	戴小宇	3/6	2/3					0/1	5/10	50.0%		3	1	1		01:00:00
19	焦雅							0/2	0/2	0.0%						00:01:00
20	渠文娜									0.0%						00:00:00
21	王铃娜									0.0%						00:00:00
22	彭如玉									0.0%						00:24:27
23	王书慧	4/8	0/3				2/2	2/3	8/16	50.0%		6				00:55:40
27	张嘉朔									0.0%						00:00:00
29	陈赛楠									0.0%						00:00:00
	合计	10/18	8/13	2/3	3/3		2/2	4/10	29/49	59.2%	2	16	2	2		
(守门员)																
1	宋琛茜	2/7	2/8	2/2	2/4			0/1	8/22	36.4%				1		00:35:33
22	彭如玉	4/4	3/9	2/4	0/3			1/2	10/22	45.5%						00:24:27
	合计	6/11	5/17	4/6	2/7			1/3	18/44	40.9%				1		

场上队员 ： 得分/射门　　守门员：救球/射门

全队合计	得分	被救	射失	击柱	封球	合计	%
远射	10	3	1	1	3	18	55.6%
近射	8	4		1		13	61.5%
边射	2	1				3	66.7%
快攻	3					3	100.0%
突破							0.0%
任意	2					2	100.0%
七米	4	2	1	3		10	40.0%

中国手球协会
CHINESE HANDBALL ASSOCIATION

2019年全国女子手球冠军杯赛

PHMS Pictorial Handball Match Statistics **IHF** Official System

个人/全队技术统计表

手球 女子 | 预赛 轮次 1 | 组别 B 场次 3 | 合肥体育中心 2019-03-18 16:00

号码	姓名	远射	近射	边射	快攻	突破	任意	七米	合计	%	助攻	失误	警告	2'	取消	时间
广东(广东)																
(场上队员)																
2	唐悦		0/2	2/4				2/3	4/9	44.4%						00:15:42
3	陈硕	0/3	3/4	0/1					3/8	37.5%		3		1		00:43:40
4	崔云莉	2/5			1/1				3/6	50.0%	2	3				00:43:50
5	张宇		3/3	0/2	1/3				4/8	50.0%			1	2		00:46:58
6	戴丹妮		2/2		1/1				3/3	100%		1				00:41:57
7	王戈									0.0%						00:17:57
8	李诗棋		1/1						1/1	100%	1	1		1		00:08:32
13	杨慧									0.0%						00:00:00
15	周亚茹	1/4	2/2						3/6	50.0%	1	1				00:33:38
16	董雪	1/1	1/4						2/5	40.0%			1			00:44:33
19	韦娜娜	1/2							1/2	50.0%	3	2				00:15:45
21	刘诗彤	0/1			2/2				2/3	66.7%						00:19:32
22	范春燕									0.0%						00:52:00
26	杨丽丽									0.0%						00:08:00
33	马琳	0/2		0/1					0/3	0.0%			1			00:27:14
	合计	5/18	12/18	2/8	5/7			2/3	26/54	48.1%	7	11	3	4		
(守门员)																
22	范春燕	3/12	3/10	1/3	0/3		0/1	2/5	9/34	26.5%						00:52:00
26	杨丽丽	0/1	1/2				0/1	0/1	1/5	20.0%						00:08:00
	合计	3/13	4/12	1/3	0/3		0/2	2/6	10/39	25.6%						

场上队员 ： 得分/射门　　守门员：救球/射门

全队合计	得分	被救	射失	击柱	封球	合计	%
远射	5	6	3	2	2	18	27.8%
近射	12	5	1			18	66.7%
边射	2	4		2		8	25.0%
快攻	5	2				7	71.4%
突破							0.0%
任意							0.0%
七米	2	1				3	66.7%

中国手球协会
CHINESE HANDBALL ASSOCIATION

2019年全国女子手球冠军杯赛

PHMS Pictorial Handball Match Statistics **IHF** Official System

图式比赛技术统计表

手球	预赛	组别 B	合肥体育中心
女子	轮次 1	场次 3	2019-03-18 16:00

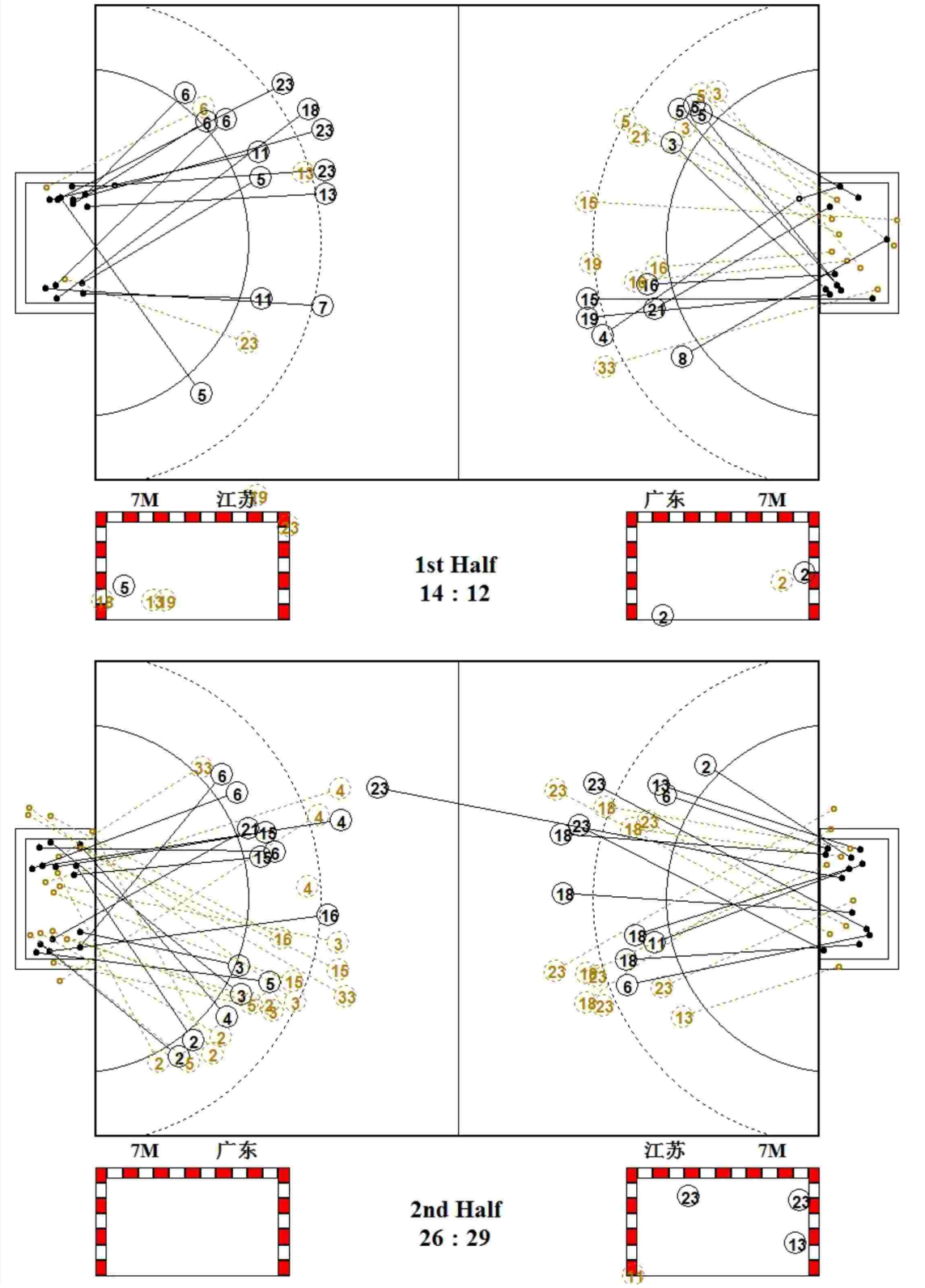

中国手球协会
CHINESE HANDBALL ASSOCIATION

2019年全国女子手球冠军杯赛

PHMS Pictorial Handball Match Statistics — **IHF** Official System

图式射门区域统计

手球	预赛	组别 B	合肥体育中心
女子	轮次 1	场次 3	2019-03-18 16:00

江苏

1 宋琛茜

Post - 0 Miss - 0 Block - 0

2 徐涵舒

1		

Post - 0 Miss - 0 Block - 0

5 王丹

1		1
1		

Post - 0 Miss - 0 Block - 0

6 凤洋

		1
1		
1		2

Post - 0 Miss - 0 Block - 0

7 孙姣

1		

Post - 0 Miss - 0 Block - 0

11 于源源

		1
1		
1		

Post - 1 Miss - 0 Block - 0

13 黄慧影

1		1
		1

Post - 1 Miss - 0 Block - 1

15 孙苗苗

Post - 0 Miss - 0 Block - 0

18 戴小宇

2	1	1
1		

Post - 2 Miss - 0 Block - 0

19 焦雅

Post - 0 Miss - 1 Block - 0

20 渠文娜

Post - 0 Miss - 0 Block - 0

21 王铃娜

Post - 0 Miss - 0 Block - 0

22 彭如玉

Post - 0 Miss - 0 Block - 0

23 王书慧

1		2
	1	2
		2

Post - 1 Miss - 1 Block - 2

27 张嘉朔

Post - 0 Miss - 0 Block - 0

29 陈赛楠

Post - 0 Miss - 0 Block - 0

1 宋琛茜

2/3	0/1	1/4
1/2	1/1	1/3
1/3	1/1	0/4

22 彭如玉

0/2	1/1	0/1
1/2	2/2	3/4
1/4	1/1	1/5

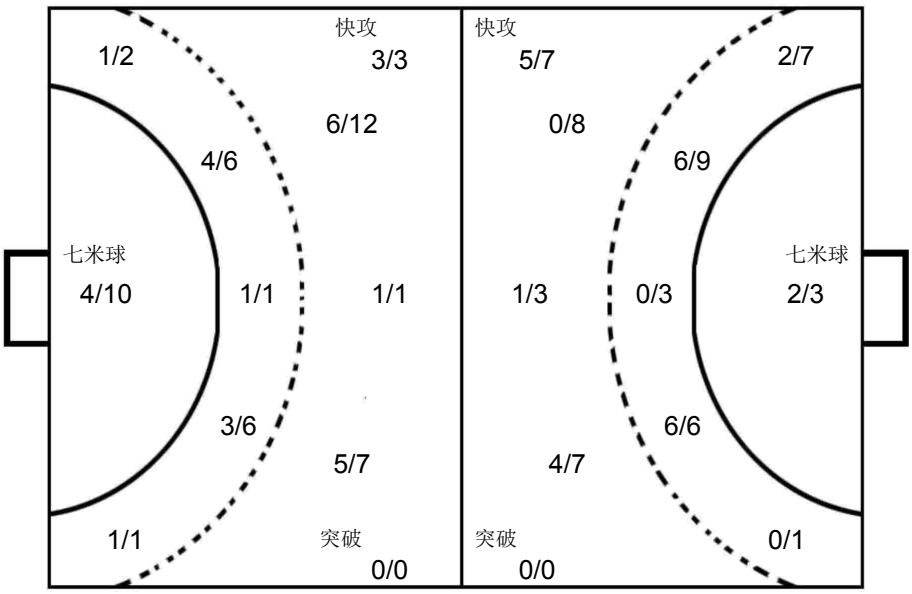

22 范春燕

0/2		1/5
1/8	1/3	1/4
4/7		1/5

26 杨丽丽

1/1		0/2
0/1		0/1

广东

2 唐悦

1		
		1
1		1

Post - 1 Miss - 0 Block - 0

3 陈硕

		1
1		1

Post - 1 Miss - 1 Block - 0

4 崔云莉

		1
1		1

Post - 0 Miss - 1 Block - 1

5 张宇

1		
1		
		2

Post - 1 Miss - 0 Block - 0

6 戴丹妮

		2
1		

Post - 0 Miss - 0 Block - 0

7 王戈

Post - 0 Miss - 0 Block - 0

8 李诗棋

	1	

Post - 0 Miss - 0 Block - 0

13 杨慧

Post - 0 Miss - 0 Block - 0

15 周亚茹

		1
		1
		1

Post - 1 Miss - 0 Block - 0

16 董雪

1		
		1

Post - 0 Miss - 1 Block - 0

19 韦娜娜

		1

Post - 0 Miss - 0 Block - 1

21 刘诗彤

1		
1		

Post - 0 Miss - 0 Block - 0

22 范春燕

Post - 0 Miss - 0 Block - 0

26 杨丽丽

Post - 0 Miss - 0 Block - 0

33 马琳

Post - 0 Miss - 1 Block - 0

中国手球协会
CHINESE HANDBALL ASSOCIATION

2019年全国女子手球冠军杯赛

女子 全国杯赛

预赛 Group B

PHMS Pictorial Handball Match Statistics — **IHF** Official System

Team A	Team B	Match Number
A 山东	B 北京	4

Playeed in	in the hall	on	at	Spectators
安徽合肥	合肥体育中心	2019-03-18	17:30 hours	

Half-time(30')	A	B	End of playing time	A	B	1st extra time	A	B	2nd extra time	A	B	After penalty throws	A	B
	17	5		35	15									

Number of 7 m	A	Team time-out 1	2	3	Full name of players and officials	Team time-out 1	2	3	B	Number of 7 m
	1/1	24:30				10:44	42:08		0/0	

No.	Team A	G	W	2'	D	DR	No.	Team B	G	W	2'	D	DR
1	路畅						1	王雨晗					
3	侯秀萍	7	1	1			3	季小桐	2				
6	于千千	2					5	宋建军	1	1	1		
7	杨嘉露						6	侯鑫淼					
9	周钰婷	4					9	石梓薇	4	1	1		
11	吕青纹	4					10	陈丽婷	1				
16	宋俊蓉						11	纪婉					
17	高梦洁	1					13	杨政赢	4				
18	刘婵	5		1			20	田媛	1				
19	姜伟珊	6					21	郝泽荣					
21	穆庆丛	3					23	闫美珠					
22	邓雅楠						24	李华	2				
23	徐悦		1				27	曹芳鸣					
33	王彩琳	3					37	靳爽					
							39	赵楠					
B	马海湧（主教练）						A	宋刚					
C	王莎莎						B	黄承（主教练）					
D	徐强						C	李翼					
E	王日东						D	刘文永					

A	Signatures of responsables for the teams (Off.A)	B
TP	Remarks of referees / HF Official	TP

			Signatures	
Referees	严璐（CHN）	王亚光（CHN）		
T.D.	许宜扬（CHN）	柴业宏（CHN）		
CHA Off.				

Note:Number of 7m Throws Awarded to Team A and B,Goals (G),Warnings (W),Suspensions (2'),Direct Disqualiflcation (D),Disqualiflcation With Report (DR)and Team Penalty (TP).

Table Officials: 徐依婷 林洁 Statisticians: 王梓衡 李双

中国手球协会
CHINESE HANDBALL ASSOCIATION

2019年全国女子手球冠军杯赛

PHMS Pictorial Handball Match Statistics **IHF** Official System

竞赛技术统计

手球	预赛	组别 B	合肥体育中心
女子	轮次 1	场次 4	2019-03-18 17:30

Referees: 严璐 (CHN) / 王亚光 (CHN)

Teams: 山东(山东) VS 北京(北京)

Result: 35:15(17:5)

山东		远射	近射	边射	快攻	突破	任意球	7m球	合计	%	助攻	失误	警告	2'	D+DR
主教练：	马海湧														
1	路畅										3				
3	侯秀萍	5/6				0/1	1/1	1/1	7/9	77.8			1	1	
6	于千千	1/3	1/1						2/4	50.0					
7	杨嘉露														
9	周钰婷	1/1	1/1		0/1	2/3			4/6	66.7	1	2			
11	吕青纹			1/1	3/3				4/4	100	1				
16	宋俊蓉														
17	高梦洁	1/2	0/1						1/3	33.3		1			
18	刘婵	1/2	2/2	0/3	2/2				5/9	55.6	1			1	
19	姜伟珊			1/1	5/5				6/6	100		2			
21	穆庆丛		2/2		1/1				3/3	100	1	1			
22	邓雅楠														
23	徐悦		0/1						0/1	0.0	1	1	1		
33	王彩琳	0/1			1/1	2/2			3/4	75.0	3	2			
运动员	合计	9/15	6/8	2/5	12/13	4/6	1/1	1/1	35/49	71.4	11	9	2	2	
1	路畅	3/8		1/1			1/1		5/10	50.0	3				
16	宋俊蓉	3/5		1/1		0/1			4/7	57.1					
22	邓雅楠	1/4		1/3	0/2				2/9	22.2					
守门员	合计	7/17		3/5	0/2	0/1	1/1		11/26	42.3	3				

北京		远射	近射	边射	快攻	突破	任意球	7m球	合计	%	助攻	失误	警告	2'	D+DR
主教练：	黄承														
1	王雨晗											1			
3	季小桐	2/6							2/6	33.3		2			
5	宋建军	1/5							1/5	20.0		1	1	1	
6	侯鑫淼	0/2		0/2					0/4	0.0		2			
9	石梓薇	4/13							4/13	30.8		7	1	1	
10	陈丽婷			1/3					1/3	33.3		1			
11	纪婉			0/2					0/2	0.0					
13	杨政赢	3/10				1/1			4/11	36.4					
20	田媛				1/1				1/1	100					
21	郝泽荣						0/1		0/1	0.0		1			
23	闫美珠														
24	李华			1/1	1/1				2/2	100					
27	曹芳鸣														
37	靳爽														
39	赵楠														
运动员	合计	10/36		2/8	2/2	1/1	0/1		15/48	31.3		15	2	2	
1	王雨晗	3/10	1/4	2/3	1/8	2/4	0/1		9/30	30.0		1			
37	靳爽	0/2	0/3	0/1	0/5	0/2		0/1	0/14	0.0					
守门员	合计	3/12	1/7	2/4	1/13	2/6	0/1	0/1	9/44	20.5		1			

山东		比赛进程			北京
		1st Half			
18 刘婵	1	03:24	0		
	1	04:55	1	9	石梓薇
9 周钰婷	2	05:38	1		
19 姜伟珊	3	06:52	1		
3 侯秀萍	4	09:49	1		
18 刘婵	5	10:09	1		
19 姜伟珊	6	10:40	1		
9 周钰婷	7	11:21	1		
18 刘婵	8	12:33	1		
3 侯秀萍	9	14:09	1		
19 姜伟珊	10	15:36	1		
19 姜伟珊	11	16:36	1		
19 姜伟珊	12	17:38	1		
	12	19:12	2	9	石梓薇
3 侯秀萍	13	19:20	2		
18 刘婵	14	21:42	2		
	14	22:18	3	3	季小桐
	14	24:09	4	3	季小桐
18 刘婵	15	25:21	4		
	15	25:50	5	9	石梓薇
21 穆庆丛	16	25:58	5		
3 侯秀萍	17	29:26	5		
		2nd Half			
3 侯秀萍	18	00:24	5		
9 周钰婷	19	01:55	5		
11 吕青纹	20	02:14	5		
3 侯秀萍	21	03:14	5		
11 吕青纹	22	05:26	5		
33 王彩琳	23	05:54	5		
19 姜伟珊	24	06:34	5		
33 王彩琳	25	08:27	5		
21 穆庆丛	26	10:34	5		
11 吕青纹	27	11:30	5		
	27	12:48	6	9	石梓薇
11 吕青纹	28	13:33	6		
3 侯秀萍	29	14:37	6		
	29	15:59	7	13	杨政赢
9 周钰婷	30	16:14	7		
	30	16:45	8	13	杨政赢
6 于千千	31	17:36	8		
	31	18:57	9	10	陈丽婷
33 王彩琳	32	20:50	9		
21 穆庆丛	33	21:25	9		
	33	21:54	10	13	杨政赢
	33	24:02	11	20	田媛
	33	25:16	12	13	杨政赢
17 高梦洁	34	25:59	12		
	34	27:21	13	24	李华
	34	28:00	14	24	李华
	34	28:30	15	5	宋建军
6 于千千	35	29:10	15		

场上队员： 得分 / 射门　　守门员： 救球 / 射门

D	取消资格	DR	取消资格＋报告

中国手球协会
CHINESE HANDBALL ASSOCIATION

2019年全国女子手球冠军杯赛

PHMS Pictorial Handball Match Statistics **IHF** Official System

个人/全队技术统计表

手球 女子 | 预赛 轮次 1 | 组别 B 场次 4 | 合肥体育中心 2019-03-18 17:30

号码	姓名	远射	近射	边射	快攻	突破	任意	七米	合计	%	助攻	失误	警告	2'	取消	时间
山东(山东)																
(场上队员)																
1	路畅									0.0%	3					00:30:00
3	侯秀萍	5/6				0/1	1/1	1/1	7/9	77.8%			1	1		00:50:36
6	于千千	1/3	1/1						2/4	50.0%						00:12:47
7	杨嘉露									0.0%						00:00:00
9	周钰婷	1/1	1/1		0/1	2/3			4/6	66.7%	1	2				00:44:40
11	吕青纹			1/1	3/3				4/4	100%	1					00:25:16
16	宋俊蓉									0.0%						00:18:27
17	高梦洁	1/2	0/1						1/3	33.3%		1				00:15:03
18	刘婵	1/2	2/2	0/3	2/2				5/9	55.6%	1			1		00:45:43
19	姜伟珊			1/1	5/5				6/6	100%		2				00:44:15
21	穆庆丛		2/2		1/1				3/3	100%	1	1				00:37:35
22	邓雅楠									0.0%						00:11:33
23	徐悦		0/1						0/1	0.0%	1	1	1			00:34:07
33	王彩琳	0/1			1/1	2/2			3/4	75.0%	3	2				01:11:28
	合计	9/15	6/8	2/5	12/13	4/6	1/1	1/1	35/49	71.4%	11	9	2	2		
(守门员)																
1	路畅	3/8		1/1			1/1		5/10	50.0%	3					00:30:00
16	宋俊蓉	3/5		1/1		0/1			4/7	57.1%						00:18:27
22	邓雅楠	1/4		1/3	0/2				2/9	22.2%						00:11:33
	合计	7/17		3/5	0/2	0/1	1/1		11/26	42.3%	3					

场上队员 ： 得分/射门　　守门员：救球/射门

全队合计	得分	被救	射失	击柱	封球	合计	%
远射	9	3			3	15	60.0%
近射	6	1			1	8	75.0%
边射	2	2		1		5	40.0%
快攻	12	1				13	92.3%
突破	4	2				6	66.7%
任意	1					1	100.0%
七米	1					1	100.0%

中国手球协会
CHINESE HANDBALL ASSOCIATION

2019年全国女子手球冠军杯赛

PHMS Pictorial Handball Match Statistics **IHF** Official System

个人/全队技术统计表

手球 女子 | 预赛 轮次 1 | 组别 B 场次 4 | 合肥体育中心 2019-03-18 17:30

号码	姓名	远射	近射	边射	快攻	突破	任意	七米	合计	%	助攻	失误	警告	2'	取消	时间
北京(北京)																
(场上队员)																
1	王雨晗									0.0%		1				00:42:11
3	季小桐	2/6							2/6	33.3%		2				00:20:54
5	宋建军	1/5							1/5	20.0%		1	1	1		00:59:16
6	侯鑫淼	0/2		0/2					0/4	0.0%		2				00:43:01
9	石梓薇	4/13							4/13	30.8%		7	1	1		00:59:57
10	陈丽婷			1/3					1/3	33.3%		1				00:30:22
11	纪婉			0/2					0/2	0.0%						00:29:33
13	杨政赢	3/10				1/1			4/11	36.4%						00:39:03
20	田媛				1/1				1/1	100%						00:11:37
21	郝泽荣						0/1		0/1	0.0%		1				00:48:21
23	闫美珠									0.0%						00:00:00
24	李华			1/1	1/1				2/2	100%						00:17:38
27	曹芳鸣									0.0%						00:00:00
37	靳爽									0.0%						00:17:49
39	赵楠									0.0%						00:00:00
	合计	10/36		2/8	2/2	1/1	0/1		15/48	31.3%		15	2	2		
(守门员)																
1	王雨晗	3/10	1/4	2/3	1/8	2/4	0/1		9/30	30.0%		1				00:42:11
37	靳爽	0/2	0/3	0/1	0/5	0/2		0/1	0/14	0.0%						00:17:49
	合计	3/12	1/7	2/4	1/13	2/6	0/1	0/1	9/44	20.5%		1				

场上队员 ： 得分/射门　　守门员：救球/射门

全队合计	得分	被救	射失	击柱	封球	合计	%
远射	10	7	5	7	7	36	27.8%
近射							0.0%
边射	2	3		3		8	25.0%
快攻	2					2	100.0%
突破	1					1	100.0%
任意		1				1	0.0%
七米							0.0%

中国手球协会
CHINESE HANDBALL ASSOCIATION

2019年全国女子手球冠军杯赛

PHMS Pictorial Handball Match Statistics **IHF** Official System

图式比赛技术统计表

手球	预赛	组别 B	合肥体育中心
女子	轮次 1	场次 4	2019-03-18 17:30

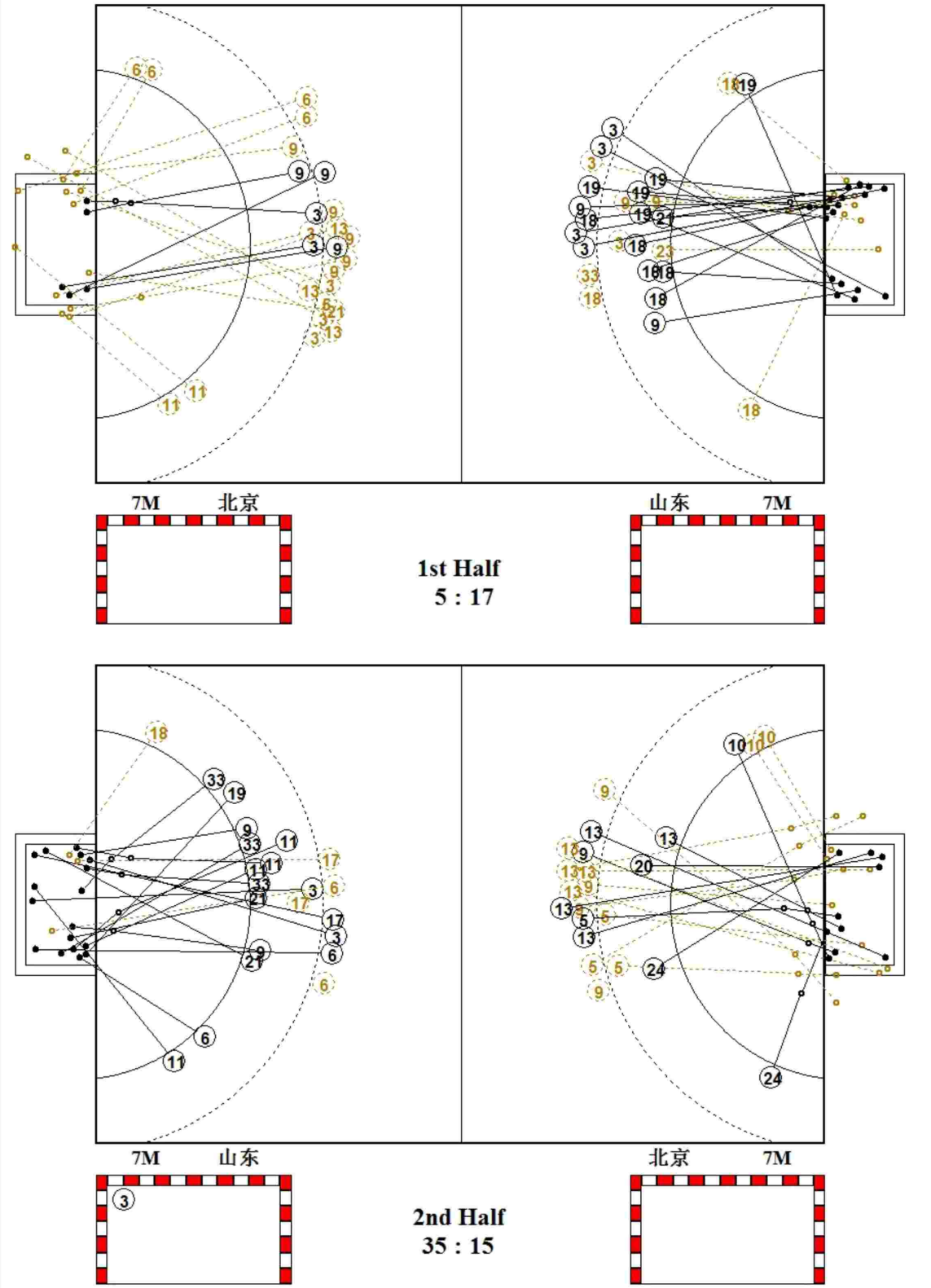

中国手球协会
CHINESE HANDBALL ASSOCIATION

2019年全国女子手球冠军杯赛

PHMS Pictorial Handball Match Statistics **IHF** Official System

图式射门区域统计

手球	预赛	组别 B	合肥体育中心
女子	轮次 1	场次 4	2019-03-18 17:30

山东

1 路畅

Post - 0 Miss - 0 Block - 0

3 侯秀萍

2	1	1
1		
		2

Post - 0 Miss - 0 Block - 0

6 于千千

1		
1		

Post - 0 Miss - 0 Block - 1

7 杨嘉露

Post - 0 Miss - 0 Block - 0

9 周钰婷

1		1
1		1

Post - 0 Miss - 0 Block - 0

11 吕青纹

	1	
2		1

Post - 0 Miss - 0 Block - 0

16 宋俊蓉

Post - 0 Miss - 0 Block - 0

17 高梦洁

		1

Post - 0 Miss - 0 Block - 1

18 刘婵

3		
1		1

Post - 1 Miss - 0 Block - 1

19 姜伟珊

		1
4		1

Post - 0 Miss - 0 Block - 0

21 穆庆丛

		1
1		
1		

Post - 0 Miss - 0 Block - 0

22 邓雅楠

Post - 0 Miss - 0 Block - 0

23 徐悦

Post - 0 Miss - 0 Block - 0

33 王彩琳

1		
	1	1

Post - 0 Miss - 0 Block - 1

1 路畅

1/3		1/1
1/2		2/4

16 宋俊蓉

0/1		
		1/1
2/2	1/1	0/2

22 邓雅楠

1/3		0/1
1/2	0/1	0/2

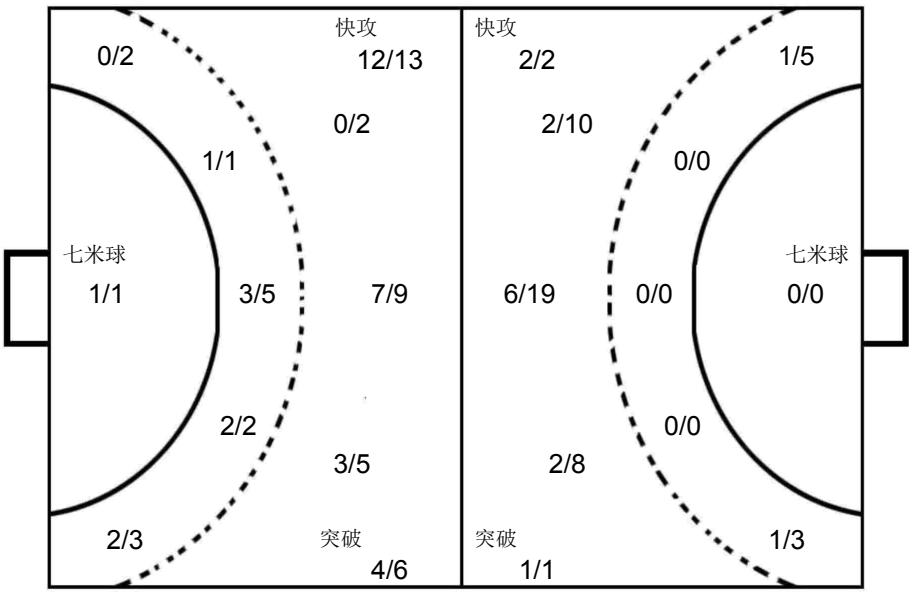

1 王雨晗

0/2	1/1	0/2
4/9		1/3
2/8		1/5

37 靳爽

0/1	0/2	0/1
0/2		
0/4	0/1	0/3

北京

1 王雨晗

Post - 0 Miss - 0 Block - 0

3 季小桐

1		
		1

Post - 0 Miss - 1 Block - 1

5 宋建军

	1	

Post - 1 Miss - 1 Block - 1

6 侯鑫淼

Post - 2 Miss - 0 Block - 0

9 石梓薇

1		
1		2

Post - 2 Miss - 1 Block - 4

10 陈丽婷

		1

Post - 0 Miss - 0 Block - 0

11 纪婉

Post - 2 Miss - 0 Block - 0

13 杨政赢

2		1
		1

Post - 3 Miss - 2 Block - 1

20 田媛

1		

Post - 0 Miss - 0 Block - 0

21 郝泽荣

Post - 0 Miss - 0 Block - 0

23 闫美珠

Post - 0 Miss - 0 Block - 0

24 李华

1		1

Post - 0 Miss - 0 Block - 0

27 曹芳鸣

Post - 0 Miss - 0 Block - 0

37 靳爽

Post - 0 Miss - 0 Block - 0

39 赵楠

Post - 0 Miss - 0 Block - 0

中国手球协会
CHINESE HANDBALL ASSOCIATION

2019年全国女子手球冠军杯赛

女子 全国杯赛

预赛 Group A

PHMS Pictorial Handball Match Statistics — **IHF** Official System

Team A	Team B	Match Number
A 陕西	B 辽宁	5

Playeed in	in the hall	on	at	Spectators
安徽合肥	合肥体育中心	2019-03-19	14:30 hours	

Half-time(30')	A	B	End of playing time	A	B	1st extra time	A	B	2nd extra time	A	B	After penalty throws	A	B
	15	11		31	21									

Number of 7 m	A	Team time-out 1	2	3	Full name of players and officials	Team time-out 1	2	3	B	Number of 7 m
	3/4	12:09	50:56			04:41	26:19		5/6	

No.	Team A	G	W	2'	D	DR	No.	Team B	G	W	2'	D	DR
1	陈颖						1	于薇诗					
4	练素琪	4					6	史晶晶	4	1	1		
5	高媛媛	9					9	姚梦园					
6	刘杰	1					10	史雨欣	1		1		
9	万晓雅						11	朱海云	2				
11	李袁梦						16	曹莹					
12	胡雨诺						20	孙弘玲	9				
13	高静						21	王艺璇	3		1		
17	周俞晨						23	陶萃					
20	梁蓉	3		1			27	王丹					
21	谢明月	4					33	尤婉莹	1		1		
24	吴静雯	2					37	吕秋雪	1		1		
25	马洁												
26	顾蕾	2	1										
27	吴美琪	6	1	1									
28	李秋淇												
A	金鸿						A	张瑜					
B	尹泰一（主教练）						B	陈宏瑞（主教练）					
C	陈志伟						C	罗帅					
							D	桂海旭					

A	Signatures of responsables for the teams (Off.A)	B
TP	Remarks of referees / HF Official	TP

			Signatures	
Referees	谷瑶（CHN）	王漪（CHN）		
T.D.	许宜扬（CHN）	龙佩莉（CHN）		
CHA Off.				

Note:Number of 7m Throws Awarded to Team A and B,Goals (G),Warnings (W),Suspensions (2'),Direct Disqualiflcation (D),Disqualiflcation With Report (DR)and Team Penalty (TP).

Table Officials: 林洁 刘语秋 Statisticians: 李双 王玮

中国手球协会
CHINESE HANDBALL ASSOCIATION

2019年全国女子手球冠军杯赛

PHMS Pictorial Handball Match Statistics **IHF** Official System

竞赛技术统计

手球	预赛	组别 A	合肥体育中心
女子	轮次 2	场次 5	2019-03-19 14:30

Referees: 谷瑶 (CHN) / 王漪 (CHN)

Teams: 陕西(陕西) VS 辽宁(辽宁)

Result: 31:21(15:11)

陕西		远射	近射	边射	快攻	突破	任意球	7m球	合计	%	助攻	失误	警告	2'	D+DR
主教练：	尹泰一														
1	陈颖														
4	练素琪		3/3		1/2				4/5	80.0		1			
5	高媛媛	5/7	1/1		1/1	1/1		1/1	9/11	81.8	1	2			
6	刘杰	1/2							1/2	50.0					
9	万晓雅														
11	李袁梦														
12	胡雨诺										1				
13	高静														
17	周俞晨														
20	梁蓉		3/4						3/4	75.0	1	2		1	
21	谢明月		3/3		1/2				4/5	80.0	1	1			
24	吴静雯					1/1		1/1	2/2	100		1			
25	马洁														
26	顾蕾	1/3	1/2	0/2		0/1			2/8	25.0	2	2	1		
27	吴美琪	1/5	1/1		3/3			1/2	6/11	54.5	1	3	1	1	
28	李秋淇														
运动员	合计	8/17	12/14	0/2	6/8	2/3		3/4	31/48	64.6	7	12	2	2	
1	陈颖	0/1		0/1		0/1			0/3	0.0					
12	胡雨诺	2/3	4/12	1/4	2/2	0/1		0/5	9/27	33.3	1				
守门员	合计	2/4	4/12	1/5	2/2	0/2		0/5	9/30	30.0	1				

辽宁		远射	近射	边射	快攻	突破	任意球	7m球	合计	%	助攻	失误	警告	2'	D+DR
主教练：	陈宏瑞														
1	于薇诗														
6	史晶晶	1/5	2/4			1/1			4/10	40.0	3	4	1	1	
9	姚梦园														
10	史雨欣		1/2						1/2	50.0		2		1	
11	朱海云	1/5	1/2						2/7	28.6	1	5			
16	曹莹		0/1						0/1	0.0		1			
20	孙弘玲		3/3	3/4	0/1			3/4	9/12	75.0		1			
21	王艺璇		1/1	0/1	0/1			2/2	3/5	60.0				1	
23	陶萃														
27	王丹														
33	尤婉莹	0/1		1/4					1/5	20.0		3		1	
37	吕秋雪					1/1			1/1	100	1	1		1	
运动员	合计	2/11	8/13	4/9	0/2	2/2		5/6	21/43	48.8	5	17	1	5	
1	于薇诗	0/2	0/1		0/1			0/1	0/5	0.0					
27	王丹	5/11	1/12	2/2	2/7	0/2		1/3	11/37	29.7					
守门员	合计	5/13	1/13	2/2	2/8	0/2		1/4	11/42	26.2					

陕西	比赛进程			辽宁
	1st Half			
27 吴美琪	1 00:37	0		
	1 01:13	1	37	吕秋雪
26 顾蕾	2 01:44	1		
	2 02:21	2	11	朱海云
5 高媛媛	3 02:46	2		
	3 03:17	3	20	孙弘玲
5 高媛媛	4 03:50	3		
20 梁蓉	5 04:35	3		
	5 05:15	4	6	史晶晶
	5 07:14	5	6	史晶晶
	5 08:45	6	20	孙弘玲
	5 09:45	7	6	史晶晶
	5 12:00	8	20	孙弘玲
5 高媛媛	6 12:22	8		
5 高媛媛	7 13:01	8		
	7 13:30	9	20	孙弘玲
5 高媛媛	8 14:24	9		
27 吴美琪	9 16:38	9		
21 谢明月	10 19:28	9		
	10 19:58	10	6	史晶晶
	10 21:23	11	20	孙弘玲
21 谢明月	11 23:48	11		
21 谢明月	12 24:56	11		
27 吴美琪	13 26:06	11		
24 吴静雯	14 27:13	11		
20 梁蓉	15 28:27	11		
	2nd Half			
4 练素琪	16 00:43	11		
20 梁蓉	17 02:34	11		
5 高媛媛	18 03:20	11		
	18 04:03	12	20	孙弘玲
24 吴静雯	19 04:56	12		
	19 05:23	13	20	孙弘玲
	19 06:58	14	20	孙弘玲
21 谢明月	20 09:20	14		
	20 09:53	15	33	尤婉莹
5 高媛媛	21 10:05	15		
	21 10:54	16	21	王艺璇
4 练素琪	22 12:50	16		
	22 13:31	17	10	史雨欣
26 顾蕾	23 13:56	17		
27 吴美琪	24 14:36	17		
4 练素琪	25 15:19	17		
	25 15:59	18	20	孙弘玲
5 高媛媛	26 17:10	18		
27 吴美琪	27 19:48	18		
	27 20:16	19	11	朱海云
5 高媛媛	28 24:34	19		
	28 25:06	20	21	王艺璇
27 吴美琪	29 25:35	20		
4 练素琪	30 26:09	20		
	30 29:06	21	21	王艺璇
6 刘杰	31 29:55	21		

场上队员： 得分 / 射门　　守门员： 救球 / 射门

D	取消资格	DR	取消资格＋报告

中国手球协会
CHINESE HANDBALL ASSOCIATION

2019年全国女子手球冠军杯赛

PHMS Pictorial Handball Match Statistics **IHF** Official System

个人/全队技术统计表

手球 女子 | 预赛 轮次 2 | 组别 A 场次 5 | 合肥体育中心 2019-03-19 14:30

号码	姓名	远射	近射	边射	快攻	突破	任意	七米	合计	%	助攻	失误	警告	2'	取消	时间
陕西(陕西)																
(场上队员)																
1	陈颖									0.0%						00:03:24
4	练素琪		3/3		1/2				4/5	80.0%		1				00:57:04
5	高媛媛	5/7	1/1		1/1	1/1		1/1	9/11	81.8%	1	2				00:57:27
6	刘杰	1/2							1/2	50.0%						00:08:05
9	万晓雅									0.0%						00:00:00
11	李袁梦									0.0%						00:00:00
12	胡雨诺									0.0%	1					00:56:36
13	高静									0.0%						00:02:55
17	周俞晨									0.0%						00:00:00
20	梁蓉		3/4						3/4	75.0%	1	2		1		01:00:00
21	谢明月		3/3		1/2				4/5	80.0%	1	1				00:56:12
24	吴静雯					1/1		1/1	2/2	100%		1				00:07:27
25	马洁									0.0%						00:03:47
26	顾蕾	1/3	1/2	0/2		0/1			2/8	25.0%	2	2	1			00:51:31
27	吴美琪	1/5	1/1		3/3			1/2	6/11	54.5%	1	3	1	1		00:55:18
28	李秋淇									0.0%						00:00:00
	合计	8/17	12/14	0/2	6/8	2/3		3/4	31/48	64.6%	7	12	2	2		
(守门员)																
1	陈颖	0/1		0/1		0/1			0/3	0.0%						00:03:24
12	胡雨诺	2/3	4/12	1/4	2/2	0/1		0/5	9/27	33.3%	1					00:56:36
	合计	2/4	4/12	1/5	2/2	0/2		0/5	9/30	30.0%	1					

场上队员 ： 得分/射门　　守门员：救球/射门

全队合计	得分	被救	射失	击柱	封球	合计	%
远射	8	5	2	1	1	17	47.1%
近射	12	1	1			14	85.7%
边射		2				2	0.0%
快攻	6	2				8	75.0%
突破	2		1			3	66.7%
任意							0.0%
七米	3	1				4	75.0%

中国手球协会
CHINESE HANDBALL ASSOCIATION

2019年全国女子手球冠军杯赛

PHMS Pictorial Handball Match Statistics **IHF** Official System

个人/全队技术统计表

手球 女子 | 预赛 轮次 2 | 组别 A 场次 5 | 合肥体育中心 2019-03-19 14:30

号码	姓名	远射	近射	边射	快攻	突破	任意	七米	合计	%	助攻	失误	警告	2'	取消	时间
辽宁(辽宁)																
(场上队员)																
1	于薇诗									0.0%						00:04:28
6	史晶晶	1/5	2/4			1/1			4/10	40.0%	3	4	1	1		00:51:28
9	姚梦园									0.0%						00:00:00
10	史雨欣		1/2						1/2	50.0%		2		1		00:47:07
11	朱海云	1/5	1/2						2/7	28.6%	1	5				00:55:16
16	曹莹		0/1						0/1	0.0%		1				00:08:56
20	孙弘玲		3/3	3/4	0/1			3/4	9/12	75.0%		1				01:00:00
21	王艺璇		1/1	0/1	0/1			2/2	3/5	60.0%				1		00:22:21
23	陶萃									0.0%						00:00:00
27	王丹									0.0%						00:55:32
33	尤婉莹	0/1		1/4					1/5	20.0%		3		1		00:59:02
37	吕秋雪					1/1			1/1	100%	1	1		1		00:55:42
	合计	2/11	8/13	4/9	0/2	2/2		5/6	21/43	48.8%	5	17	1	5		
(守门员)																
1	于薇诗	0/2	0/1		0/1			0/1	0/5	0.0%						00:04:28
27	王丹	5/11	1/12	2/2	2/7	0/2		1/3	11/37	29.7%						00:55:32
	合计	5/13	1/13	2/2	2/8	0/2		1/4	11/42	26.2%						

场上队员 ： 得分/射门　　守门员：救球/射门

全队合计	得分	被救	射失	击柱	封球	合计	%
远射	2	2	3		4	11	18.2%
近射	8	4		1		13	61.5%
边射	4	1	2	2		9	44.4%
快攻		2				2	0.0%
突破	2					2	100.0%
任意							0.0%
七米	5			1		6	83.3%

中国手球协会
CHINESE HANDBALL ASSOCIATION

2019年全国女子手球冠军杯赛

PHMS Pictorial Handball Match Statistics **IHF** Official System

图式比赛技术统计表

手球	预赛	组别 A	合肥体育中心
女子	轮次 2	场次 5	2019-03-19 14:30

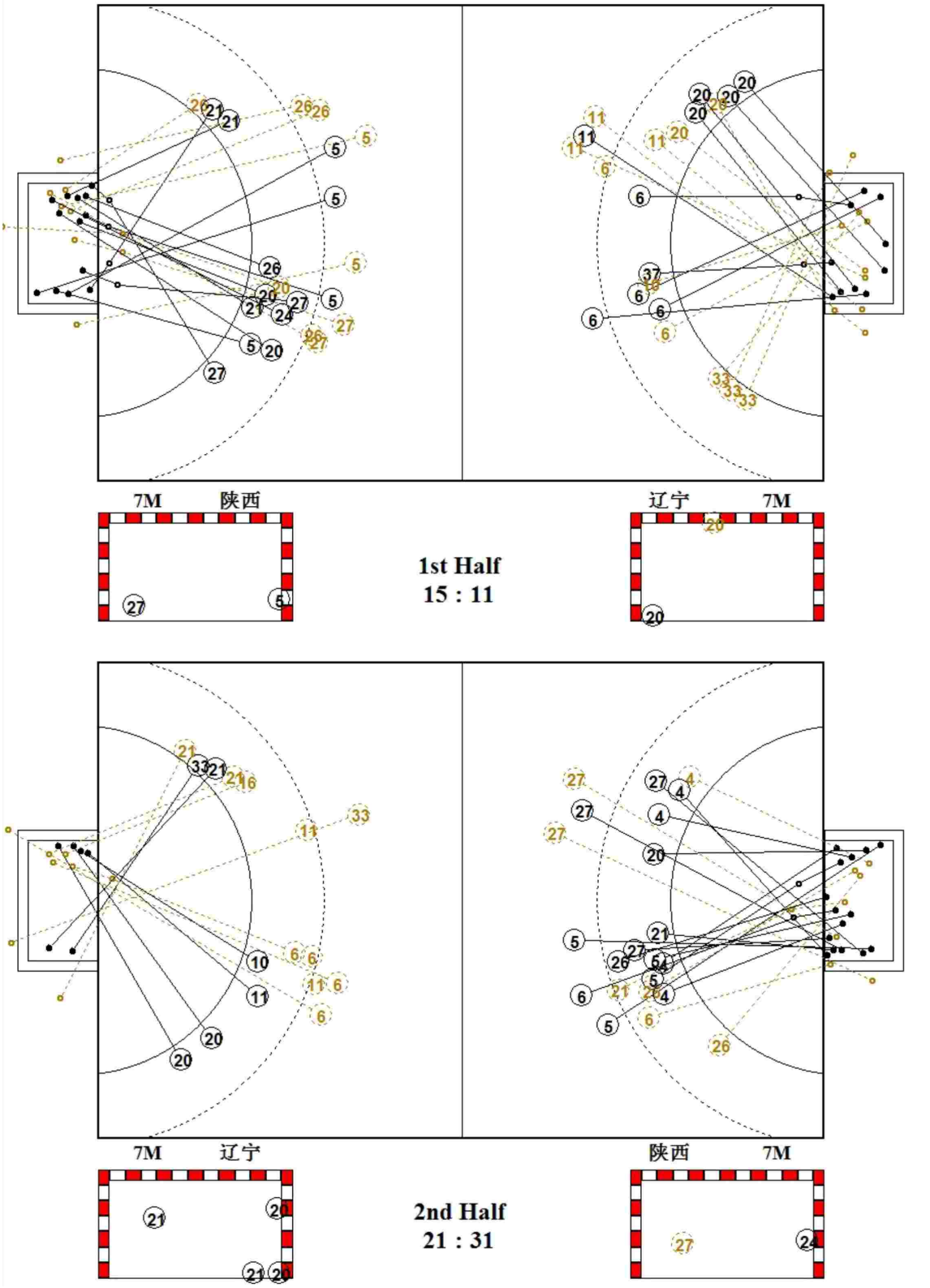

中国手球协会
CHINESE HANDBALL ASSOCIATION

2019年全国女子手球冠军杯赛

PHMS Pictorial Handball Match Statistics **IHF** Official System

图式射门区域统计

手球	预赛	组别 A	合肥体育中心
女子	轮次 2	场次 5	2019-03-19 14:30

陕西

1 陈颖

Post - 0 Miss - 0 Block - 0

4 练素琪

1		
1		2

Post - 0 Miss - 0 Block - 0

5 高媛媛

2		1
2	1	
1		2

Post - 0 Miss - 1 Block - 0

6 刘杰

	1	

Post - 1 Miss - 0 Block - 0

9 万晓雅

Post - 0 Miss - 0 Block - 0

11 李袁梦

Post - 0 Miss - 0 Block - 0

12 胡雨诺

Post - 0 Miss - 0 Block - 0

13 高静

Post - 0 Miss - 0 Block - 0

17 周俞晨

Post - 0 Miss - 0 Block - 0

20 梁蓉

1		1
		1

Post - 0 Miss - 1 Block - 0

21 谢明月

		1
1		2

Post - 0 Miss - 0 Block - 0

24 吴静雯

		1
		1

Post - 0 Miss - 0 Block - 0

25 马洁

Post - 0 Miss - 0 Block - 0

26 顾蕾

	1	1

Post - 0 Miss - 1 Block - 1

27 吴美琪

		1
2		3

Post - 0 Miss - 1 Block - 0

28 李秋淇

Post - 0 Miss - 0 Block - 0

1 陈颖

		0/1
	0/1	0/1

12 胡雨诺

0/3	0/1	1/2
2/5		5/9
0/1	1/1	0/5

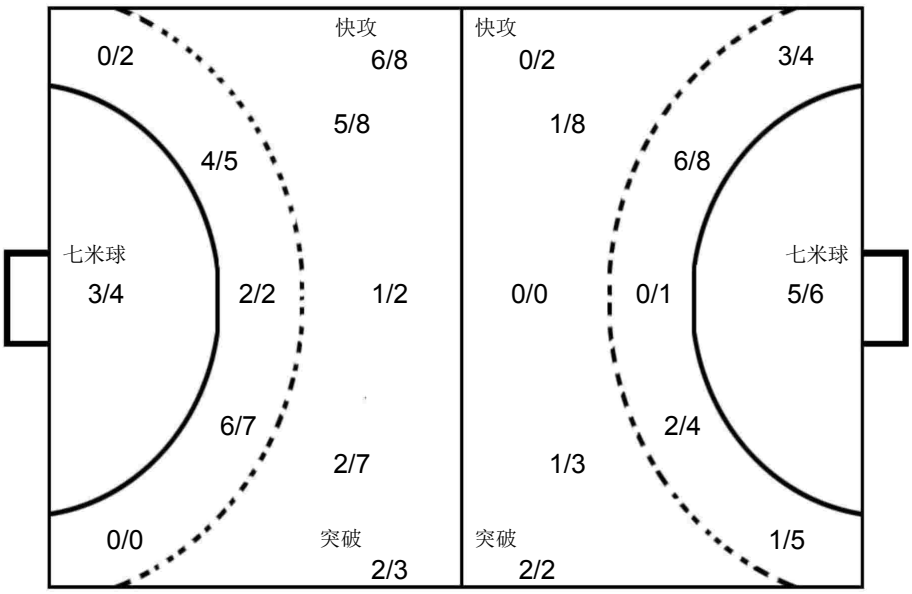

1 于薇诗

0/1		0/1
		0/3

27 王丹

1/3		1/3
3/6	1/2	3/6
0/5	1/3	1/9

辽宁

1 于薇诗

Post - 0 Miss - 0 Block - 0

6 史晶晶

1		
2		1

Post - 0 Miss - 1 Block - 2

9 姚梦园

Post - 0 Miss - 0 Block - 0

10 史雨欣

		1

Post - 0 Miss - 0 Block - 0

11 朱海云

		2

Post - 1 Miss - 1 Block - 2

16 曹莹

Post - 0 Miss - 0 Block - 0

20 孙弘玲

	1	2
		3
1		2

Post - 2 Miss - 0 Block - 0

21 王艺璇

2		
		1

Post - 0 Miss - 1 Block - 0

23 陶萃

Post - 0 Miss - 0 Block - 0

27 王丹

Post - 0 Miss - 0 Block - 0

33 尤婉莹

1		

Post - 1 Miss - 2 Block - 0

37 吕秋雪

	1	

Post - 0 Miss - 0 Block - 0

中国手球协会
CHINESE HANDBALL ASSOCIATION

2019年全国女子手球冠军杯赛

女子 全国杯赛

预赛 Group A

PHMS Pictorial Handball Match Statistics — **IHF** Official System

Team A	Team B	Match Number
A 四川	B 上海	6

Playeed in	in the hall	on	at	Spectators
安徽合肥	合肥体育中心	2019-03-19	16:00 hours	

Half-time(30')	A	B	End of playing time	A	B	1st extra time	A	B	2nd extra time	A	B	After penalty throws	A	B
	4	15		13	30									

Number of 7 m	A	Team time-out 1	2	3	Full name of players and officials	Team time-out 1	2	3	B	Number of 7 m
	1/3	09:38	45:11	51:08		17:19	54:50		5/5	

No.	Team A	G	W	2'	D	DR	No.	Team B	G	W	2'	D	DR
1	冯颖慧						1	丛蓉					
2	王文卉	1					3	江馨彤	3				
3	张雨乐						5	王嘉怡	4				
6	顾天澍	1					7	居晔					
7	郭冬婉	2	1	1			9	武娜娜					
8	朱嘉晴	2					10	包纪仪	5				
9	张馨予						11	孙梦颖					
10	季实娟	1					12	郑冯					
11	曾妮	1					13	徐娟					
13	方洁	1					15	庄徐蕊	6				
16	于雅梦						17	杨崟	4				
18	王慧						20	张萍萍	1		1		
19	赵晔	4					22	胡晓莹					
23	徐瑜琳			1			25	徐安琪	3		1		
							28	杨奚琦	4				
A	李细利						B	金锺顺（主教练）					
B	刘文宁（主教练）						C	郭威					
D	梁河龙						D	祝君					
							F	孙宇翔					

A	Signatures of responsables for the teams (Off.A)	B
TP	Remarks of referees / HF Official	TP

			Signatures	
Referees	朱怡伟（CHN）	徐依婷（CHN）		
T.D.	刘凤娟（CHN）	曹宏俊（CHN）		
CHA Off.				

Note:Number of 7m Throws Awarded to Team A and B,Goals (G),Warnings (W),Suspensions (2'),Direct Disqualiflcation (D),Disqualiflcation With Report (DR)and Team Penalty (TP).

Table Officials: 宋优悠 赵琦 Statisticians: 李双 王玮

中国手球协会
CHINESE HANDBALL ASSOCIATION

2019年全国女子手球冠军杯赛

PHMS Pictorial Handball Match Statistics — **IHF** Official System

竞赛技术统计

手球	预赛	组别 A	合肥体育中心
女子	轮次 2	场次 6	2019-03-19 16:00

Referees: 朱怡伟 (CHN) / 徐依婷 (CHN)

Teams: 四川(四川) VS 上海(上海)

Result: 13:30(4:15)

四川 主教练： 刘文宁	远射	近射	边射	快攻	突破	任意球	7m球	合计	%	助攻	失误	警告	2'	D+DR
1 冯颖慧										1				
2 王文卉			1/1					1/1	100					
3 张雨乐														
6 顾天澍	0/1	0/1		1/1				1/3	33.3		2			
7 郭冬婉		1/1	1/3					2/4	50.0		1	1	1	
8 朱嘉晴	0/1	2/2						2/3	66.7					
9 张馨予	0/4	0/1						0/5	0.0		2			
10 季实娟	0/2	1/3					0/2	1/7	14.3		2			
11 曾妮		1/1						1/1	100					
13 方洁		1/1						1/1	100	1	4			
16 于雅梦														
18 王慧	0/1	0/1						0/2	0.0		1			
19 赵晔	1/2	1/3	1/1				1/1	4/7	57.1	2	3			
23 徐瑜琳	0/1							0/1	0.0				1	
运动员 合计	1/12	7/14	3/5	1/1			1/3	13/35	37.1	4	15	1	2	
1 冯颖慧	5/9	6/13	4/5	0/5	0/1		0/5	15/38	39.5	1				
16 于雅梦	0/3	0/2		0/1	0/1			0/7	0.0					
守门员 合计	5/12	6/15	4/5	0/6	0/2		0/5	15/45	33.3	1				

上海 主教练： 金锺顺	远射	近射	边射	快攻	突破	任意球	7m球	合计	%	助攻	失误	警告	2'	D+DR
1 丛蓉														
3 江馨彤	2/2	0/2		1/2				3/6	50.0		1			
5 王嘉怡	1/1	1/1		1/1			1/1	4/4	100	2	2			
7 居晔														
9 武娜娜														
10 包纪仪	2/2	0/1	1/3	1/1	1/1			5/8	62.5	2				
11 孙梦颖														
12 郑冯														
13 徐娟	0/1							0/1	0.0					
15 庄徐蕊	2/3	3/3	0/3	1/1				6/10	60.0					
17 杨鋆	0/3	2/5		1/1			1/1	4/10	40.0		2			
20 张萍萍		0/1		1/1				1/2	50.0				1	
22 胡晓莹														
25 徐安琪		1/1		0/1			2/2	3/4	75.0		1		1	
28 杨奚琦	0/2	2/2			1/1		1/1	4/6	66.7	2				
运动员 合计	7/14	9/16	1/6	6/8	2/2		5/5	30/51	58.8	6	6		2	
1 丛蓉	1/2	0/3	0/1					1/6	16.7					
12 郑冯	4/4	4/7	2/2	0/1				10/14	71.4					
22 胡晓莹	2/2	2/3	0/2				0/1	4/8	50.0					
守门员 合计	7/8	6/13	2/5	0/1			0/1	15/28	53.6					

四川		比赛进程			上海
		1st Half			
	0	00:27	1	10	包纪仪
	0	01:35	2	5	王嘉怡
7 郭冬婉	1	01:55	2		
	1	02:38	3	28	杨奚琦
	1	07:13	4	3	江馨彤
	1	08:22	5	5	王嘉怡
	1	09:24	6	3	江馨彤
	1	09:38	7	5	王嘉怡
	1	09:38	8	17	杨鋆
6 顾天澍	2	11:54	8		
	2	12:55	9	28	杨奚琦
8 朱嘉晴	3	14:12	9		
	3	14:39	10	28	杨奚琦
	3	15:49	11	17	杨鋆
	3	19:28	12	17	杨鋆
	3	21:47	13	10	包纪仪
10 季实娟	4	22:51	13		
	4	26:38	14	25	徐安琪
	4	29:57	15	15	庄徐蕊
		2nd Half			
19 赵晔	5	02:37	15		
7 郭冬婉	6	04:06	15		
	6	04:55	16	15	庄徐蕊
	6	06:27	17	17	杨鋆
	6	08:01	18	5	王嘉怡
19 赵晔	7	08:55	18		
	7	09:38	19	15	庄徐蕊
	7	12:50	20	25	徐安琪
	7	13:58	21	15	庄徐蕊
8 朱嘉晴	8	15:45	21		
	8	16:33	22	10	包纪仪
	8	19:22	23	28	杨奚琦
	8	21:36	24	15	庄徐蕊
19 赵晔	9	22:00	24		
	9	22:56	25	15	庄徐蕊
11 曾妮	10	23:32	25		
	10	24:14	26	10	包纪仪
13 方洁	11	24:35	26		
	11	25:45	27	25	徐安琪
	11	26:27	28	10	包纪仪
	11	26:58	29	20	张萍萍
19 赵晔	12	27:28	29		
2 王文卉	13	28:33	29		
	13	29:25	30	3	江馨彤

场上队员： 得分 / 射门　　守门员： 救球 / 射门

D	取消资格	DR	取消资格＋报告

中国手球协会
CHINESE HANDBALL ASSOCIATION

2019年全国女子手球冠军杯赛

PHMS Pictorial Handball Match Statistics **IHF** Official System

个人/全队技术统计表

手球 女子 | 预赛 轮次 2 | 组别 A 场次 6 | 合肥体育中心 2019-03-19 16:00

号码	姓名	远射	近射	边射	快攻	突破	任意	七米	合计	%	助攻	失误	警告	2'	取消	时间
四川(四川)																
(场上队员)																
1	冯颖慧									0.0%	1					00:51:10
2	王文卉			1/1					1/1	100%						00:08:52
3	张雨乐									0.0%						00:14:09
6	顾天澍	0/1	0/1		1/1				1/3	33.3%		2				00:43:23
7	郭冬婉		1/1	1/3					2/4	50.0%		1	1	1		00:51:08
8	朱嘉晴	0/1	2/2						2/3	66.7%						00:32:36
9	张馨予	0/4	0/1						0/5	0.0%		2				00:35:11
10	季实娟	0/2	1/3					0/2	1/7	14.3%		2				00:50:08
11	曾妮		1/1						1/1	100%						00:10:30
13	方洁		1/1						1/1	100%	1	4				00:21:47
16	于雅梦									0.0%						00:08:50
18	王慧	0/1	0/1						0/2	0.0%		1				00:27:41
19	赵晔	1/2	1/3	1/1				1/1	4/7	57.1%	2	3				00:55:27
23	徐瑜琳	0/1							0/1	0.0%				1		00:08:52
	合计	1/12	7/14	3/5	1/1			1/3	13/35	37.1%	4	15	1	2		
(守门员)																
1	冯颖慧	5/9	6/13	4/5	0/5	0/1		0/5	15/38	39.5%	1					00:51:10
16	于雅梦	0/3	0/2		0/1	0/1			0/7	0.0%						00:08:50
	合计	5/12	6/15	4/5	0/6	0/2		0/5	15/45	33.3%	1					

场上队员 ： 得分/射门　　守门员：救球/射门

全队合计	得分	被救	射失	击柱	封球	合计	%
远射	1	7	1	1	2	12	8.3%
近射	7	6		1		14	50.0%
边射	3	2				5	60.0%
快攻	1					1	100.0%
突破							0.0%
任意							0.0%
七米	1		1	1		3	33.3%

中国手球协会
CHINESE HANDBALL ASSOCIATION

2019年全国女子手球冠军杯赛

PHMS Pictorial Handball Match Statistics **IHF** Official System

个人/全队技术统计表

手球 女子 | 预赛 轮次 2 | 组别 A 场次 6 | 合肥体育中心 2019-03-19 16:00

号码	姓名	远射	近射	边射	快攻	突破	任意	七米	合计	%	助攻	失误	警告	2'	取消	时间
上海(上海)																
(场上队员)																
1	丛蓉									0.0%						00:08:52
3	江馨彤	2/2	0/2		1/2				3/6	50.0%		1				00:30:15
5	王嘉怡	1/1	1/1		1/1			1/1	4/4	100%	2	2				00:35:54
7	居晔									0.0%						00:08:39
9	武娜娜									0.0%						00:00:00
10	包纪仪	2/2	0/1	1/3	1/1	1/1			5/8	62.5%	2					01:00:00
11	孙梦颖									0.0%						00:00:00
12	郑冯									0.0%						00:30:00
13	徐娟	0/1							0/1	0.0%						00:04:16
15	庄徐蕊	2/3	3/3	0/3	1/1				6/10	60.0%						01:00:00
17	杨崟	0/3	2/5		1/1			1/1	4/10	40.0%		2				00:48:12
20	张萍萍		0/1		1/1				1/2	50.0%				1		00:42:09
22	胡晓莹									0.0%						00:21:08
25	徐安琪		1/1		0/1			2/2	3/4	75.0%		1		1		00:30:13
28	杨奚琦	0/2	2/2			1/1		1/1	4/6	66.7%	2					00:40:05
	合计	7/14	9/16	1/6	6/8	2/2		5/5	30/51	58.8%	6	6		2		
(守门员)																
1	丛蓉	1/2	0/3	0/1					1/6	16.7%						00:08:52
12	郑冯	4/4	4/7	2/2	0/1				10/14	71.4%						00:30:00
22	胡晓莹	2/2	2/3	0/2				0/1	4/8	50.0%						00:21:08
	合计	7/8	6/13	2/5	0/1			0/1	15/28	53.6%						

场上队员 ： 得分/射门　　守门员：救球/射门

全队合计	得分	被救	射失	击柱	封球	合计	%
远射	7	5		2		14	50.0%
近射	9	6		1		16	56.3%
边射	1	4	1			6	16.7%
快攻	6			2		8	75.0%
突破	2					2	100.0%
任意							0.0%
七米	5					5	100.0%

中国手球协会
CHINESE HANDBALL ASSOCIATION

2019年全国女子手球冠军杯赛

PHMS Pictorial Handball Match Statistics **IHF** Official System

图式比赛技术统计表

手球	预赛	组别 A	合肥体育中心
女子	轮次 2	场次 6	2019-03-19 16:00

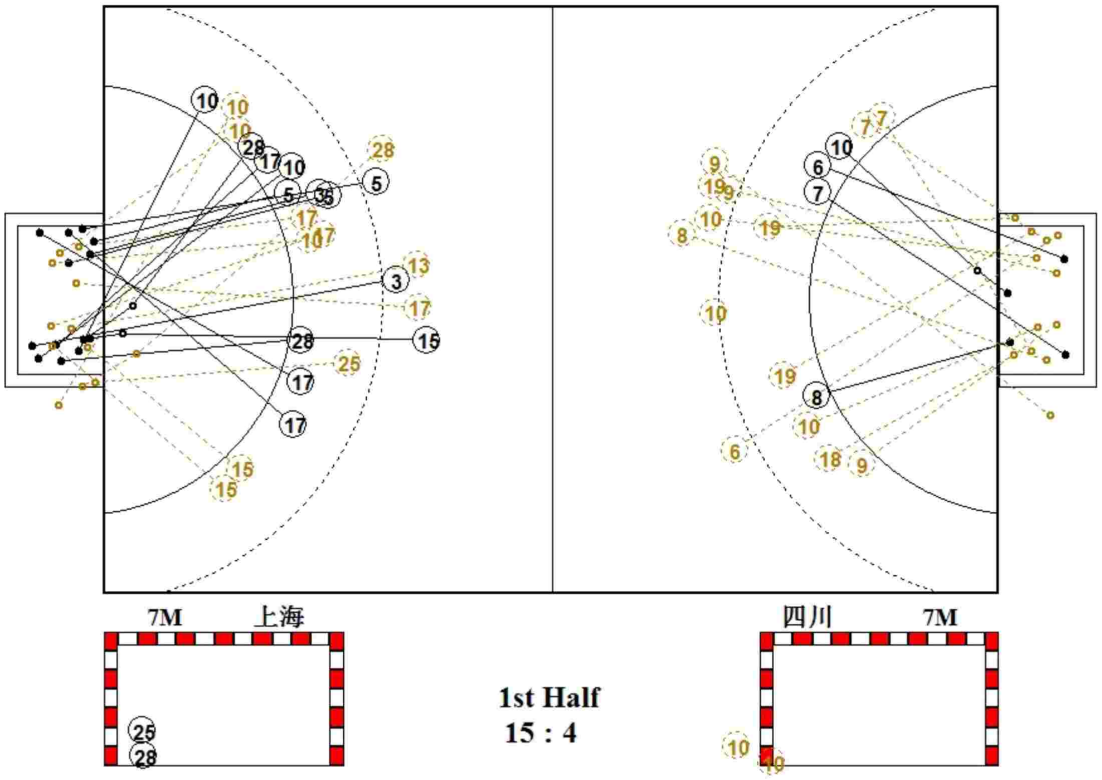

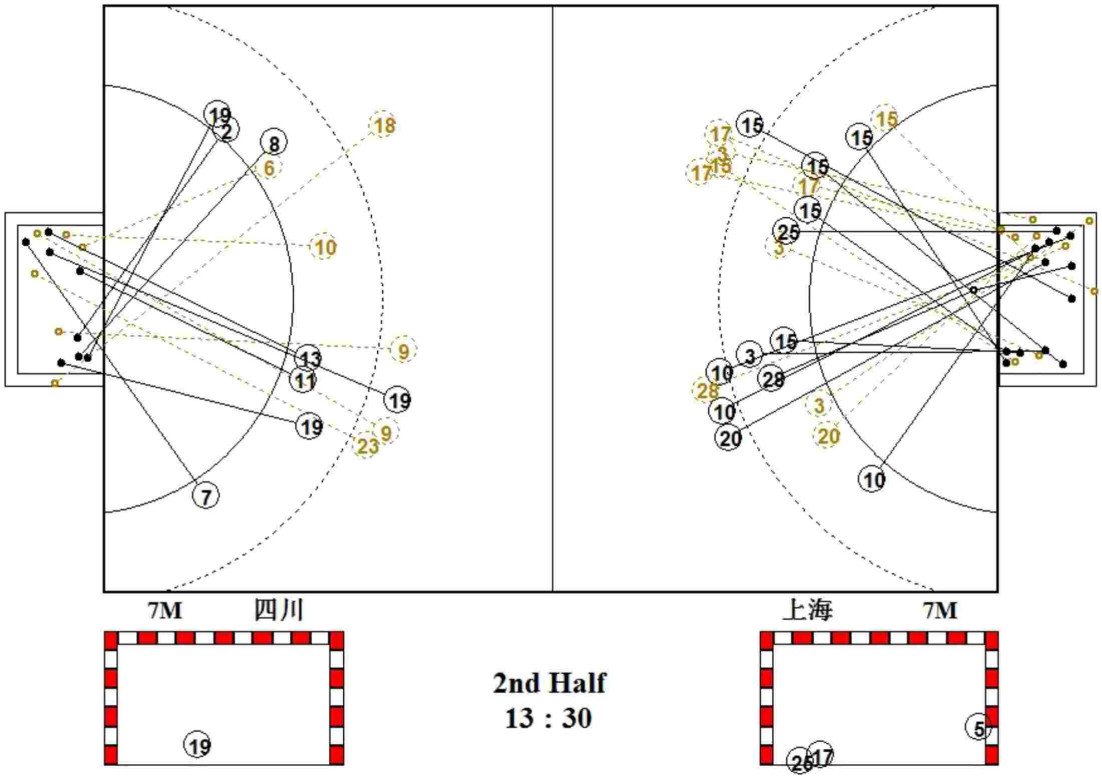

中国手球协会
CHINESE HANDBALL ASSOCIATION

2019年全国女子手球冠军杯赛

PHMS Pictorial Handball Match Statistics **IHF** Official System

图式射门区域统计

手球	预赛	组别 A	合肥体育中心
女子	轮次 2	场次 6	2019-03-19 16:00

四川

1 冯颖慧

Post - 0 Miss - 0 Block - 0

2 王文卉

1		

Post - 0 Miss - 0 Block - 0

3 张雨乐

Post - 0 Miss - 0 Block - 0

6 顾天澍

1		

Post - 0 Miss - 0 Block - 0

7 郭冬婉

		2

Post - 0 Miss - 0 Block - 0

8 朱嘉晴

1		1

Post - 0 Miss - 0 Block - 0

9 张馨予

Post - 0 Miss - 1 Block - 1

10 季实娟

	1	

Post - 1 Miss - 1 Block - 1

11 曾妮

		1

Post - 0 Miss - 0 Block - 0

13 方洁

		1

Post - 0 Miss - 0 Block - 0

16 于雅梦

Post - 0 Miss - 0 Block - 0

18 王慧

Post - 1 Miss - 0 Block - 0

19 赵晔

1		1
1	1	

Post - 1 Miss - 0 Block - 0

23 徐瑜琳

Post - 0 Miss - 0 Block - 0

1 冯颖慧

1/5		0/1
5/8		3/6
3/9	1/1	2/8

16 于雅梦

0/1	0/1	0/1
0/3		0/1

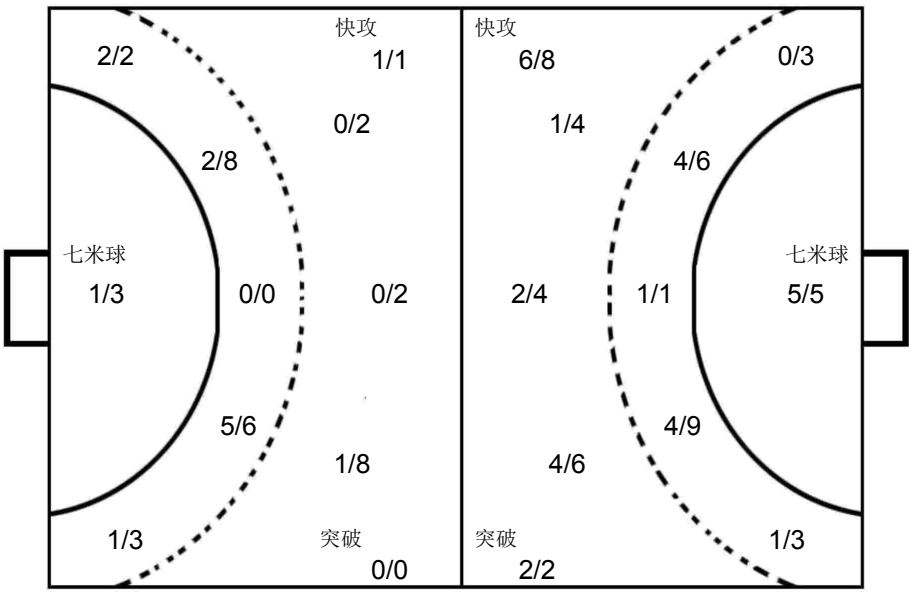

1 丛蓉

	1/1	
0/1		0/2
0/1		0/1

12 郑冯

2/3	1/1	0/1
3/3		3/3
	0/1	1/2

22 胡晓莹

		1/2
1/1		1/1
0/2	0/1	1/1

上海

1 丛蓉

Post - 0 Miss - 0 Block - 0

3 江馨彤

1		
		1
		1

Post - 2 Miss - 0 Block - 0

5 王嘉怡

		2
		2

Post - 0 Miss - 0 Block - 0

7 居晔

Post - 0 Miss - 0 Block - 0

9 武娜娜

Post - 0 Miss - 0 Block - 0

10 包纪仪

2		
2		
1		

Post - 0 Miss - 1 Block - 0

11 孙梦颖

Post - 0 Miss - 0 Block - 0

12 郑冯

Post - 0 Miss - 0 Block - 0

13 徐娟

Post - 0 Miss - 0 Block - 0

15 庄徐蕊

	1	1
1		3

Post - 0 Miss - 0 Block - 0

17 杨崟

		1
1		1
1		

Post - 1 Miss - 0 Block - 0

20 张萍萍

1		

Post - 0 Miss - 0 Block - 0

22 胡晓莹

Post - 0 Miss - 0 Block - 0

25 徐安琪

1		
1		
1		

Post - 1 Miss - 0 Block - 0

28 杨奚琦

1		
1		
2		

Post - 1 Miss - 0 Block - 0

中国手球协会
CHINESE HANDBALL ASSOCIATION

2019年全国女子手球冠军杯赛

女子 全国杯赛

预赛 Group B

PHMS Pictorial Handball Match Statistics — **IHF** Official System

Team A	Team B	Match Number
A 北京	B 江苏	7

Playeed in	in the hall	on	at	Spectators
安徽合肥	合肥体育中心	2019-03-20	13:00 hours	

Half-time(30')	A	B	End of playing time	A	B	1st extra time	A	B	2nd extra time	A	B	After penalty throws	A	B
	7	18		22	36									

Number of 7 m	A	Team time-out 1	2	3	Full name of players and officials	Team time-out 1	2	3	B	Number of 7 m
	5/5	13:03	37:16						1/1	

No.	Team A	G	W	2'	D	DR	No.	Team B	G	W	2'	D	DR
1	王雨晗						1	宋琛茜					
3	季小桐						2	徐涵舒					
5	宋建军	3					5	王丹	10				
6	侯鑫淼						6	凤洋	5				
9	石梓薇	5					7	孙姣	2	1	1		
10	陈丽婷	3		1			11	于源源	1				
11	纪婉	1					13	黄慧影	1				
13	杨政赢	4	1	1			15	孙苗苗	3				
20	田媛						18	戴小宇	2	1			
21	郝泽荣	4					19	焦雅	4				
23	闫美珠	2					20	渠文娜	1				
24	李华						21	王铃娜	3				
27	曹芳鸣						22	彭如玉					
37	靳爽						23	王书慧	2	1			
39	赵楠						27	张嘉朔	2		1		
							29	陈赛楠					
A	宋刚						B	金甲洙（主教练）					
B	黄承（主教练）						C	李海鹰					
C	李翼						D	马彪					
D	刘文永						E	陈志伟					

A	Signatures of responsables for the teams (Off.A)	B
TP	Remarks of referees / HF Official	TP

Signatures

Referees	林洁（CHN）	吴佳（CHN）		
T.D.	许宜扬（CHN）	柴业宏（CHN）		
CHA Off.				

Note:Number of 7m Throws Awarded to Team A and B,Goals (G),Warnings (W),Suspensions (2'),Direct Disqualiflcation (D),Disqualiflcation With Report (DR)and Team Penalty (TP).

Table Officials: 赵琦 谷瑶 Statisticians: 李双 王玮

中国手球协会
CHINESE HANDBALL ASSOCIATION

2019年全国女子手球冠军杯赛

PHMS Pictorial Handball Match Statistics — **IHF** Official System

竞赛技术统计

手球	预赛	组别 B	合肥体育中心
女子	轮次 2	场次 7	2019-03-20 13:00

Referees: 林洁 (CHN) / 吴佳 (CHN)

Teams: 北京(北京) VS 江苏(江苏)

Result: 22:36(7:18)

北京		远射	近射	边射	快攻	突破	任意球	7m球	合计	%	助攻	失误	警告	2'	D+DR
主教练：	黄承														
1	王雨晗														
3	季小桐														
5	宋建军	0/3	0/2	1/1		1/1		1/1	3/8	37.5		7			
6	侯鑫淼			0/1					0/1	0.0					
9	石梓薇	0/3	3/4					2/2	5/9	55.6	3	7			
10	陈丽婷		2/2		1/2				3/4	75.0				1	
11	纪婉		1/1						1/1	100		2			
13	杨政赢	3/8		0/1		1/1	0/1		4/11	36.4	4	6	1	1	
20	田媛														
21	郝泽荣	1/1	3/4						4/5	80.0	1				
23	闫美珠							2/2	2/2	100					
24	李华			0/1					0/1	0.0					
27	曹芳鸣														
37	靳爽														
39	赵楠														
运动员	合计	4/15	9/13	1/4	1/2	2/2	0/1	5/5	22/42	52.4	8	22	1	2	
1	王雨晗	2/6	0/8	0/2	2/12	0/1			4/29	13.8					
37	靳爽	1/5	0/3		0/3			0/1	1/12	8.3					
守门员	合计	3/11	0/11	0/2	2/15	0/1		0/1	5/41	12.2					

江苏		远射	近射	边射	快攻	突破	任意球	7m球	合计	%	助攻	失误	警告	2'	D+DR
主教练：	金甲洙														
1	宋琛茜										1				
2	徐涵舒			0/1					0/1	0.0					
5	王丹		3/3	1/1	5/6	1/1			10/11	90.9	1	3			
6	凤洋		1/1		4/4				5/5	100		1			
7	孙姣		2/2						2/2	100	2	1	1	1	
11	于源源		1/1						1/1	100		1			
13	黄慧影	1/1							1/1	100	2	2			
15	孙苗苗	1/1		1/1	1/1				3/3	100					
18	戴小宇	1/3	1/1						2/4	50.0	1	1	1		
19	焦雅	1/3	1/1		1/1			1/1	4/6	66.7	1				
20	渠文娜	1/2			0/1				1/3	33.3					
21	王铃娜	1/2			2/2				3/4	75.0		2			
22	彭如玉														
23	王书慧	2/2							2/2	100		4	1		
27	张嘉朔		2/2						2/2	100		1		1	
29	陈赛楠														
运动员	合计	8/14	11/11	2/3	13/15	1/1		1/1	36/45	80.0	8	16	3	2	
1	宋琛茜	3/4	2/8	2/2				0/2	7/16	43.8	1				
22	彭如玉	1/4	0/3	1/2	1/2	0/2		0/3	3/16	18.8					
守门员	合计	4/8	2/11	3/4	1/2	0/2		0/5	10/32	31.3	1				

北京	比赛进程				江苏
	1st Half				
	0	03:04	1	5	王丹
13 杨政赢	1	03:55	1		
	1	04:28	2	18	戴小宇
23 闫美珠	2	05:41	2		
	2	07:21	3	6	凤洋
23 闫美珠	3	08:27	3		
	3	10:18	4	5	王丹
	3	11:26	5	18	戴小宇
	3	12:58	6	5	王丹
11 纪婉	4	13:40	6		
	4	14:11	7	11	于源源
	4	15:16	8	5	王丹
	4	16:15	9	6	凤洋
21 郝泽荣	5	16:45	9		
	5	16:53	10	5	王丹
	5	17:25	11	5	王丹
	5	18:04	12	6	凤洋
9 石梓薇	6	19:51	12		
	6	21:22	13	7	孙姣
	6	22:11	14	6	凤洋
	6	24:48	15	20	渠文娜
5 宋建军	7	26:00	15		
	7	26:33	16	5	王丹
	7	28:49	17	6	凤洋
	7	29:53	18	5	王丹
	2nd Half				
21 郝泽荣	8	00:29	18		
	8	00:56	19	23	王书慧
	8	01:34	20	15	孙苗苗
	8	04:01	21	5	王丹
21 郝泽荣	9	04:26	21		
9 石梓薇	10	04:53	21		
	10	05:25	22	7	孙姣
	10	06:08	23	13	黄慧影
	10	07:04	24	5	王丹
	10	08:21	25	15	孙苗苗
9 石梓薇	11	09:17	25		
	11	09:54	26	23	王书慧
5 宋建军	12	10:33	26		
10 陈丽婷	13	12:15	26		
	13	12:32	27	19	焦雅
9 石梓薇	14	13:30	27		
	14	13:52	28	27	张嘉朔
5 宋建军	15	15:03	28		
	15	15:48	29	19	焦雅
10 陈丽婷	16	16:05	29		
	16	17:38	30	21	王铃娜
21 郝泽荣	17	18:45	30		
10 陈丽婷	18	19:37	30		
9 石梓薇	19	20:32	30		
13 杨政赢	20	21:40	30		
	20	22:32	31	21	王铃娜
	20	23:43	32	15	孙苗苗
13 杨政赢	21	24:38	32		
	21	25:36	33	19	焦雅
	21	26:26	34	27	张嘉朔
	21	27:27	35	19	焦雅
13 杨政赢	22	27:57	35		
	22	28:15	36	21	王铃娜

场上队员： 得分 / 射门　　守门员： 救球 / 射门

D	取消资格	DR	取消资格＋报告

中国手球协会
CHINESE HANDBALL ASSOCIATION

2019年全国女子手球冠军杯赛

PHMS Pictorial Handball Match Statistics **IHF** Official System

个人/全队技术统计表

手球 女子 | 预赛 轮次 2 | 组别 B 场次 7 | 合肥体育中心 2019-03-20 13:00

号码	姓名	远射	近射	边射	快攻	突破	任意	七米	合计	%	助攻	失误	警告	2'	取消	时间
北京(北京)																
(场上队员)																
1	王雨晗									0.0%						00:36:35
3	季小桐									0.0%						00:12:07
5	宋建军	0/3	0/2	1/1		1/1		1/1	3/8	37.5%		7				01:00:00
6	侯鑫淼			0/1					0/1	0.0%						00:42:19
9	石梓薇	0/3	3/4					2/2	5/9	55.6%	3	7				01:00:00
10	陈丽婷		2/2		1/2				3/4	75.0%				1		00:01:56
11	纪婉		1/1						1/1	100%		2				00:46:18
13	杨政赢	3/8		0/1		1/1	0/1		4/11	36.4%	4	6	1	1		00:58:32
20	田媛									0.0%						00:00:00
21	郝泽荣	1/1	3/4						4/5	80.0%	1					00:39:30
23	闫美珠							2/2	2/2	100%						00:00:52
24	李华			0/1					0/1	0.0%						00:25:45
27	曹芳鸣									0.0%						00:00:42
37	靳爽									0.0%						00:24:25
39	赵楠									0.0%						00:00:00
	合计	4/15	9/13	1/4	1/2	2/2	0/1	5/5	22/42	52.4%	8	22	1	2		
(守门员)																
1	王雨晗	2/6	0/8	0/2	2/12	0/1			4/29	13.8%						00:36:35
37	靳爽	1/5	0/3		0/3			0/1	1/12	8.3%						00:24:25
	合计	3/11	0/11	0/2	2/15	0/1		0/1	5/41	12.2%						

场上队员 ： 得分/射门　　守门员：救球/射门

全队合计	得分	被救	射失	击柱	封球	合计	%
远射	4	4	2	3	2	15	26.7%
近射	9	2	1	1		13	69.2%
边射	1	3				4	25.0%
快攻	1	1				2	50.0%
突破	2					2	100.0%
任意			1			1	0.0%
七米	5					5	100.0%

中国手球协会
CHINESE HANDBALL ASSOCIATION

2019年全国女子手球冠军杯赛

PHMS Pictorial Handball Match Statistics **IHF** Official System

个人/全队技术统计表

手球 女子 | 预赛 轮次 2 | 组别 B 场次 7 | 合肥体育中心 2019-03-20 13:00

号码	姓名	远射	近射	边射	快攻	突破	任意	七米	合计	%	助攻	失误	警告	2'	取消	时间
江苏(江苏)																
(场上队员)																
1	宋琛茜									0.0%	1					00:37:41
2	徐涵舒			0/1					0/1	0.0%						00:20:18
5	王丹		3/3	1/1	5/6	1/1			10/11	90.9%	1	3				00:39:40
6	凤洋		1/1		4/4				5/5	100%		1				00:30:00
7	孙姣		2/2						2/2	100%	2	1	1	1		00:37:27
11	于源源		1/1						1/1	100%		1				00:30:00
13	黄慧影	1/1							1/1	100%	2	2				00:18:56
15	孙苗苗	1/1		1/1	1/1				3/3	100%						00:24:43
18	戴小宇	1/3	1/1						2/4	50.0%	1	1	1			00:30:00
19	焦雅	1/3	1/1		1/1			1/1	4/6	66.7%	1					00:22:29
20	渠文娜	1/2			0/1				1/3	33.3%						00:16:15
21	王铃娜	1/2			2/2				3/4	75.0%		2				00:14:44
22	彭如玉									0.0%						00:22:19
23	王书慧	2/2							2/2	100%		4	1			00:40:00
27	张嘉朔		2/2						2/2	100%		1		1		00:30:00
29	陈赛楠									0.0%						00:05:15
	合计	8/14	11/11	2/3	13/15	1/1		1/1	36/45	80.0%	8	16	3	2		
(守门员)																
1	宋琛茜	3/4	2/8	2/2				0/2	7/16	43.8%	1					00:37:41
22	彭如玉	1/4	0/3	1/2	1/2	0/2		0/3	3/16	18.8%						00:22:19
	合计	4/8	2/11	3/4	1/2	0/2		0/5	10/32	31.3%	1					

场上队员 ： 得分/射门　　守门员：救球/射门

全队合计	得分	被救	射失	击柱	封球	合计	%
远射	8	3	2		1	14	57.1%
近射	11					11	100.0%
边射	2			1		3	66.7%
快攻	13	2				15	86.7%
突破	1					1	100.0%
任意							0.0%
七米	1					1	100.0%

中国手球协会
CHINESE HANDBALL ASSOCIATION

2019年全国女子手球冠军杯赛

PHMS Pictorial Handball Match Statistics **IHF** Official System

图式比赛技术统计表

手球	预赛	组别 B	合肥体育中心
女子	轮次 2	场次 7	2019-03-20 13:00

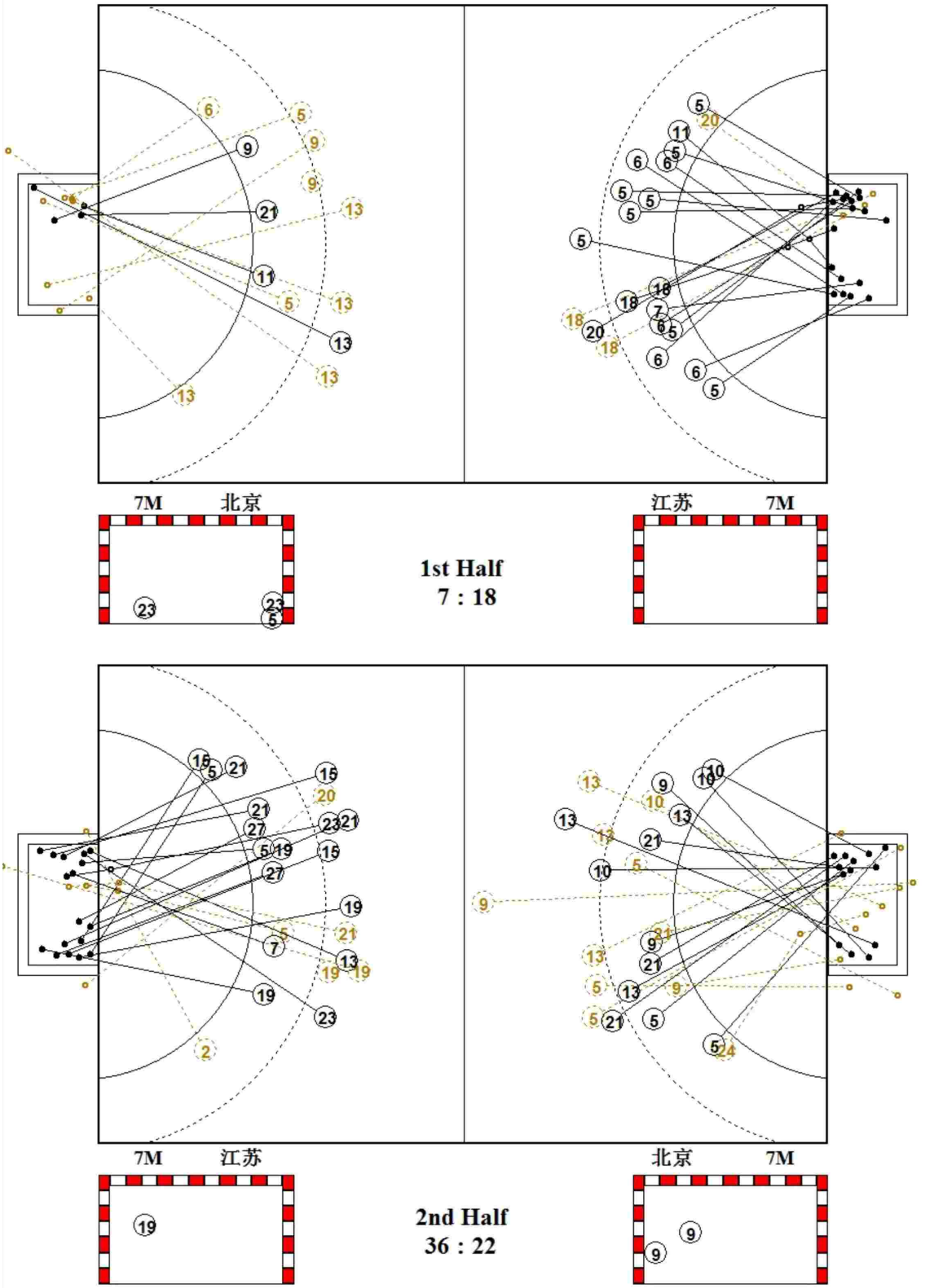

中国手球协会
CHINESE HANDBALL ASSOCIATION

2019年全国女子手球冠军杯赛

PHMS Pictorial Handball Match Statistics **IHF** Official System

图式射门区域统计

手球	预赛	组别 B	合肥体育中心
女子	轮次 2	场次 7	2019-03-20 13:00

北京

1 王雨晗

Post - 0 Miss - 0 Block - 0

3 季小桐

Post - 0 Miss - 0 Block - 0

5 宋建军

1		
1		
		1

Post - 1 Miss - 2 Block - 0

6 侯鑫淼

Post - 0 Miss - 0 Block - 0

9 石梓薇

2		1
1		1

Post - 1 Miss - 1 Block - 1

10 陈丽婷

1		
1		1

Post - 0 Miss - 0 Block - 0

11 纪婉

		1

Post - 0 Miss - 0 Block - 0

13 杨政赢

		2
1		1

Post - 1 Miss - 1 Block - 1

20 田媛

Post - 0 Miss - 0 Block - 0

21 郝泽荣

3		1

Post - 1 Miss - 0 Block - 0

23 闫美珠

1		1

Post - 0 Miss - 0 Block - 0

24 李华

Post - 0 Miss - 0 Block - 0

27 曹芳鸣

Post - 0 Miss - 0 Block - 0

37 靳爽

Post - 0 Miss - 0 Block - 0

39 赵楠

Post - 0 Miss - 0 Block - 0

1 王雨晗

1/2		
1/7		0/4
1/7	1/2	0/7

37 靳爽

0/1		0/1
0/3	1/1	0/3
0/2	0/1	

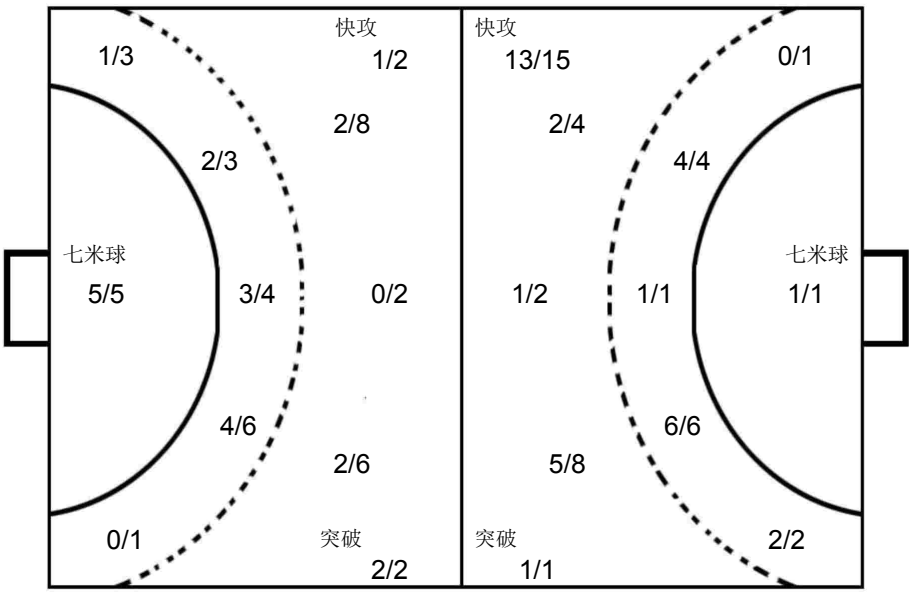

1 宋琛茜

1/1		1/2
		3/4
1/5		1/4

22 彭如玉

0/2	1/1	0/1
0/5	1/1	1/3
0/1		0/2

江苏

1 宋琛茜

Post - 0 Miss - 0 Block - 0

2 徐涵舒

Post - 1 Miss - 0 Block - 0

5 王丹

1		
4		1
2		2

Post - 0 Miss - 0 Block - 0

6 凤洋

1		1
1		2

Post - 0 Miss - 0 Block - 0

7 孙姣

		2

Post - 0 Miss - 0 Block - 0

11 于源源

		1

Post - 0 Miss - 0 Block - 0

13 黄慧影

		1

Post - 0 Miss - 0 Block - 0

15 孙苗苗

1		1
1		

Post - 0 Miss - 0 Block - 0

18 戴小宇

1	1	

Post - 0 Miss - 0 Block - 0

19 焦雅

1		
1		
2		

Post - 0 Miss - 1 Block - 1

20 渠文娜

1		

Post - 0 Miss - 1 Block - 0

21 王铃娜

		1
1		1

Post - 0 Miss - 0 Block - 0

22 彭如玉

Post - 0 Miss - 0 Block - 0

23 王书慧

		1
		1

Post - 0 Miss - 0 Block - 0

27 张嘉朔

1		
	1	

Post - 0 Miss - 0 Block - 0

29 陈赛楠

Post - 0 Miss - 0 Block - 0

中国手球协会
CHINESE HANDBALL ASSOCIATION

2019年全国女子手球冠军杯赛

女子 全国杯赛

预赛 Group B

PHMS Pictorial Handball Match Statistics — **IHF** Official System

Team A	Team B	Match Number
A 广东	B 山东	8

Playeed in	in the hall	on	at	Spectators
安徽合肥	合肥体育中心	2019-03-20	14:30 hours	

Half-time(30')	A	B	End of playing time	A	B	1st extra time	A	B	2nd extra time	A	B	After penalty throws	A	B
	11	12		22	20									

Number of 7 m	A	Team time-out 1	2	3	Full name of players and officials	Team time-out 1	2	3	B	Number of 7 m
	5/5	23:50	54:00				46:59	59:09	6/9	

No.	Team A	G	W	2'	D	DR	No.	Team B	G	W	2'	D	DR
2	唐悦	5					1	路畅					
3	陈硕	3		1			3	侯秀萍	7				
4	崔云莉	7					6	于千千					
5	张宇	1					7	杨嘉露	3				
6	戴丹妮	2					9	周钰婷	1				
7	王戈	1	1	1			11	吕青纹	4				
8	李诗棋						16	宋俊蓉					
13	杨慧						17	高梦洁	1				
15	周亚茹	2	1				18	刘婵	2		1		
16	董雪		1				19	姜伟珊	1				
19	韦娜娜						21	穆庆丛			1		
21	刘诗彤	1					22	邓雅楠					
22	范春燕						23	徐悦	1				
26	杨丽丽						33	王彩琳		1			
33	马琳												
A	刘文光						B	马海湧（主教练）					
B	黄炳春（主教练）						C	王莎莎					
C	李玉玲						D	徐强					
E	梁河龙						E	王日东					

A	Signatures of responsables for the teams (Off.A)	B
TP	Remarks of referees / HF Official	TP

			Signatures	
Referees	徐健（CHN）	王洋（CHN）		
T.D.	龙佩莉（CHN）	曹宏俊（CHN）		
CHA Off.				

Note:Number of 7m Throws Awarded to Team A and B,Goals (G),Warnings (W),Suspensions (2'),Direct Disqualiflcation (D),Disqualiflcation With Report (DR)and Team Penalty (TP).

Table Officials: 刘语秋 王漪 Statisticians: 李双 王玮

中国手球协会
CHINESE HANDBALL ASSOCIATION

2019年全国女子手球冠军杯赛

PHMS Pictorial Handball Match Statistics **IHF** Official System

竞赛技术统计

手球	预赛	组别 B	合肥体育中心
女子	轮次 2	场次 8	2019-03-20 14:30

Referees: 徐健 (CHN) / 王洋 (CHN)　　Result: 22:20(11:12)

Teams: 广东(广东) VS 山东(山东)

广东		远射	近射	边射	快攻	突破	任意球	7m球	合计	%	助攻	失误	警告	2'	D+DR
主教练：	黄炳春														
2	唐悦							5/5	5/5	100		1			
3	陈硕	1/3	1/2		1/1		0/1		3/7	42.9		2		1	
4	崔云莉	4/5	2/2		1/1				7/8	87.5	1	6			
5	张宇		0/1	0/2	1/1				1/4	25.0					
6	戴丹妮		1/2	0/1	1/1				2/4	50.0	3				
7	王戈			1/1					1/1	100			1	1	
8	李诗棋	0/1							0/1	0.0		3			
13	杨慧														
15	周亚茹	0/2	1/1		1/1				2/4	50.0		3	1		
16	董雪		0/1	0/1					0/2	0.0			1		
19	韦娜娜														
21	刘诗彤		1/1						1/1	100					
22	范春燕														
26	杨丽丽														
33	马琳	0/1							0/1	0.0					
运动员	合计	5/12	6/10	1/5	5/5		0/1	5/5	22/38	57.9	4	15	3	2	
22	范春燕	4/6	2/9	0/1	0/4		2/2	1/5	9/27	33.3					
26	杨丽丽							0/2	0/2	0.0					
守门员	合计	4/6	2/9	0/1	0/4		2/2	1/7	9/29	31.0					

山东		远射	近射	边射	快攻	突破	任意球	7m球	合计	%	助攻	失误	警告	2'	D+DR
主教练：	马海湧														
1	路畅										1				
3	侯秀萍	2/3			1/1		0/1	4/5	7/10	70.0		4			
6	于千千														
7	杨嘉露	0/1			1/1			2/4	3/6	50.0					
9	周钰婷	0/5			1/1		0/1		1/7	14.3	4	3			
11	吕青纹	0/2	3/4	1/2					4/8	50.0		2			
16	宋俊蓉														
17	高梦洁		1/1						1/1	100		1			
18	刘婵	0/2	1/1		1/1				2/4	50.0		2		1	
19	姜伟珊		1/1						1/1	100	1				
21	穆庆丛											1		1	
22	邓雅楠														
23	徐悦		1/2						1/2	50.0		2			
33	王彩琳										1	2	1		
运动员	合计	2/13	7/9	1/2	4/4		0/2	6/9	20/39	51.3	7	17	1	2	
1	路畅	3/7	4/9	3/4	0/5			0/1	10/26	38.5	1				
16	宋俊蓉	3/4	0/1					0/3	3/8	37.5					
22	邓雅楠							0/1	0/1	0.0					
守门员	合计	6/11	4/10	3/4	0/5			0/5	13/35	37.1	1				

广东	比赛进程			山东
	1st Half			
4 崔云莉	1 01:00	0		
5 张宇	2 02:09	0		
	2 02:49	1	3	侯秀萍
	2 03:20	2	18	刘婵
	2 04:29	3	3	侯秀萍
	2 06:40	4	3	侯秀萍
4 崔云莉	3 07:13	4		
	3 07:35	5	19	姜伟珊
15 周亚茹	4 08:23	5		
	4 09:28	6	9	周钰婷
	4 11:35	7	3	侯秀萍
15 周亚茹	5 12:36	7		
3 陈硕	6 13:31	7		
4 崔云莉	7 15:15	7		
	7 16:38	8	3	侯秀萍
4 崔云莉	8 17:10	8		
	8 19:05	9	7	杨嘉露
6 戴丹妮	9 19:38	9		
	9 23:01	10	11	吕青纹
	9 24:54	11	11	吕青纹
4 崔云莉	10 28:34	11		
	10 29:00	12	11	吕青纹
4 崔云莉	11 29:24	12		
	2nd Half			
2 唐悦	12 00:51	12		
3 陈硕	13 02:23	12		
	13 04:20	13	7	杨嘉露
2 唐悦	14 05:29	13		
	14 06:44	14	3	侯秀萍
4 崔云莉	15 08:00	14		
	15 09:04	15	3	侯秀萍
2 唐悦	16 09:45	15		
	16 10:14	16	23	徐悦
2 唐悦	17 15:02	16		
6 戴丹妮	18 16:51	16		
	18 18:46	17	17	高梦洁
3 陈硕	19 20:26	17		
	19 20:36	18	18	刘婵
2 唐悦	20 24:53	18		
7 王戈	21 26:25	18		
	21 26:53	19	11	吕青纹
	21 27:30	20	7	杨嘉露
21 刘诗彤	22 28:29	20		

场上队员： 得分 / 射门　　守门员： 救球 / 射门

D	取消资格	DR	取消资格＋报告

中国手球协会
CHINESE HANDBALL ASSOCIATION

2019年全国女子手球冠军杯赛

PHMS Pictorial Handball Match Statistics **IHF** Official System

个人/全队技术统计表

手球 女子 | 预赛 轮次 2 | 组别 B 场次 8 | 合肥体育中心 2019-03-20 14:30

号码	姓名	远射	近射	边射	快攻	突破	任意	七米	合计	%	助攻	失误	警告	2'	取消	时间
广东(广东)																
(场上队员)																
2	唐悦							5/5	5/5	100%		1				00:05:44
3	陈硕	1/3	1/2		1/1		0/1		3/7	42.9%		2		1		00:46:27
4	崔云莉	4/5	2/2		1/1				7/8	87.5%	1	6				00:59:39
5	张宇		0/1	0/2	1/1				1/4	25.0%						00:15:08
6	戴丹妮		1/2	0/1	1/1				2/4	50.0%	3					00:58:44
7	王戈			1/1					1/1	100%			1	1		00:18:52
8	李诗棋	0/1							0/1	0.0%		3				00:14:47
13	杨慧									0.0%						00:00:00
15	周亚茹	0/2	1/1		1/1				2/4	50.0%		3	1			00:57:21
16	董雪		0/1	0/1					0/2	0.0%			1			00:40:58
19	韦娜娜									0.0%						00:00:00
21	刘诗彤		1/1						1/1	100%						00:40:01
22	范春燕									0.0%						00:58:50
26	杨丽丽									0.0%						00:01:05
33	马琳	0/1							0/1	0.0%						00:02:21
	合计	5/12	6/10	1/5	5/5		0/1	5/5	22/38	57.9%	4	15	3	2		
(守门员)																
22	范春燕	4/6	2/9	0/1	0/4		2/2	1/5	9/27	33.3%						00:58:50
26	杨丽丽							0/2	0/2	0.0%						00:01:05
	合计	4/6	2/9	0/1	0/4		2/2	1/7	9/29	31.0%						

场上队员 ： 得分/射门　　守门员：救球/射门

全队合计	得分	被救	射失	击柱	封球	合计	%
远射	5	6	1			12	41.7%
近射	6	4				10	60.0%
边射	1	3		1		5	20.0%
快攻	5					5	100.0%
突破							0.0%
任意				1		1	0.0%
七米	5					5	100.0%

中国手球协会
CHINESE HANDBALL ASSOCIATION

2019年全国女子手球冠军杯赛

PHMS Pictorial Handball Match Statistics **IHF** Official System

个人/全队技术统计表

手球 女子 | 预赛 轮次 2 | 组别 B 场次 8 | 合肥体育中心 2019-03-20 14:30

号码	姓名	远射	近射	边射	快攻	突破	任意	七米	合计	%	助攻	失误	警告	2'	取消	时间
山东(山东)																
(场上队员)																
1	路畅									0.0%	1					00:44:44
3	侯秀萍	2/3			1/1		0/1	4/5	7/10	70.0%		4				00:38:05
6	于千千									0.0%						00:00:00
7	杨嘉露	0/1			1/1			2/4	3/6	50.0%						00:37:24
9	周钰婷	0/5			1/1		0/1		1/7	14.3%	4	3				00:50:37
11	吕青纹	0/2	3/4	1/2					4/8	50.0%		2				00:44:58
16	宋俊蓉									0.0%						00:15:08
17	高梦洁		1/1						1/1	100%		1				00:03:35
18	刘婵	0/2	1/1		1/1				2/4	50.0%		2		1		00:54:32
19	姜伟珊		1/1						1/1	100%	1					00:34:57
21	穆庆丛									0.0%		1		1		00:10:40
22	邓雅楠									0.0%						00:00:08
23	徐悦		1/2						1/2	50.0%		2				00:40:58
33	王彩琳									0.0%	1	2	1			00:43:56
	合计	2/13	7/9	1/2	4/4		0/2	6/9	20/39	51.3%	7	17	1	2		
(守门员)																
1	路畅	3/7	4/9	3/4	0/5			0/1	10/26	38.5%	1					00:44:44
16	宋俊蓉	3/4	0/1					0/3	3/8	37.5%						00:15:08
22	邓雅楠							0/1	0/1	0.0%						00:00:08
	合计	6/11	4/10	3/4	0/5			0/5	13/35	37.1%	1					

场上队员 ： 得分/射门　　守门员：救球/射门

全队合计	得分	被救	射失	击柱	封球	合计	%
远射	2	4	1	3	3	13	15.4%
近射	7	2				9	77.8%
边射	1			1		2	50.0%
快攻	4					4	100.0%
突破							0.0%
任意		2				2	0.0%
七米	6	1		2		9	66.7%

中国手球协会
CHINESE HANDBALL ASSOCIATION

2019年全国女子手球冠军杯赛

PHMS Pictorial Handball Match Statistics **IHF** Official System

图式比赛技术统计表

手球	预赛	组别 B	合肥体育中心
女子	轮次 2	场次 8	2019-03-20 14:30

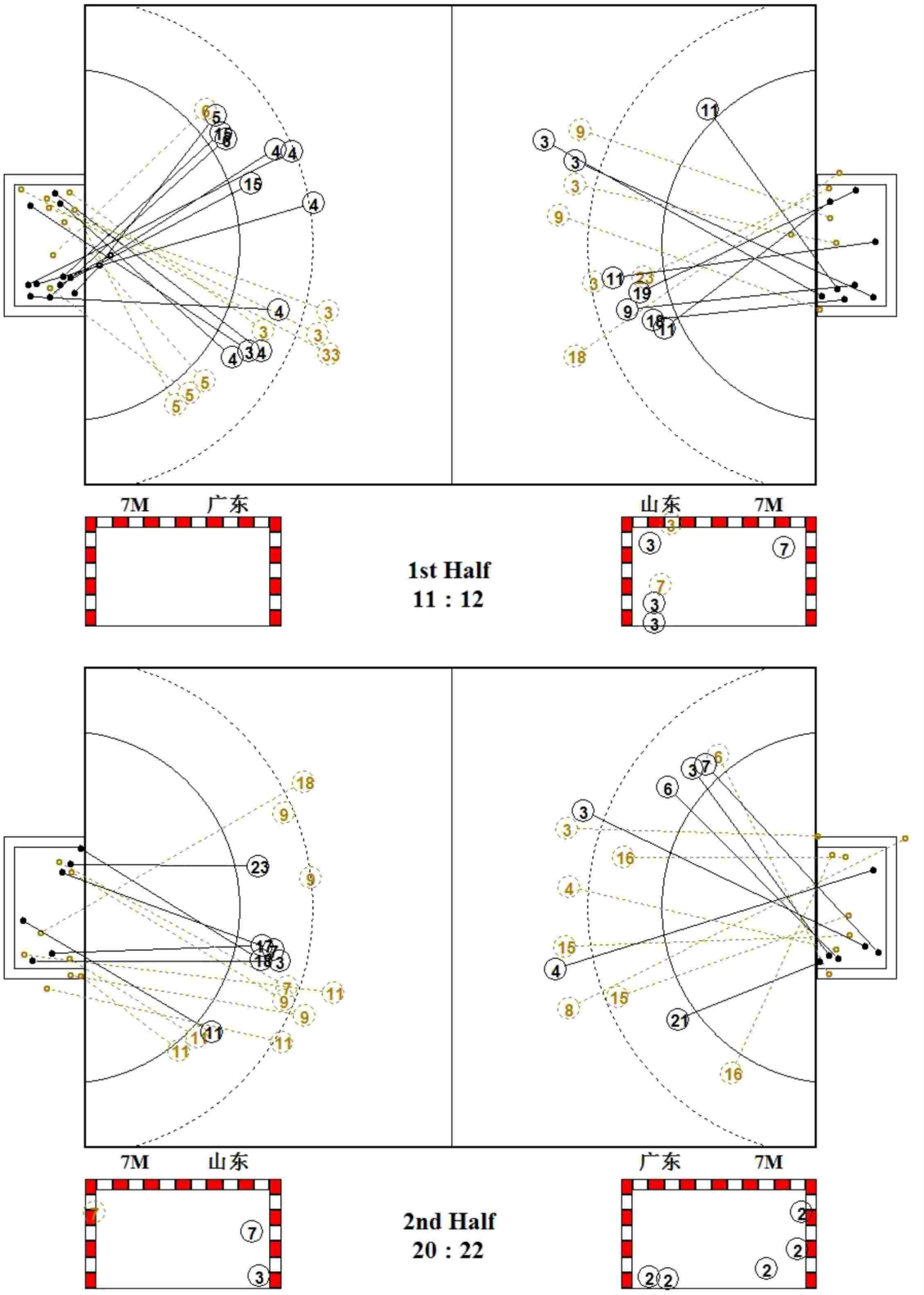

中国手球协会
CHINESE HANDBALL ASSOCIATION

2019年全国女子手球冠军杯赛

PHMS Pictorial Handball Match Statistics — **IHF** Official System

图式射门区域统计

手球	预赛	组别 B	合肥体育中心
女子	轮次 2	场次 8	2019-03-20 14:30

广东

2 唐悦

		1
		1
2		1

Post - 0 Miss - 0 Block - 0

3 陈硕

		2
		1

Post - 1 Miss - 0 Block - 0

4 崔云莉

4		
		2
1		

Post - 0 Miss - 0 Block - 0

5 张宇

1		

Post - 0 Miss - 0 Block - 0

6 戴丹妮

1		
		1

Post - 1 Miss - 0 Block - 0

7 王戈

		1

Post - 0 Miss - 0 Block - 0

8 李诗棋

Post - 0 Miss - 1 Block - 0

13 杨慧

Post - 0 Miss - 0 Block - 0

15 周亚茹

1		
1		

Post - 0 Miss - 0 Block - 0

16 董雪

Post - 0 Miss - 0 Block - 0

19 韦娜娜

Post - 0 Miss - 0 Block - 0

21 刘诗彤

		1

Post - 0 Miss - 0 Block - 0

22 范春燕

Post - 0 Miss - 0 Block - 0

26 杨丽丽

Post - 0 Miss - 0 Block - 0

33 马琳

Post - 0 Miss - 0 Block - 0

22 范春燕

1/3	0/2	0/2
2/4		1/4
3/4	1/1	1/7

26 杨丽丽

0/2		

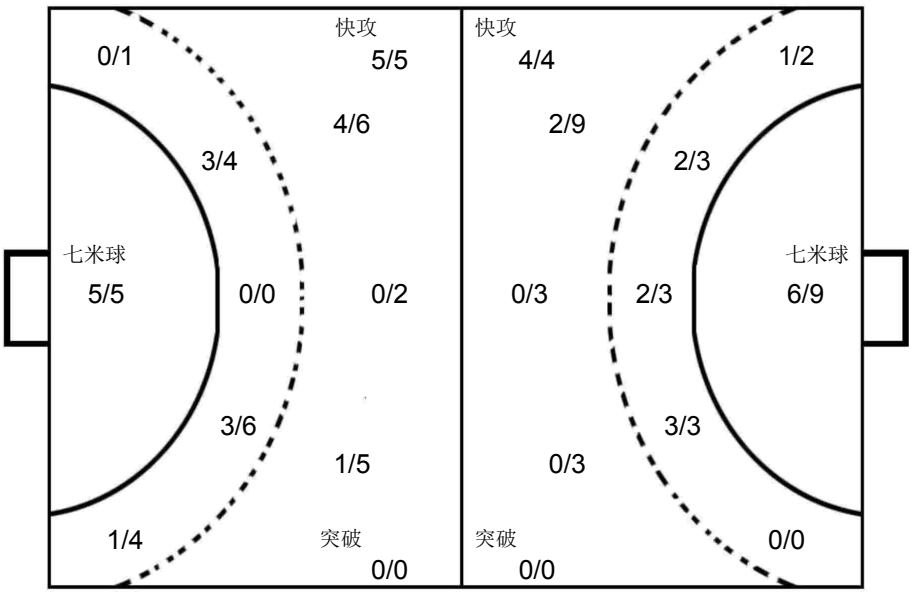

1 路畅

0/3		1/4
2/4	1/1	2/4
1/4		3/6

16 宋俊蓉

0/1		0/1
	1/1	1/1
0/2		1/2

22 邓雅楠

		0/1

山东

1 路畅

Post - 0 Miss - 0 Block - 0

3 侯秀萍

2		1
2		2

Post - 1 Miss - 0 Block - 1

6 于千千

Post - 0 Miss - 0 Block - 0

7 杨嘉露

		1
		1
		1

Post - 1 Miss - 0 Block - 0

9 周钰婷

		1

Post - 2 Miss - 0 Block - 2

11 吕青纹

	2	
1		1

Post - 1 Miss - 1 Block - 0

16 宋俊蓉

Post - 0 Miss - 0 Block - 0

17 高梦洁

1		

Post - 0 Miss - 0 Block - 0

18 刘婵

		1
		1

Post - 1 Miss - 0 Block - 0

19 姜伟珊

1		

Post - 0 Miss - 0 Block - 0

21 穆庆丛

Post - 0 Miss - 0 Block - 0

22 邓雅楠

Post - 0 Miss - 0 Block - 0

23 徐悦

		1

Post - 0 Miss - 0 Block - 0

33 王彩琳

Post - 0 Miss - 0 Block - 0

中国手球协会
CHINESE HANDBALL ASSOCIATION

2019年全国女子手球冠军杯赛

女子 全国杯赛

预赛 Group A

PHMS Pictorial Handball Match Statistics — **IHF** Official System

Team A	Team B	Match Number
A 安徽	B 四川	9

Playeed in	in the hall	on	at	Spectators
安徽合肥	合肥体育中心	2019-03-20	16:00 hours	

Half-time(30')	A	B	End of playing time	A	B	1st extra time	A	B	2nd extra time	A	B	After penalty throws	A	B
	19	9		36	16									

Number of 7 m	A	Team time-out 1	2	3	Full name of players and officials	Team time-out 1	2	3	B	Number of 7 m
	1/2		55:52			05:40	42:18	50:43	2/2	

No.	Team A	G	W	2'	D	DR	No.	Team B	G	W	2'	D	DR
2	高奇欣	4		1			1	冯颖慧					
4	孙明月	4					2	王文卉					
8	徐仕媛						3	张雨乐					
10	袁玉	7					6	顾天澍					
12	王欣冉						7	郭冬婉	5	1			
13	聂晓雪	1					8	朱嘉晴	1				
17	周婷						9	张馨予					
18	蔡雪洁	4					10	季实娟	2		1		
19	王选						11	曾妮					
25	钟梦	3		2			13	方洁					
27	张慧						16	于雅梦					
28	李晓晴	1	1				18	王慧	1	1			
32	李旭	3		1			19	赵晔	7				
37	锁珊珊	4	1				23	徐瑜琳					
93	张婷婷	5											
96	张文慧												
B	庄道龙（主教练）						B	刘文宁（主教练）					
C	孙来苗												
D	杨桂东												
E	吴贤风												

A	Signatures of responsables for the teams (Off.A)	B
TP	Remarks of referees / HF Official	TP

			Signatures	
Referees	刘晓辉（CHN）	冯雨生（CHN）		
T.D.	龙佩莉（CHN）	曹宏俊（CHN）		
CHA Off.				

Note:Number of 7m Throws Awarded to Team A and B,Goals (G),Warnings (W),Suspensions (2'),Direct Disqualiflcation (D),Disqualiflcation With Report (DR)and Team Penalty (TP).

Table Officials: 赵琦 谷瑶 Statisticians: 王玮 李双

中国手球协会
CHINESE HANDBALL ASSOCIATION

2019年全国女子手球冠军杯赛

PHMS Pictorial Handball Match Statistics — **IHF** Official System

竞赛技术统计

手球	预赛	组别 A	合肥体育中心
女子	轮次 3	场次 9	2019-03-20 16:00

Referees: 刘晓辉 (CHN) / 冯雨生 (CHN)

Teams: 安徽(安徽) VS 四川(四川)

Result: 36:16(19:9)

安徽		远射	近射	边射	快攻	突破	任意球	7m球	合计	%	助攻	失误	警告	2'	D+DR
主教练：	庄道龙														
2	高奇欣	0/1	3/3		1/1				4/5	80.0				1	
4	孙明月	0/1	1/3		1/1	2/2			4/7	57.1		2			
8	徐仕媛														
10	袁玉	0/1	4/4		1/2	2/2		0/1	7/10	70.0	1				
12	王欣冉											1			
13	聂晓雪				1/1				1/1	100					
17	周婷														
18	蔡雪洁	1/1	1/1		2/3				4/5	80.0					
19	王选														
25	钟梦		1/2		2/2				3/4	75.0				2	
27	张慧														
28	李晓晴	0/1	1/1						1/2	50.0	3	1	1		
32	李旭	0/1	1/1		1/1	1/2			3/5	60.0	1	2		1	
37	锁珊珊	1/2	1/1		1/1			1/1	4/5	80.0		3	1		
93	张婷婷		1/1	2/2	1/1		1/1		5/5	100	1				
96	张文慧														
运动员	合计	2/8	14/17	2/2	11/13	5/6	1/1	1/2	36/49	73.5	6	9	2	4	
12	王欣冉	6/8	1/5	2/2	0/1	0/1	0/1		9/18	50.0		1			
19	王选	2/5	2/4					0/2	4/11	36.4					
守门员	合计	8/13	3/9	2/2	0/1	0/1	0/1	0/2	13/29	44.8		1			

四川		远射	近射	边射	快攻	突破	任意球	7m球	合计	%	助攻	失误	警告	2'	D+DR
主教练：	刘文宁														
1	冯颖慧														
2	王文卉														
3	张雨乐											1			
6	顾天澍			0/1					0/1	0.0		4			
7	郭冬婉	1/2	3/5	0/2				1/1	5/10	50.0	1	2	1		
8	朱嘉晴		0/1	0/1				1/1	1/3	33.3	1	2			
9	张馨予	0/1							0/1	0.0	2	4			
10	季实娟		1/1		1/1				2/2	100				1	
11	曾妮	0/1	0/1						0/2	0.0					
13	方洁	0/1	0/1						0/2	0.0	1	1			
16	于雅梦														
18	王慧	0/4	1/2						1/6	16.7		1	1		
19	赵晔	4/7	1/1			1/2	1/1		7/11	63.6					
23	徐瑜琳	0/2							0/2	0.0		3			
运动员	合计	5/18	6/12	0/4	1/1	1/2	1/1	2/2	16/40	40.0	5	18	2	1	
1	冯颖慧	2/3	2/11	0/2	1/7	0/2	0/1	1/2	6/28	21.4					
16	于雅梦	0/1	0/5		0/5	1/4			1/15	6.7					
守门员	合计	2/4	2/16	0/2	1/12	1/6	0/1	1/2	7/43	16.3					

安徽	比赛进程			四川
	1st Half			
10 袁玉	1	01:02	0	
93 张婷婷	2	01:37	0	
10 袁玉	3	03:05	0	
37 锁珊珊	4	03:28	0	
93 张婷婷	5	04:05	0	
	5	06:55	1	19 赵晔
93 张婷婷	6	07:26	1	
10 袁玉	7	08:05	1	
	7	08:36	2	19 赵晔
10 袁玉	8	09:07	2	
	8	10:43	3	10 季实娟
93 张婷婷	9	11:16	3	
	9	12:19	4	19 赵晔
93 张婷婷	10	13:22	4	
37 锁珊珊	11	14:23	4	
	11	15:38	5	10 季实娟
10 袁玉	12	16:00	5	
28 李晓晴	13	16:40	5	
18 蔡雪洁	14	17:17	5	
10 袁玉	15	19:00	5	
	15	21:50	6	19 赵晔
	15	22:40	7	19 赵晔
18 蔡雪洁	16	23:20	7	
4 孙明月	17	24:10	7	
	17	24:54	8	7 郭冬婉
10 袁玉	18	25:13	8	
4 孙明月	19	28:40	8	
	19	29:10	9	18 王慧
	2nd Half			
37 锁珊珊	20	00:47	9	
	20	01:43	10	7 郭冬婉
	20	03:29	11	7 郭冬婉
25 钟梦	21	04:38	11	
	21	06:56	12	7 郭冬婉
	21	08:02	13	19 赵晔
37 锁珊珊	22	08:50	13	
	22	10:16	14	7 郭冬婉
13 聂晓雪	23	13:00	14	
2 高奇欣	24	14:08	14	
32 李旭	25	14:40	14	
	25	15:19	15	19 赵晔
2 高奇欣	26	15:42	15	
25 钟梦	27	17:03	15	
	27	17:53	16	8 朱嘉晴
18 蔡雪洁	28	20:26	16	
32 李旭	29	22:49	16	
18 蔡雪洁	30	23:41	16	
4 孙明月	31	24:37	16	
2 高奇欣	32	26:10	16	
25 钟梦	33	27:11	16	
2 高奇欣	34	27:43	16	
4 孙明月	35	28:23	16	
32 李旭	36	29:23	16	

场上队员： 得分 / 射门　　守门员： 救球 / 射门

D	取消资格	DR	取消资格＋报告

中国手球协会
CHINESE HANDBALL ASSOCIATION

2019年全国女子手球冠军杯赛

PHMS Pictorial Handball Match Statistics **IHF** Official System

个人/全队技术统计表

手球 女子 | 预赛 轮次 3 | 组别 A 场次 9 | 合肥体育中心 2019-03-20 16:00

号码	姓名	远射	近射	边射	快攻	突破	任意	七米	合计	%	助攻	失误	警告	2'	取消	时间
安徽(安徽)																
(场上队员)																
2	高奇欣	0/1	3/3		1/1				4/5	80.0%				1		00:31:59
4	孙明月	0/1	1/3		1/1	2/2			4/7	57.1%		2				00:40:24
8	徐仕媛									0.0%						00:00:00
10	袁玉	0/1	4/4		1/2	2/2		0/1	7/10	70.0%	1					00:30:00
12	王欣冉									0.0%		1				00:30:00
13	聂晓雪				1/1				1/1	100%						00:19:29
17	周婷									0.0%						00:10:29
18	蔡雪洁	1/1	1/1		2/3				4/5	80.0%						00:34:50
19	王选									0.0%						00:30:00
25	钟梦		1/2		2/2				3/4	75.0%				2		00:30:00
27	张慧									0.0%						00:00:00
28	李晓晴	0/1	1/1						1/2	50.0%	3	1	1			00:29:13
32	李旭	0/1	1/1		1/1	1/2			3/5	60.0%	1	2		1		00:34:55
37	锁珊珊	1/2	1/1		1/1			1/1	4/5	80.0%		3	1			00:40:28
93	张婷婷		1/1	2/2	1/1		1/1		5/5	100%	1					00:30:00
96	张文慧									0.0%						00:27:57
	合计	2/8	14/17	2/2	11/13	5/6	1/1	1/2	36/49	73.5%	6	9	2	4		
(守门员)																
12	王欣冉	6/8	1/5	2/2	0/1	0/1	0/1		9/18	50.0%		1				00:30:00
19	王选	2/5	2/4					0/2	4/11	36.4%						00:30:00
	合计	8/13	3/9	2/2	0/1	0/1	0/1	0/2	13/29	44.8%		1				

场上队员 ： 得分/射门　　守门员：救球/射门

全队合计	得分	被救	射失	击柱	封球	合计	%
远射	2	2	2	2		8	25.0%
近射	14	2		1		17	82.4%
边射	2					2	100.0%
快攻	11	1		1		13	84.6%
突破	5	1				6	83.3%
任意	1					1	100.0%
七米	1	1				2	50.0%

中国手球协会
CHINESE HANDBALL ASSOCIATION

2019年全国女子手球冠军杯赛

PHMS Pictorial Handball Match Statistics **IHF** Official System

个人/全队技术统计表

手球 女子 | 预赛 轮次 3 | 组别 A 场次 9 | 合肥体育中心 2019-03-20 16:00

号码	姓名	远射	近射	边射	快攻	突破	任意	七米	合计	%	助攻	失误	警告	2'	取消	时间
四川(四川)																
(场上队员)																
1	冯颖慧									0.0%						00:42:18
2	王文卉									0.0%						00:08:59
3	张雨乐									0.0%		1				00:17:42
6	顾天澍			0/1					0/1	0.0%		4				00:36:37
7	郭冬婉	1/2	3/5	0/2				1/1	5/10	50.0%	1	2	1			00:42:18
8	朱嘉晴		0/1	0/1				1/1	1/3	33.3%	1	2				00:18:12
9	张馨予	0/1							0/1	0.0%	2	4				00:32:32
10	季实娟		1/1		1/1				2/2	100%				1		00:42:18
11	曾妮	0/1	0/1						0/2	0.0%						00:17:42
13	方洁	0/1	0/1						0/2	0.0%	1	1				00:17:42
16	于雅梦									0.0%						00:17:42
18	王慧	0/4	1/2						1/6	16.7%		1	1			00:42:18
19	赵晔	4/7	1/1			1/2	1/1		7/11	63.6%						00:49:37
23	徐瑜琳	0/2							0/2	0.0%		3				00:17:42
	合计	5/18	6/12	0/4	1/1	1/2	1/1	2/2	16/40	40.0%	5	18	2	1		
(守门员)																
1	冯颖慧	2/3	2/11	0/2	1/7	0/2	0/1	1/2	6/28	21.4%						00:42:18
16	于雅梦	0/1	0/5		0/5	1/4			1/15	6.7%						00:17:42
	合计	2/4	2/16	0/2	1/12	1/6	0/1	1/2	7/43	16.3%						

场上队员 ： 得分/射门　　守门员：救球/射门

全队合计	得分	被救	射失	击柱	封球	合计	%
远射	5	8	4		1	18	27.8%
近射	6	3	1	2		12	50.0%
边射		2	1	1		4	0.0%
快攻	1					1	100.0%
突破	1		1			2	50.0%
任意	1					1	100.0%
七米	2					2	100.0%

中国手球协会
CHINESE HANDBALL ASSOCIATION

2019年全国女子手球冠军杯赛

PHMS Pictorial Handball Match Statistics **IHF** Official System

图式比赛技术统计表

手球	预赛	组别 A	合肥体育中心
女子	轮次 3	场次 9	2019-03-20 16:00

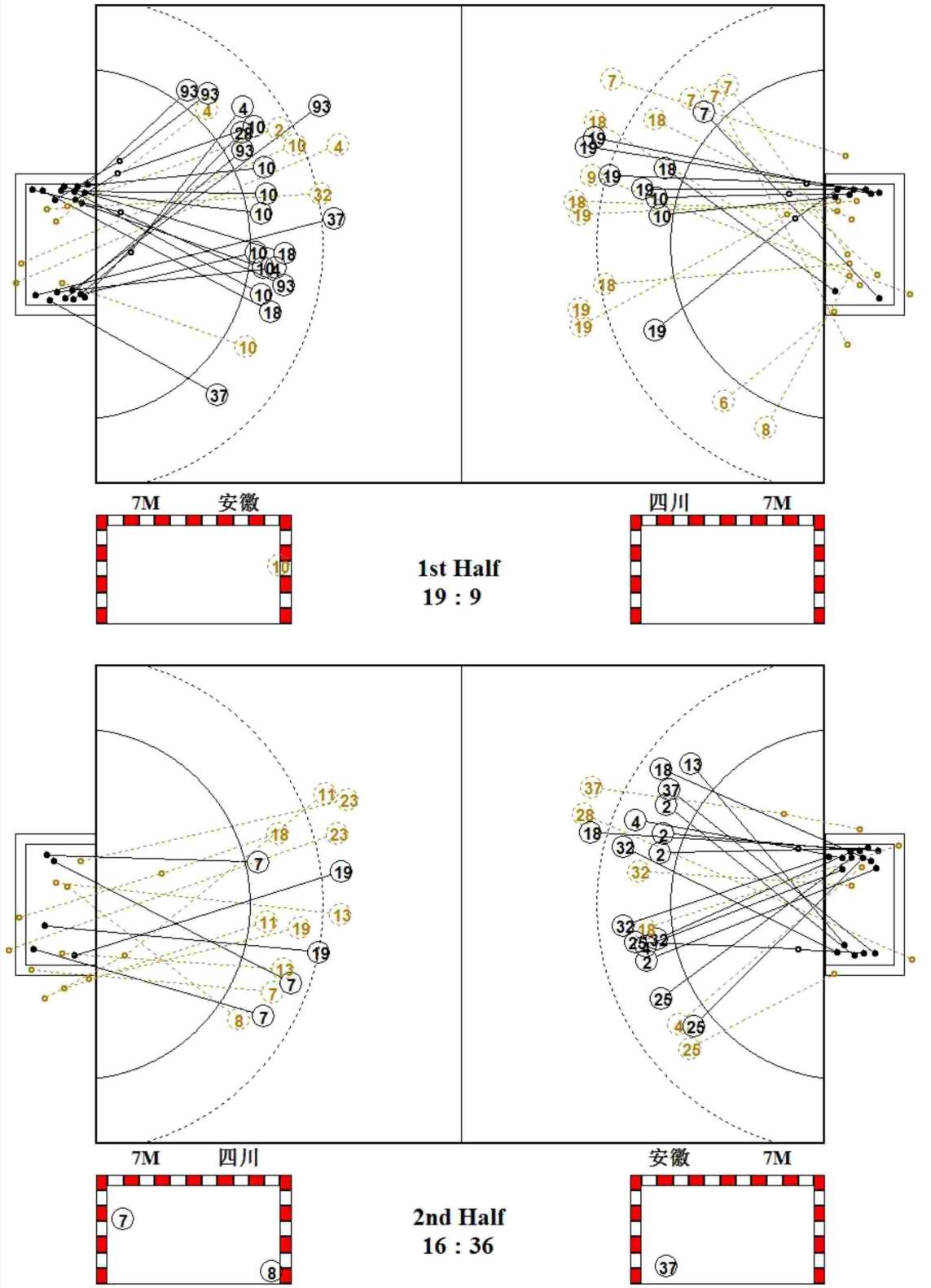

中国手球协会
CHINESE HANDBALL ASSOCIATION

2019年全国女子手球冠军杯赛

PHMS Pictorial Handball Match Statistics **IHF** Official System

图式射门区域统计

手球	预赛	组别 A	合肥体育中心
女子	轮次 3	场次 9	2019-03-20 16:00

安徽

2 高奇欣

1		
2		1

Post - 0 Miss - 0 Block - 0

4 孙明月

1		
3		

Post - 1 Miss - 0 Block - 0

8 徐仕媛

Post - 0 Miss - 0 Block - 0

10 袁玉

		1
1		5

Post - 1 Miss - 0 Block - 0

12 王欣冉

Post - 0 Miss - 0 Block - 0

13 聂晓雪

		1

Post - 0 Miss - 0 Block - 0

17 周婷

Post - 0 Miss - 0 Block - 0

18 蔡雪洁

2		1
		1

Post - 1 Miss - 0 Block - 0

19 王选

Post - 0 Miss - 0 Block - 0

25 钟梦

2		1

Post - 1 Miss - 0 Block - 0

27 张慧

Post - 0 Miss - 0 Block - 0

28 李晓晴

1		

Post - 0 Miss - 1 Block - 0

32 李旭

1		
1		1

Post - 0 Miss - 0 Block - 0

37 锁珊珊

2		1
1		

Post - 0 Miss - 1 Block - 0

93 张婷婷

		1
2		1
		1

Post - 0 Miss - 0 Block - 0

96 张文慧

Post - 0 Miss - 0 Block - 0

12 王欣冉

0/2		1/2
2/5	2/2	2/2
2/4		0/1

19 王选

0/3		0/1
1/1	1/1	1/2
0/1		1/2

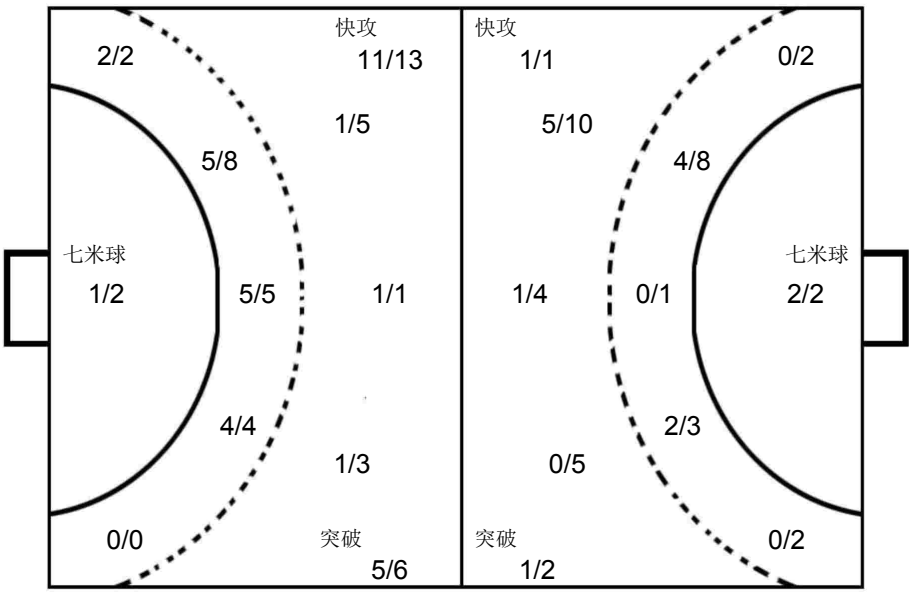

1 冯颖慧

0/2		1/4
2/5		3/7
0/4		0/6

16 于雅梦

0/3		
0/5	1/1	0/1
0/3		0/2

四川

1 冯颖慧

Post - 0 Miss - 0 Block - 0

2 王文卉

Post - 0 Miss - 0 Block - 0

3 张雨乐

Post - 0 Miss - 0 Block - 0

6 顾天澍

Post - 1 Miss - 0 Block - 0

7 郭冬婉

2		2
		1

Post - 1 Miss - 2 Block - 0

8 朱嘉晴

		1

Post - 0 Miss - 0 Block - 0

9 张馨予

Post - 0 Miss - 1 Block - 0

10 季实娟

1		
1		

Post - 0 Miss - 0 Block - 0

11 曾妮

Post - 0 Miss - 2 Block - 0

13 方洁

Post - 0 Miss - 0 Block - 0

16 于雅梦

Post - 0 Miss - 0 Block - 0

18 王慧

		1

Post - 1 Miss - 0 Block - 0

19 赵晔

3		
2		
2		

Post - 0 Miss - 1 Block - 1

23 徐瑜琳

Post - 0 Miss - 1 Block - 0

中国手球协会
CHINESE HANDBALL ASSOCIATION

2019年全国女子手球冠军杯赛

女子 全国杯赛

预赛 Group A

PHMS Pictorial Handball Match Statistics — **IHF** Official System

Team A	Team B	Match Number
A 上海	B 陕西	10

Playeed in	in the hall	on	at	Spectators
安徽合肥	合肥体育中心	2019-03-20	17:30 hours	

Half-time(30')	A	B	End of playing time	A	B	1st extra time	A	B	2nd extra time	A	B	After penalty throws	A	B
	13	4		27	14									

Number of 7 m	A	Team time-out 1	2	3	Full name of players and officials	Team time-out 1	2	3	B	Number of 7 m
	4/6	18:54	46:54	51:22		13:25	39:41		2/2	

No.	Team A	G	W	2'	D	DR	No.	Team B	G	W	2'	D	DR
1	丛蓉						1	陈颖					
3	江馨彤						4	练素琪	1	1			
5	王嘉怡	4	1				5	高媛媛		1			
7	居晔	2	1				6	刘杰	2				
9	武娜娜	2					9	万晓雅					
10	包纪仪	4		1			11	李袁梦	1				
11	孙梦颖						12	胡雨诺					
12	郑冯						13	高静					
13	徐娟	2					17	周俞晨	1				
15	庄徐蕊	2					20	梁蓉	1				
17	杨鋆	7					21	谢明月					
20	张萍萍	2					24	吴静雯			1		
22	胡晓莹						25	马洁					
25	徐安琪			1			26	顾蕾	1	1	2		
28	杨奚琦	2	1	2			27	吴美琪	7				
							28	李秋淇					
B	金锺顺（主教练）						B	尹泰一（主教练）					
C	郭威						C	陈志伟					
D	祝君												
F	孙宇翔												

A	Signatures of responsables for the teams (Off.A)	B
TP	Remarks of referees / HF Official	TP

			Signatures	
Referees	严璐（CHN）	王亚光（CHN）		
T.D.	许宜扬（CHN）	刘凤娟（CHN）		
CHA Off.				

Note:Number of 7m Throws Awarded to Team A and B,Goals (G),Warnings (W),Suspensions (2'),Direct Disqualiflcation (D),Disqualiflcation With Report (DR)and Team Penalty (TP).

Table Officials: 刘语秋 王漪 Statisticians: 王梓衡 李双

中国手球协会
CHINESE HANDBALL ASSOCIATION

2019年全国女子手球冠军杯赛

PHMS Pictorial Handball Match Statistics **IHF** Official System

竞赛技术统计

手球	预赛	组别 A	合肥体育中心
女子	轮次 3	场次 10	2019-03-20 17:30

Referees: 严璐 (CHN) / 王亚光 (CHN)

Teams: 上海(上海) VS 陕西(陕西)

Result: 27:14(13:4)

上海		远射	近射	边射	快攻	突破	任意球	7m球	合计	%	助攻	失误	警告	2'	D+DR
主教练： 金锺顺															
1	丛蓉														
3	江馨彤														
5	王嘉怡	2/3		0/1	1/1	1/1		0/1	4/7	57.1	1	3	1		
7	居晔		1/1			1/1			2/2	100			1		
9	武娜娜			2/2					2/2	100		1			
10	包纪仪		2/2	1/3		1/1			4/6	66.7	1			1	
11	孙梦颖														
12	郑冯														
13	徐娟	1/1						1/1	2/2	100	1				
15	庄徐蕊		1/2	1/2	0/1				2/5	40.0		1			
17	杨崟	3/6	2/2					2/2	7/10	70.0		1			
20	张萍萍		1/1	1/1					2/2	100		2			
22	胡晓莹														
25	徐安琪	0/1						0/1	0/2	0.0				1	
28	杨奚琦	1/5		0/1				1/1	2/7	28.6		1	1	2	
运动员	合计	7/16	7/8	5/10	1/2	3/3		4/6	27/45	60.0	3	9	3	4	
12	郑冯	13/13	1/3		0/2	0/3	2/4	0/2	16/27	59.3					
22	胡晓莹	2/4	0/1			1/1	1/1		4/7	57.1					
守门员	合计	15/17	1/4		0/2	1/4	3/5	0/2	20/34	58.8					

陕西		远射	近射	边射	快攻	突破	任意球	7m球	合计	%	助攻	失误	警告	2'	D+DR
主教练： 尹泰一															
1	陈颖														
4	练素琪			0/1	1/1				1/2	50.0			1		
5	高媛媛	0/5					0/2		0/7	0.0	1	4	1		
6	刘杰	0/1	1/2			1/2			2/5	40.0	1	1			
9	万晓雅														
11	李袁梦		1/1						1/1	100					
12	胡雨诺										1				
13	高静	0/1			0/1				0/2	0.0					
17	周俞晨			0/1	1/1		0/1		1/3	33.3		1			
20	梁蓉		1/1						1/1	100		1			
21	谢明月	0/1		0/1					0/2	0.0					
24	吴静雯	0/1							0/1	0.0				1	
25	马洁											1			
26	顾蕾		0/2			1/1			1/3	33.3	1	2	1	2	
27	吴美琪	2/10				1/1	2/3	2/2	7/16	43.8		5			
28	李秋淇														
运动员	合计	2/19	3/6	0/3	2/3	3/4	2/6	2/2	14/43	32.6	4	15	3	3	
12	胡雨诺	4/11	1/8	5/10	1/2	0/3		2/6	13/40	32.5	1				
守门员	合计	4/11	1/8	5/10	1/2	0/3		2/6	13/40	32.5	1				

上海		比赛进程		陕西	
		1st Half			
	0	01:37	1	26	顾蕾
10	包纪仪	03:32	1		
17	杨崟	05:11	1		
	2	08:19	2	20	梁蓉
10	包纪仪	08:48	2		
28	杨奚琦	10:41	2		
	4	11:26	3	27	吴美琪
20	张萍萍	12:05	3		
17	杨崟	13:04	3		
28	杨奚琦	16:14	3		
17	杨崟	21:09	3		
7	居晔	22:20	3		
10	包纪仪	24:52	3		
7	居晔	26:01	3		
5	王嘉怡	27:00	3		
17	杨崟	28:29	3		
	13	29:05	4	27	吴美琪
		2nd Half			
5	王嘉怡	01:28	4		
	14	03:09	5	27	吴美琪
	14	03:46	6	4	练素琪
	14	04:49	7	17	周俞晨
10	包纪仪	05:04	7		
17	杨崟	06:38	7		
	16	07:46	8	27	吴美琪
5	王嘉怡	10:00	8		
	17	10:11	9	27	吴美琪
17	杨崟	11:10	9		
13	徐娟	14:42	9		
	19	17:46	10	6	刘杰
9	武娜娜	18:11	10		
9	武娜娜	18:59	10		
	21	19:38	11	6	刘杰
17	杨崟	20:08	11		
5	王嘉怡	21:42	11		
	23	21:51	12	27	吴美琪
15	庄徐蕊	22:20	12		
	24	23:54	13	27	吴美琪
13	徐娟	26:33	13		
15	庄徐蕊	27:20	13		
20	张萍萍	28:04	13		
	27	28:52	14	11	李袁梦

场上队员： 得分 / 射门　　守门员： 救球 / 射门

D	取消资格	DR	取消资格＋报告

中国手球协会
CHINESE HANDBALL ASSOCIATION

2019年全国女子手球冠军杯赛

PHMS Pictorial Handball Match Statistics **IHF** Official System

个人/全队技术统计表

手球 女子 | 预赛 轮次 3 | 组别 A 场次 10 | 合肥体育中心 2019-03-20 17:30

号码	姓名	远射	近射	边射	快攻	突破	任意	七米	合计	%	助攻	失误	警告	2'	取消	时间
上海(上海)																
(场上队员)																
1	丛蓉									0.0%						00:00:00
3	江馨彤									0.0%						00:41:30
5	王嘉怡	2/3		0/1	1/1	1/1		0/1	4/7	57.1%	1	3	1			00:45:48
7	居晔		1/1			1/1			2/2	100%			1			00:13:44
9	武娜娜			2/2					2/2	100%		1				00:06:42
10	包纪仪		2/2	1/3		1/1			4/6	66.7%	1			1		00:58:16
11	孙梦颖									0.0%						00:00:00
12	郑冯									0.0%						00:49:49
13	徐娟	1/1						1/1	2/2	100%	1					00:21:46
15	庄徐蕊		1/2	1/2	0/1				2/5	40.0%		1				00:40:55
17	杨崟	3/6	2/2					2/2	7/10	70.0%		1				00:50:54
20	张萍萍		1/1	1/1					2/2	100%		2				00:17:59
22	胡晓莹									0.0%						00:10:11
25	徐安琪	0/1						0/1	0/2	0.0%				1		00:18:10
28	杨奚琦	1/5		0/1				1/1	2/7	28.6%		1	1	2		00:43:22
	合计	7/16	7/8	5/10	1/2	3/3		4/6	27/45	60.0%	3	9	3	4		
(守门员)																
12	郑冯	13/13	1/3		0/2	0/3	2/4	0/2	16/27	59.3%						00:49:49
22	胡晓莹	2/4	0/1			1/1	1/1		4/7	57.1%						00:10:11
	合计	15/17	1/4		0/2	1/4	3/5	0/2	20/34	58.8%						

场上队员 ： 得分/射门　　守门员：救球/射门

全队合计	得分	被救	射失	击柱	封球	合计	%
远射	7	4	1	3	1	16	43.8%
近射	7	1				8	87.5%
边射	5	5				10	50.0%
快攻	1	1				2	50.0%
突破	3					3	100.0%
任意							0.0%
七米	4	2				6	66.7%

中国手球协会
CHINESE HANDBALL ASSOCIATION

2019年全国女子手球冠军杯赛

PHMS Pictorial Handball Match Statistics **IHF** Official System

个人/全队技术统计表

手球 女子 | 预赛 轮次 3 | 组别 A 场次 10 | 合肥体育中心 2019-03-20 17:30

号码	姓名	远射	近射	边射	快攻	突破	任意	七米	合计	%	助攻	失误	警告	2'	取消	时间
陕西(陕西)																
(场上队员)																
1	陈颖									0.0%						00:00:00
4	练素琪			0/1	1/1				1/2	50.0%			1			00:56:34
5	高媛媛	0/5					0/2		0/7	0.0%	1	4	1			00:28:06
6	刘杰	0/1	1/2			1/2			2/5	40.0%	1	1				00:14:37
9	万晓雅									0.0%						00:00:00
11	李袁梦		1/1						1/1	100%						00:03:50
12	胡雨诺									0.0%	1					01:00:00
13	高静	0/1			0/1				0/2	0.0%						00:17:12
17	周俞晨			0/1	1/1		0/1		1/3	33.3%		1				00:21:55
20	梁蓉		1/1						1/1	100%		1				00:56:09
21	谢明月	0/1		0/1					0/2	0.0%						00:36:04
24	吴静雯	0/1							0/1	0.0%				1		00:08:45
25	马洁									0.0%		1				00:06:43
26	顾蕾		0/2			1/1			1/3	33.3%	1	2	1	2		00:50:18
27	吴美琪	2/10				1/1	2/3	2/2	7/16	43.8%		5				00:56:00
28	李秋淇									0.0%						00:03:06
	合计	2/19	3/6	0/3	2/3	3/4	2/6	2/2	14/43	32.6%	4	15	3	3		
(守门员)																
12	胡雨诺	4/11	1/8	5/10	1/2	0/3		2/6	13/40	32.5%	1					01:00:00
	合计	4/11	1/8	5/10	1/2	0/3		2/6	13/40	32.5%	1					

场上队员 ： 得分/射门　　守门员：救球/射门

全队合计	得分	被救	射失	击柱	封球	合计	%
远射	2	15			2	19	10.5%
近射	3	1	1	1		6	50.0%
边射			1	2		3	0.0%
快攻	2		1			3	66.7%
突破	3	1				4	75.0%
任意	2	3	1			6	33.3%
七米	2					2	100.0%

中国手球协会
CHINESE HANDBALL ASSOCIATION

2019年全国女子手球冠军杯赛

PHMS Pictorial Handball Match Statistics **IHF** Official System

图式比赛技术统计表

手球	预赛	组别 A	合肥体育中心
女子	轮次 3	场次 10	2019-03-20 17:30

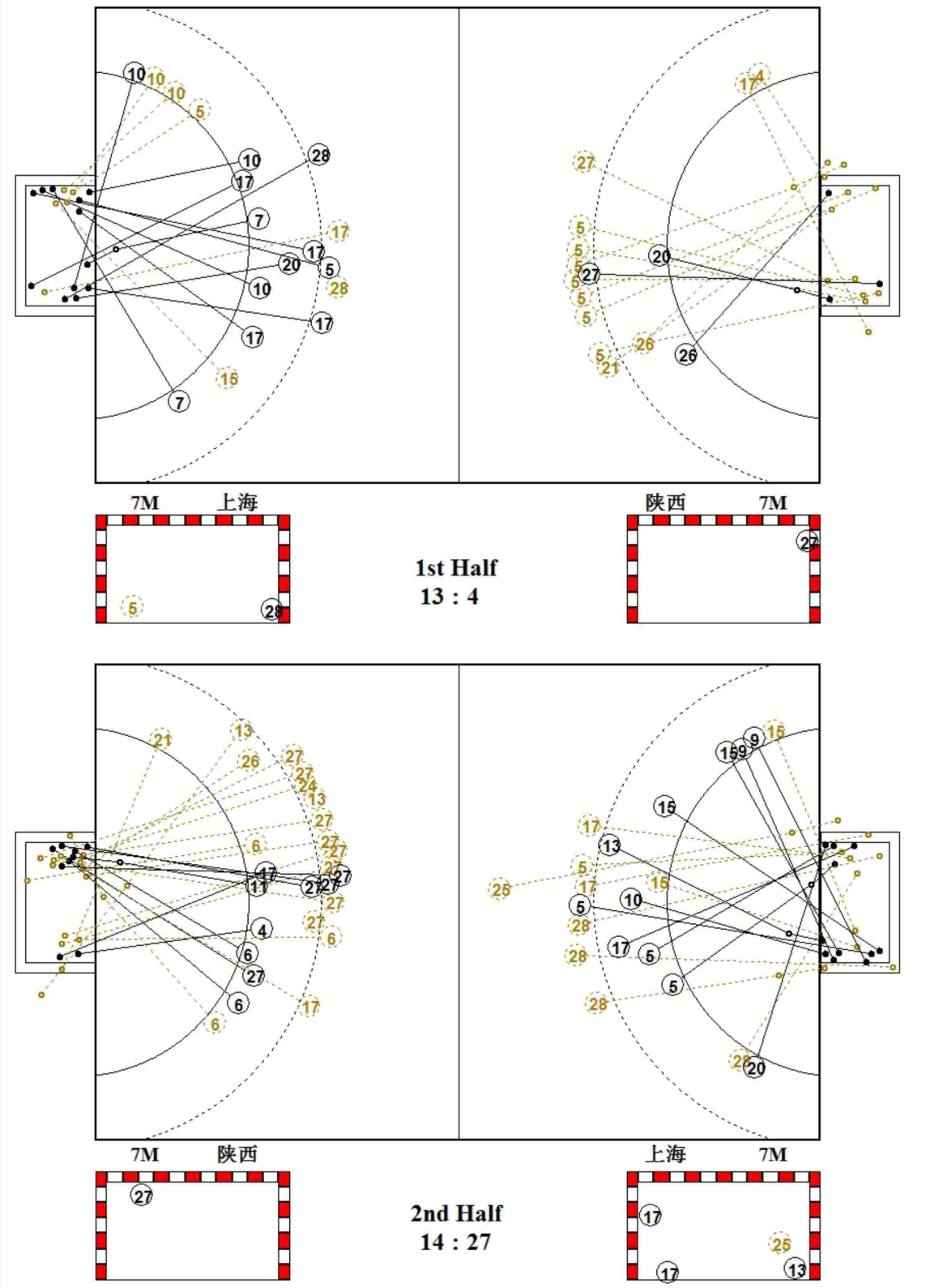

中国手球协会
CHINESE HANDBALL ASSOCIATION

2019年全国女子手球冠军杯赛

PHMS Pictorial Handball Match Statistics **IHF** Official System

图式射门区域统计

手球	预赛	组别 A	合肥体育中心
女子	轮次 3	场次 10	2019-03-20 17:30

上海

1 丛蓉

Post - 0 Miss - 0 Block - 0

3 江馨彤

Post - 0 Miss - 0 Block - 0

5 王嘉怡

		1
2		1

Post - 0 Miss - 0 Block - 0

7 居晔

		1
	1	

Post - 0 Miss - 0 Block - 0

9 武娜娜

		1
		1

Post - 0 Miss - 0 Block - 0

10 包纪仪

		1
1		2

Post - 0 Miss - 0 Block - 0

11 孙梦颖

Post - 0 Miss - 0 Block - 0

12 郑冯

Post - 0 Miss - 0 Block - 0

13 徐娟

		2

Post - 0 Miss - 0 Block - 0

15 庄徐蕊

		1
		1

Post - 0 Miss - 0 Block - 0

17 杨崟

2		1
1		
2		1

Post - 1 Miss - 0 Block - 0

20 张萍萍

2		

Post - 0 Miss - 0 Block - 0

22 胡晓莹

Post - 0 Miss - 0 Block - 0

25 徐安琪

Post - 0 Miss - 1 Block - 0

28 杨奚琦

1		
		1

Post - 2 Miss - 0 Block - 1

12 郑冯

1/2		3/5
1/2		4/7
2/4		5/7

22 胡晓莹

		1/1
2/2		1/2
		0/2

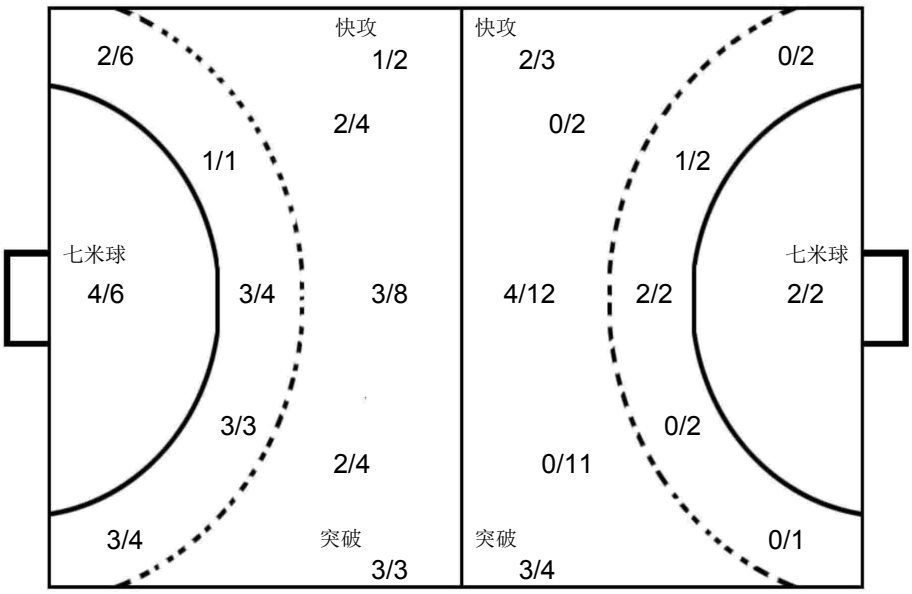

12 胡雨诺

2/4		0/5
2/4		6/7
2/9	0/1	1/10

陕西

1 陈颖

Post - 0 Miss - 0 Block - 0

4 练素琪

1		

Post - 1 Miss - 0 Block - 0

5 高媛媛

Post - 0 Miss - 1 Block - 0

6 刘杰

		1
		1

Post - 1 Miss - 0 Block - 0

9 万晓雅

Post - 0 Miss - 0 Block - 0

11 李袁梦

		1

Post - 0 Miss - 0 Block - 0

12 胡雨诺

Post - 0 Miss - 0 Block - 0

13 高静

Post - 0 Miss - 1 Block - 1

17 周俞晨

1		

Post - 0 Miss - 1 Block - 0

20 梁蓉

		1

Post - 0 Miss - 0 Block - 0

21 谢明月

Post - 1 Miss - 0 Block - 0

24 吴静雯

Post - 0 Miss - 0 Block - 0

25 马洁

Post - 0 Miss - 0 Block - 0

26 顾蕾

1		

Post - 0 Miss - 1 Block - 0

27 吴美琪

1		2
		3
		1

Post - 0 Miss - 0 Block - 1

28 李秋淇

Post - 0 Miss - 0 Block - 0

中国手球协会 CHINESE HANDBALL ASSOCIATION

2019年全国女子手球冠军杯赛

女子 全国杯赛

预赛 Group A

PHMS Pictorial Handball Match Statistics — **IHF** Official System

Team A	Team B	Match Number
A 辽宁	B 四川	11

Playeed in	in the hall	on	at	Spectators
安徽合肥	合肥体育中心	2019-03-21	14:30 hours	

Half-time(30')	A	B	End of playing time	A	B	1st extra time	A	B	2nd extra time	A	B	After penalty throws	A	B
	16	10		32	25									

Number of 7 m	A	Team time-out 1	2	3	Full name of players and officials	Team time-out 1	2	3	B	Number of 7 m
	1/3	26:14	33:51			07:17	42:25	48:55	4/5	

No.	Team A	G	W	2'	D	DR	No.	Team B	G	W	2'	D	DR
1	于薇诗						1	冯颖慧					
6	史晶晶	6		1			2	王文卉					
9	姚梦园						3	张雨乐					
10	史雨欣	6					6	顾天澍	5				
11	朱海云	6					7	郭冬婉	4		1		
16	曹莹						8	朱嘉晴					
20	孙弘玲	4					9	张馨予	3				
21	王艺璇	5		1			10	季实娟	2	1			
23	陶萃						11	曾妮					
27	王丹						13	方洁					
33	尤婉莹	5	1	1			16	于雅梦					
37	吕秋雪						18	王慧	3	1			
							19	赵晔	8				
							23	徐瑜琳					
A	张瑜						A	李细利					
B	陈宏瑞（主教练）						B	刘文宁（主教练）					
C	罗帅						D	梁河龙					
D	桂海旭												

A	Signatures of responsables for the teams (Off.A)	B
TP	Remarks of referees / HF Official	TP

			Signatures	
Referees	刘禹 (CHN)	许翔 (CHN)		
T.D.	刘凤娟 (CHN)	柴业宏 (CHN)		
CHA Off.				

Note:Number of 7m Throws Awarded to Team A and B,Goals (G),Warnings (W),Suspensions (2'),Direct Disqualiflcation (D),Disqualiflcation With Report (DR)and Team Penalty (TP).

Table Officials: 赵琦 吴佳 Statisticians: 王玮 王梓衡

中国手球协会
CHINESE HANDBALL ASSOCIATION

2019年全国女子手球冠军杯赛

PHMS Pictorial Handball Match Statistics — **IHF** Official System

竞赛技术统计

手球	预赛	组别 A	合肥体育中心
女子	轮次 4	场次 11	2019-03-21 14:30

Referees: 刘禹 (CHN) / 许翔 (CHN)

Teams: 辽宁(辽宁) VS 四川(四川)

Result: 32:25(16:10)

辽宁		远射	近射	边射	快攻	突破	任意球	7m球	合计	%	助攻	失误	警告	2'	D+DR
主教练： 陈宏瑞															
1	于薇诗														
6	史晶晶	2/5	3/6			1/1			6/12	50.0		1		1	
9	姚梦园														
10	史雨欣		1/2		5/6				6/8	75.0		2			
11	朱海云	4/4	1/3			1/1			6/8	75.0	6	3			
16	曹莹														
20	孙弘玲			2/5	2/2			0/1	4/8	50.0		4			
21	王艺璇			2/4	2/2			1/2	5/8	62.5		3		1	
23	陶萃														
27	王丹														
33	尤婉莹	1/1	0/1	1/1	3/3				5/6	83.3		3	1	1	
37	吕秋雪														
运动员	合计	7/10	5/12	5/10	12/13	2/2		1/3	32/50	64.0	6	16	1	3	
1	于薇诗	1/4	0/1	0/3				0/1	1/9	11.1					
27	王丹	4/7	3/8	1/5	0/2	1/1		1/4	10/27	37.0					
守门员	合计	5/11	3/9	1/8	0/2	1/1		1/5	11/36	30.6					

四川		远射	近射	边射	快攻	突破	任意球	7m球	合计	%	助攻	失误	警告	2'	D+DR
主教练： 刘文宁															
1	冯颖慧														
2	王文卉														
3	张雨乐														
6	顾天澍		2/3	1/1	2/2	0/1			5/7	71.4		2			
7	郭冬婉	0/1		2/3			0/1	2/3	4/8	50.0		2		1	
8	朱嘉晴														
9	张馨予	1/5	1/3	1/2					3/10	30.0	1	8			
10	季实娟		2/3						2/3	66.7		4	1		
11	曾妮														
13	方洁														
16	于雅梦														
18	王慧	0/1		3/3					3/4	75.0		5	1		
19	赵晔	5/7	1/1					2/2	8/10	80.0		4			
23	徐瑜琳														
运动员	合计	6/14	6/10	7/9	2/2	0/1	0/1	4/5	25/42	59.5	1	25	2	1	
1	冯颖慧	2/9	6/11	2/7	1/13	0/2		2/3	13/45	28.9					
守门员	合计	2/9	6/11	2/7	1/13	0/2		2/3	13/45	28.9					

辽宁	比赛进程				四川
	1st Half				
6 史晶晶	1	01:20	0		
21 王艺璇	2	01:53	0		
	2	02:27	1	19	赵晔
21 王艺璇	3	04:29	1		
	3	05:08	2	10	季实娟
21 王艺璇	4	06:25	2		
33 尤婉莹	5	07:15	2		
6 史晶晶	6	09:09	2		
	6	09:21	3	9	张馨予
33 尤婉莹	7	09:30	3		
	7	10:05	4	19	赵晔
	7	11:24	5	7	郭冬婉
21 王艺璇	8	12:01	5		
6 史晶晶	9	13:08	5		
	9	14:03	6	18	王慧
11 朱海云	10	14:35	6		
	10	18:13	7	18	王慧
6 史晶晶	11	18:22	7		
20 孙弘玲	12	21:37	7		
10 史雨欣	13	22:08	7		
21 王艺璇	14	22:58	7		
	14	25:45	8	6	顾天澍
11 朱海云	15	27:11	8		
	15	28:04	9	7	郭冬婉
11 朱海云	16	28:47	9		
	16	29:10	10	7	郭冬婉
	2nd Half				
	16	00:24	11	18	王慧
	16	02:31	12	10	季实娟
	16	03:43	13	6	顾天澍
	16	04:44	14	19	赵晔
10 史雨欣	17	04:53	14		
	17	06:04	15	9	张馨予
20 孙弘玲	18	06:19	15		
6 史晶晶	19	07:01	15		
11 朱海云	20	07:57	15		
20 孙弘玲	21	08:28	15		
	21	09:01	16	19	赵晔
	21	09:55	17	6	顾天澍
10 史雨欣	22	10:49	17		
11 朱海云	23	12:18	17		
6 史晶晶	24	13:51	17		
11 朱海云	25	14:42	17		
20 孙弘玲	26	15:22	17		
10 史雨欣	27	16:26	17		
10 史雨欣	28	17:03	17		
33 尤婉莹	29	18:53	17		
	29	19:38	18	19	赵晔
	29	21:28	19	19	赵晔
	29	22:37	20	6	顾天澍
33 尤婉莹	30	23:06	20		
	30	24:35	21	19	赵晔
10 史雨欣	31	25:42	21		
	31	26:07	22	19	赵晔
	31	27:10	23	9	张馨予
33 尤婉莹	32	27:45	23		
	32	27:58	24	7	郭冬婉
	32	29:41	25	6	顾天澍

场上队员： 得分 / 射门　　守门员： 救球 / 射门

D	取消资格	DR	取消资格＋报告

中国手球协会
CHINESE HANDBALL ASSOCIATION

2019年全国女子手球冠军杯赛

PHMS Pictorial Handball Match Statistics **IHF** Official System

个人/全队技术统计表

手球 女子 | 预赛 轮次 4 | 组别 A 场次 11 | 合肥体育中心 2019-03-21 14:30

号码	姓名	远射	近射	边射	快攻	突破	任意	七米	合计	%	助攻	失误	警告	2'	取消	时间
辽宁(辽宁)																
(场上队员)																
1	于薇诗									0.0%						00:11:52
6	史晶晶	2/5	3/6			1/1			6/12	50.0%		1		1		01:00:00
9	姚梦园									0.0%						00:00:00
10	史雨欣		1/2		5/6				6/8	75.0%		2				01:00:00
11	朱海云	4/4	1/3			1/1			6/8	75.0%	6	3				01:00:00
16	曹莹									0.0%						00:00:00
20	孙弘玲			2/5	2/2			0/1	4/8	50.0%		4				01:00:00
21	王艺璇			2/4	2/2			1/2	5/8	62.5%		3		1		00:58:04
23	陶萃									0.0%						00:00:00
27	王丹									0.0%						00:48:08
33	尤婉莹	1/1	0/1	1/1	3/3				5/6	83.3%		3	1	1		01:00:00
37	吕秋雪									0.0%						00:01:55
	合计	7/10	5/12	5/10	12/13	2/2		1/3	32/50	64.0%	6	16	1	3		
(守门员)																
1	于薇诗	1/4	0/1	0/3				0/1	1/9	11.1%						00:11:52
27	王丹	4/7	3/8	1/5	0/2	1/1		1/4	10/27	37.0%						00:48:08
	合计	5/11	3/9	1/8	0/2	1/1		1/5	11/36	30.6%						

场上队员 ： 得分/射门　　守门员：救球/射门

全队合计	得分	被救	射失	击柱	封球	合计	%
远射	7	2	1			10	70.0%
近射	5	6		1		12	41.7%
边射	5	2		3		10	50.0%
快攻	12	1				13	92.3%
突破	2					2	100.0%
任意							0.0%
七米	1	2				3	33.3%

中国手球协会
CHINESE HANDBALL ASSOCIATION

2019年全国女子手球冠军杯赛

PHMS Pictorial Handball Match Statistics **IHF** Official System

个人/全队技术统计表

手球 女子 | 预赛 轮次 4 | 组别 A 场次 11 | 合肥体育中心 2019-03-21 14:30

号码	姓名	远射	近射	边射	快攻	突破	任意	七米	合计	%	助攻	失误	警告	2'	取消	时间
四川(四川)																
(场上队员)																
1	冯颖慧									0.0%						01:00:00
2	王文卉									0.0%						00:00:00
3	张雨乐									0.0%						00:00:00
6	顾天澍		2/3	1/1	2/2	0/1			5/7	71.4%		2				01:00:00
7	郭冬婉	0/1		2/3			0/1	2/3	4/8	50.0%		2		1		01:00:00
8	朱嘉晴									0.0%						00:05:58
9	张馨予	1/5	1/3	1/2					3/10	30.0%	1	8				00:57:09
10	季实娟		2/3						2/3	66.7%		4	1			01:00:00
11	曾妮									0.0%						00:00:00
13	方洁									0.0%						00:00:00
16	于雅梦									0.0%						00:00:00
18	王慧	0/1		3/3					3/4	75.0%		5	1			01:00:00
19	赵晔	5/7	1/1					2/2	8/10	80.0%		4				00:56:41
23	徐瑜琳									0.0%						00:00:00
	合计	6/14	6/10	7/9	2/2	0/1	0/1	4/5	25/42	59.5%	1	25	2	1		
(守门员)																
1	冯颖慧	2/9	6/11	2/7	1/13	0/2		2/3	13/45	28.9%						01:00:00
	合计	2/9	6/11	2/7	1/13	0/2		2/3	13/45	28.9%						

场上队员 ： 得分/射门　　守门员：救球/射门

全队合计	得分	被救	射失	击柱	封球	合计	%
远射	6	5	1	1	1	14	42.9%
近射	6	3			1	10	60.0%
边射	7	1		1		9	77.8%
快攻	2					2	100.0%
突破		1				1	0.0%
任意				1		1	0.0%
七米	4	1				5	80.0%

中国手球协会
CHINESE HANDBALL ASSOCIATION

2019年全国女子手球冠军杯赛

PHMS Pictorial Handball Match Statistics **IHF** Official System

图式比赛技术统计表

手球	预赛	组别 A	合肥体育中心
女子	轮次 4	场次 11	2019-03-21 14:30

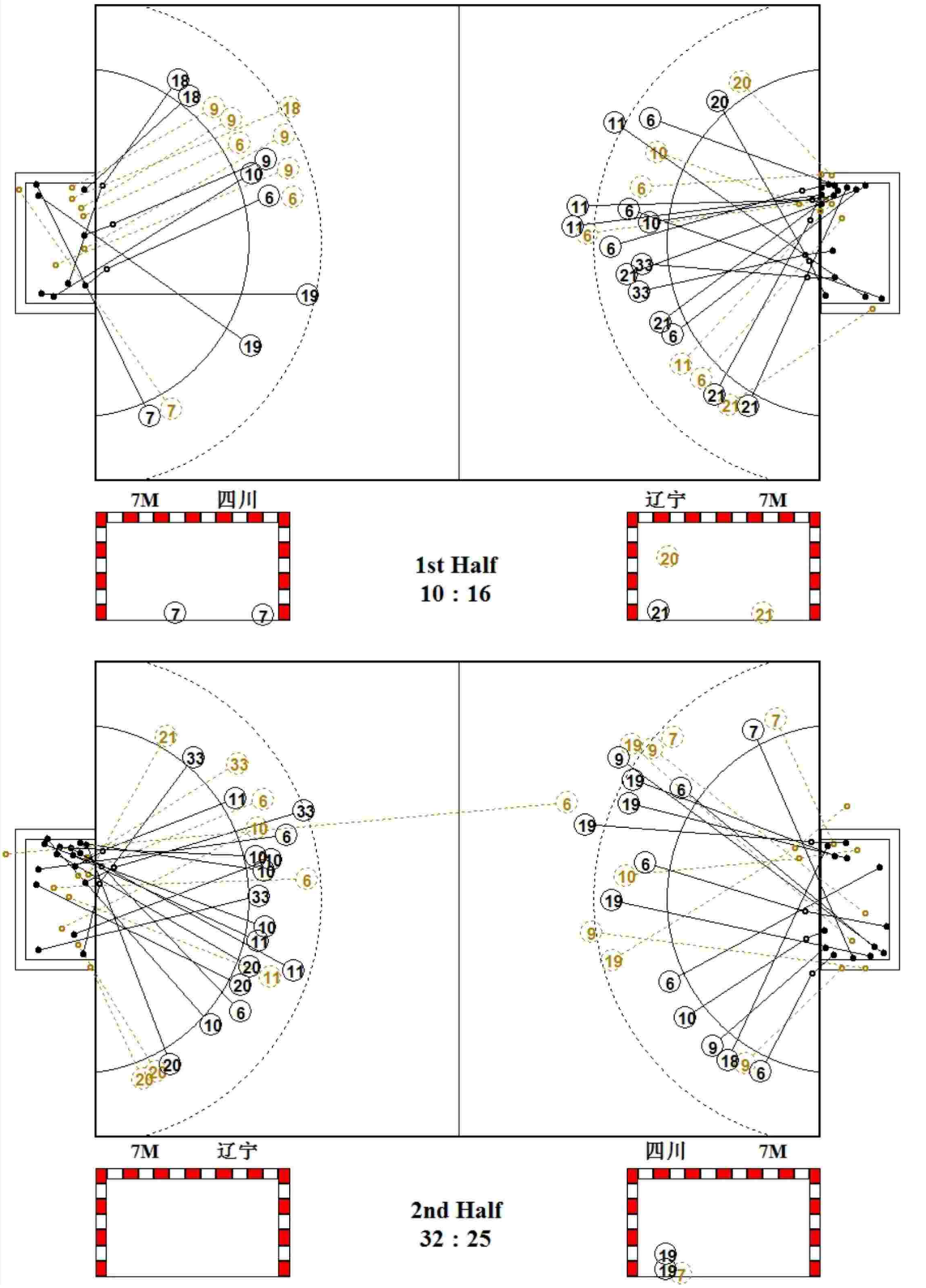

中国手球协会
CHINESE HANDBALL ASSOCIATION

2019年全国女子手球冠军杯赛

PHMS Pictorial Handball Match Statistics **IHF** Official System

图式射门区域统计

手球	预赛	组别 A	合肥体育中心
女子	轮次 4	场次 11	2019-03-21 14:30

辽宁

1 于薇诗

Post - 0 Miss - 0 Block - 0

6 史晶晶

1		2
		1
2		

Post - 1 Miss - 1 Block - 0

9 姚梦园

Post - 0 Miss - 0 Block - 0

10 史雨欣

		2
		1
2		1

Post - 0 Miss - 0 Block - 0

11 朱海云

		1
2		3

Post - 0 Miss - 0 Block - 0

16 曹莹

Post - 0 Miss - 0 Block - 0

20 孙弘玲

	1	
		1
		2

Post - 2 Miss - 0 Block - 0

21 王艺璇

2		
3		

Post - 1 Miss - 0 Block - 0

23 陶萃

Post - 0 Miss - 0 Block - 0

27 王丹

Post - 0 Miss - 0 Block - 0

33 尤婉莹

1		
1	2	1

Post - 0 Miss - 0 Block - 0

37 吕秋雪

Post - 0 Miss - 0 Block - 0

1 于薇诗

	1/1	0/2
0/1		0/1
0/2		0/2

27 王丹

0/2		0/4
2/5		3/3
2/5	1/3	2/5

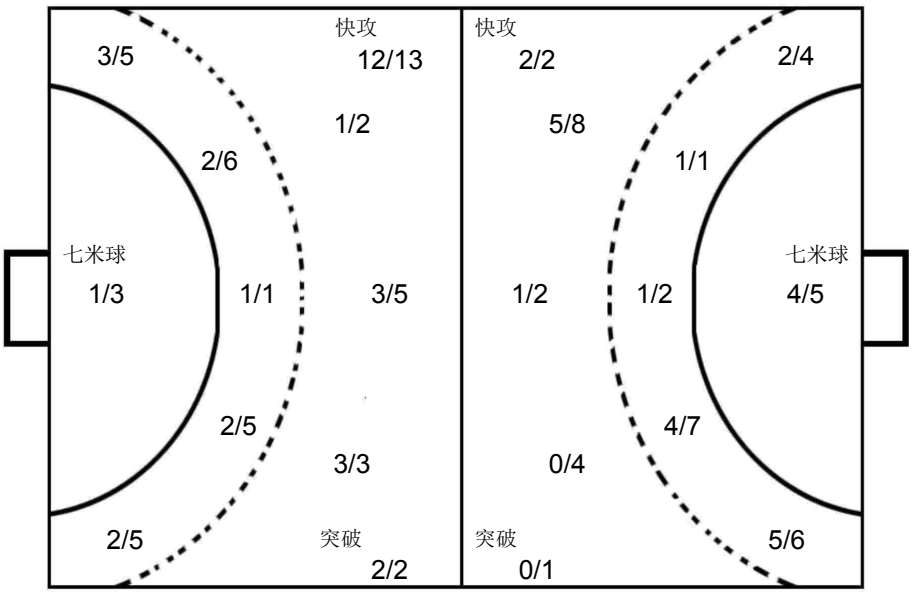

1 冯颖慧

1/3	0/1	0/5
1/3	2/2	0/3
5/15	0/2	4/11

四川

1 冯颖慧

Post - 0 Miss - 0 Block - 0

2 王文卉

Post - 0 Miss - 0 Block - 0

3 张雨乐

Post - 0 Miss - 0 Block - 0

6 顾天澍

1		2
1		1

Post - 0 Miss - 0 Block - 1

7 郭冬婉

		1
		1
	1	1

Post - 1 Miss - 0 Block - 1

8 朱嘉晴

Post - 0 Miss - 0 Block - 0

9 张馨予

		1
	1	1

Post - 2 Miss - 0 Block - 0

10 季实娟

1		
		1

Post - 0 Miss - 0 Block - 0

11 曾妮

Post - 0 Miss - 0 Block - 0

13 方洁

Post - 0 Miss - 0 Block - 0

16 于雅梦

Post - 0 Miss - 0 Block - 0

18 王慧

1		
1		1

Post - 0 Miss - 0 Block - 0

19 赵晔

1		2
2		
3		

Post - 0 Miss - 1 Block - 0

23 徐瑜琳

Post - 0 Miss - 0 Block - 0

中国手球协会
CHINESE HANDBALL ASSOCIATION

2019年全国女子手球冠军杯赛

女子 全国杯赛

预赛 Group A

PHMS Pictorial Handball Match Statistics — **IHF** Official System

Team A	Team B	Match Number
A 安徽	B 上海	12

Playeed in	in the hall	on	at	Spectators
安徽合肥	合肥体育中心	2019-03-21	16:00 hours	

Half-time(30')	A	B	End of playing time	A	B	1st extra time	A	B	2nd extra time	A	B	After penalty throws	A	B
	8	8		17	16									

Number of 7 m	A	Team time-out 1	2	3	Full name of players and officials	Team time-out 1	2	3	B	Number of 7 m
	3/5	11:20	57:13			18:01	46:40	59:00	3/4	

No.	Team A	G	W	2'	D	DR	No.	Team B	G	W	2'	D	DR
2	高奇欣						1	丛蓉					
4	孙明月						3	江馨彤	1		1		
8	徐仕媛						5	王嘉怡	2	1			
10	袁玉	4	1				7	居晔	1		1		
12	王欣冉						9	武娜娜					
13	聂晓雪						10	包纪仪	1				
17	周婷						11	孙梦颖					
18	蔡雪洁						12	郑冯					
19	王选						13	徐娟	4				
27	张慧	2					15	庄徐蕊					
28	李晓晴	5					17	杨崟	6				
32	李旭						20	张萍萍					
37	锁珊珊	3		1			22	胡晓莹					
93	张婷婷	3	1	1			25	徐安琪					
96	张文慧		1	1			28	杨奚琦	1				
B	庄道龙（主教练）						B	金锺顺（主教练）					
C	孙来苗						C	郭威					
D	杨桂东						D	祝君					
E	吴贤风						F	孙宇翔					

A	Signatures of responsables for the teams (Off.A)	B
TP	Remarks of referees / HF Official	TP

			Signatures	
Referees	张耿 (CHN)	马晓晔 (CHN)		
T.D.	刘凤娟 (CHN)	曹宏俊 (CHN)		
CHA Off.				

Note:Number of 7m Throws Awarded to Team A and B,Goals (G),Warnings (W),Suspensions (2'),Direct Disqualiflcation (D),Disqualiflcation With Report (DR)and Team Penalty (TP).

Table Officials: 朱怡伟 赵琦 Statisticians: 王梓衡 王玮

中国手球协会
CHINESE HANDBALL ASSOCIATION

2019年全国女子手球冠军杯赛

PHMS Pictorial Handball Match Statistics **IHF** Official System

竞赛技术统计

手球	预赛	组别 A	合肥体育中心
女子	轮次 4	场次 12	2019-03-21 16:00

Referees: 张耿 (CHN) / 马晓晔 (CHN)

Teams: 安徽(安徽) VS 上海(上海)

Result: 17:16(8:8)

安徽		远射	近射	边射	快攻	突破	任意球	7m球	合计	%	助攻	失误	警告	2'	D+DR
主教练： 庄道龙															
2	高奇欣														
4	孙明月														
8	徐仕媛														
10	袁玉	0/1	3/3			1/1		0/1	4/6	66.7	1	1	1		
12	王欣冉											1			
13	聂晓雪														
17	周婷														
18	蔡雪洁														
19	王选														
27	张慧		2/2		0/1				2/3	66.7		4			
28	李晓晴		3/4		1/1	0/1		1/1	5/7	71.4					
32	李旭														
37	锁珊珊		0/1	0/1	1/1			2/3	3/6	50.0	1			1	
93	张婷婷	2/4			1/1		0/1		3/6	50.0		3	1	1	
96	张文慧											1	1	1	
运动员	合计	2/5	8/10	0/1	3/4	1/2	0/1	3/5	17/28	60.7	2	10	3	3	
12	王欣冉	9/13	1/1			0/5		1/3	11/22	50.0		1			
19	王选		1/5					0/1	1/6	16.7					
守门员	合计	9/13	2/6			0/5		1/4	12/28	42.9		1			

上海		远射	近射	边射	快攻	突破	任意球	7m球	合计	%	助攻	失误	警告	2'	D+DR
主教练： 金锺顺															
1	丛蓉														
3	江馨彤		1/2						1/2	50.0				1	
5	王嘉怡	0/5	1/1			1/1			2/7	28.6	1	1	1		
7	居晔					1/1			1/1	100				1	
9	武娜娜														
10	包纪仪		1/2						1/2	50.0	1	2			
11	孙梦颖														
12	郑冯										1				
13	徐娟	1/2				1/1		2/2	4/5	80.0		2			
15	庄徐蕊														
17	杨鉴	2/8	1/1			2/2		1/2	6/13	46.2					
20	张萍萍														
22	胡晓莹														
25	徐安琪														
28	杨奚琦	1/1							1/1	100	2	2			
运动员	合计	4/16	4/6			5/5		3/4	16/31	51.6	5	7	1	2	
12	郑冯	3/5	2/10		1/4	0/1	1/1	0/2	7/23	30.4	1				
22	胡晓莹							0/1	0/1	0.0					
守门员	合计	3/5	2/10		1/4	0/1	1/1	0/3	7/24	29.2	1				

安徽	比赛进程			上海
	1st Half			
	0	00:29	1	17 杨鉴
10 袁玉	1	01:03	1	
	1	03:39	2	10 包纪仪
	1	04:22	3	3 江馨彤
27 张慧	2	05:40	3	
	2	06:19	4	5 王嘉怡
10 袁玉	3	06:31	4	
37 锁珊珊	4	08:18	4	
	4	09:00	5	28 杨奚琦
	4	11:13	6	7 居晔
28 李晓晴	5	17:25	6	
	5	22:49	7	17 杨鉴
	5	25:12	8	13 徐娟
10 袁玉	6	25:36	8	
93 张婷婷	7	28:19	8	
37 锁珊珊	8	30:00	8	
	2nd Half			
93 张婷婷	9	01:53	8	
	9	03:48	9	17 杨鉴
	9	05:50	10	5 王嘉怡
93 张婷婷	10	06:08	10	
37 锁珊珊	11	08:56	10	
	11	09:56	11	13 徐娟
	11	11:49	12	13 徐娟
28 李晓晴	12	13:11	12	
28 李晓晴	13	15:36	12	
	13	16:08	13	17 杨鉴
	13	18:01	14	13 徐娟
	13	20:26	15	17 杨鉴
10 袁玉	14	21:30	15	
	14	27:04	16	17 杨鉴
28 李晓晴	15	27:39	16	
27 张慧	16	28:42	16	
28 李晓晴	17	29:59	16	

场上队员： 得分 / 射门　　守门员： 救球 / 射门

D	取消资格	DR	取消资格＋报告

中国手球协会
CHINESE HANDBALL ASSOCIATION

2019年全国女子手球冠军杯赛

PHMS Pictorial Handball Match Statistics **IHF** Official System

个人/全队技术统计表

手球 女子 | 预赛 轮次 4 | 组别 A 场次 12 | 合肥体育中心 2019-03-21 16:00

号码	姓名	远射	近射	边射	快攻	突破	任意	七米	合计	%	助攻	失误	警告	2'	取消	时间
安徽(安徽)																
(场上队员)																
2	高奇欣									0.0%						00:00:00
4	孙明月									0.0%						00:00:00
8	徐仕媛									0.0%						00:00:00
10	袁玉	0/1	3/3			1/1		0/1	4/6	66.7%	1	1	1			01:00:00
12	王欣冉									0.0%		1				00:53:13
13	聂晓雪									0.0%						00:00:00
17	周婷									0.0%						00:00:00
18	蔡雪洁									0.0%						00:04:32
19	王选									0.0%						00:06:47
27	张慧		2/2		0/1				2/3	66.7%		4				01:00:00
28	李晓晴		3/4		1/1	0/1		1/1	5/7	71.4%						00:55:26
32	李旭									0.0%						00:00:00
37	锁珊珊		0/1	0/1	1/1			2/3	3/6	50.0%	1			1		01:00:00
93	张婷婷	2/4			1/1		0/1		3/6	50.0%		3	1	1		01:00:00
96	张文慧									0.0%		1	1	1		01:00:00
	合计	2/5	8/10	0/1	3/4	1/2	0/1	3/5	17/28	60.7%	2	10	3	3		
(守门员)																
12	王欣冉	9/13	1/1			0/5		1/3	11/22	50.0%		1				00:53:13
19	王选		1/5					0/1	1/6	16.7%						00:06:47
	合计	9/13	2/6			0/5		1/4	12/28	42.9%		1				

场上队员 ： 得分/射门　　守门员：救球/射门

全队合计	得分	被救	射失	击柱	封球	合计	%
远射	2	3				5	40.0%
近射	8	2				10	80.0%
边射				1		1	0.0%
快攻	3	1				4	75.0%
突破	1		1			2	50.0%
任意		1				1	0.0%
七米	3		1	1		5	60.0%

中国手球协会
CHINESE HANDBALL ASSOCIATION

2019年全国女子手球冠军杯赛

PHMS Pictorial Handball Match Statistics **IHF** Official System

个人/全队技术统计表

手球 女子 | 预赛 轮次 4 | 组别 A 场次 12 | 合肥体育中心 2019-03-21 16:00

号码	姓名	远射	近射	边射	快攻	突破	任意	七米	合计	%	助攻	失误	警告	2'	取消	时间
上海(上海)																
(场上队员)																
1	丛蓉									0.0%						00:00:00
3	江馨彤		1/2						1/2	50.0%				1		00:53:55
5	王嘉怡	0/5	1/1			1/1			2/7	28.6%	1	1	1			01:00:00
7	居晔					1/1			1/1	100%				1		00:30:23
9	武娜娜									0.0%						00:18:32
10	包纪仪		1/2						1/2	50.0%	1	2				00:57:11
11	孙梦颖									0.0%						00:00:00
12	郑冯									0.0%	1					00:59:02
13	徐娟	1/2				1/1		2/2	4/5	80.0%		2				00:29:02
15	庄徐蕊									0.0%						00:08:25
17	杨鋆	2/8	1/1			2/2		1/2	6/13	46.2%						00:59:05
20	张萍萍									0.0%						00:00:00
22	胡晓莹									0.0%						00:00:58
25	徐安琪									0.0%						00:06:22
28	杨奚琦	1/1							1/1	100%	2	2				00:36:43
	合计	4/16	4/6			5/5		3/4	16/31	51.6%	5	7	1	2		
(守门员)																
12	郑冯	3/5	2/10		1/4	0/1	1/1	0/2	7/23	30.4%	1					00:59:02
22	胡晓莹							0/1	0/1	0.0%						00:00:58
	合计	3/5	2/10		1/4	0/1	1/1	0/3	7/24	29.2%	1					

场上队员 ： 得分/射门　　守门员：救球/射门

全队合计	得分	被救	射失	击柱	封球	合计	%
远射	4	9		1	2	16	25.0%
近射	4	2				6	66.7%
边射							0.0%
快攻							0.0%
突破	5					5	100.0%
任意							0.0%
七米	3	1				4	75.0%

中国手球协会
CHINESE HANDBALL ASSOCIATION

2019年全国女子手球冠军杯赛

PHMS Pictorial Handball Match Statistics **IHF** Official System

图式比赛技术统计表

手球	预赛	组别 A	合肥体育中心
女子	轮次 4	场次 12	2019-03-21 16:00

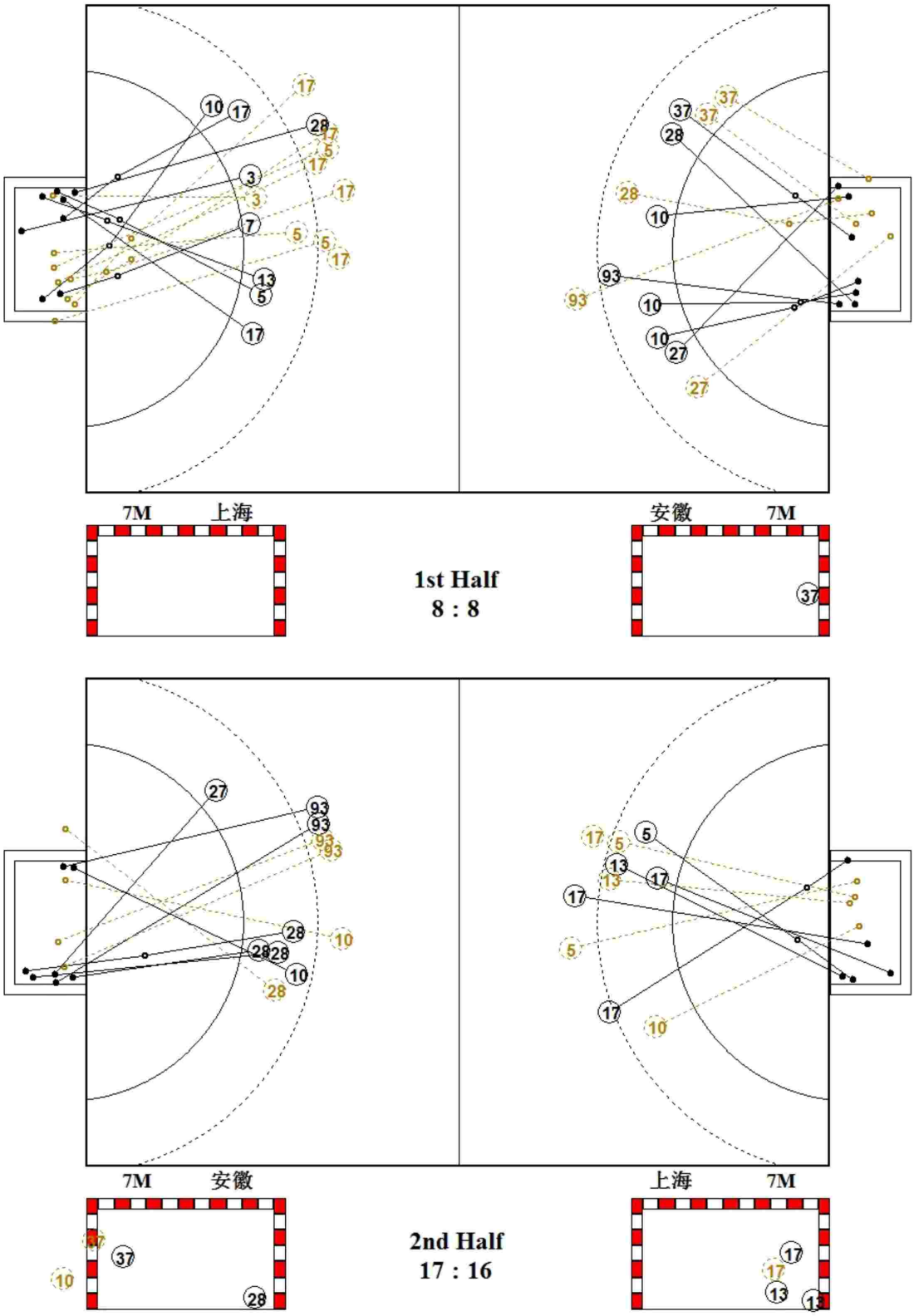

中国手球协会
CHINESE HANDBALL ASSOCIATION

2019年全国女子手球冠军杯赛

PHMS Pictorial Handball Match Statistics **IHF** Official System

图式射门区域统计

手球	预赛	组别 A	合肥体育中心
女子	轮次 4	场次 12	2019-03-21 16:00

安徽

2 高奇欣

Post - 0 Miss - 0 Block - 0

4 孙明月

Post - 0 Miss - 0 Block - 0

8 徐仕媛

Post - 0 Miss - 0 Block - 0

10 袁玉

		2
1		1

Post - 0 Miss - 1 Block - 0

12 王欣冉

Post - 0 Miss - 0 Block - 0

13 聂晓雪

Post - 0 Miss - 0 Block - 0

17 周婷

Post - 0 Miss - 0 Block - 0

18 蔡雪洁

Post - 0 Miss - 0 Block - 0

19 王选

Post - 0 Miss - 0 Block - 0

27 张慧

1		
1		

Post - 0 Miss - 0 Block - 0

28 李晓晴

2		
		1
1		1

Post - 0 Miss - 1 Block - 0

32 李旭

Post - 0 Miss - 0 Block - 0

37 锁珊珊

1		1
	1	

Post - 2 Miss - 0 Block - 0

93 张婷婷

1		
		2

Post - 0 Miss - 0 Block - 0

96 张文慧

Post - 0 Miss - 0 Block - 0

12 王欣冉

		0/1
3/4	3/3	1/5
3/4	1/1	0/4

19 王选

	0/1	
0/1		1/2
		0/2

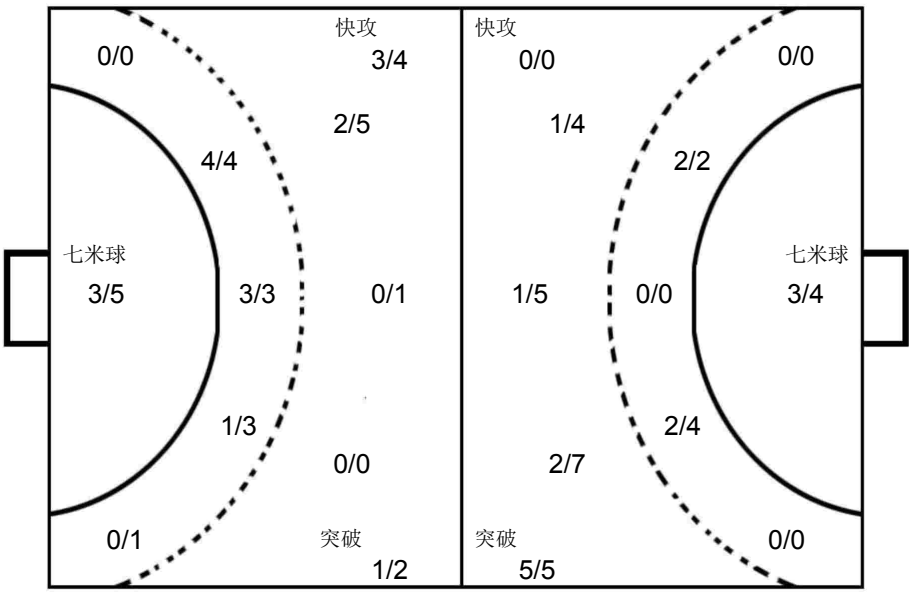

12 郑冯

0/2	1/1	
2/5	1/1	0/4
2/5	0/1	1/4

22 胡晓莹

		0/1

上海

1 丛蓉

Post - 0 Miss - 0 Block - 0

3 江馨彤

	1	

Post - 0 Miss - 0 Block - 0

5 王嘉怡

		2

Post - 1 Miss - 0 Block - 0

7 居晔

1		

Post - 0 Miss - 0 Block - 0

9 武娜娜

Post - 0 Miss - 0 Block - 0

10 包纪仪

1		

Post - 0 Miss - 0 Block - 0

11 孙梦颖

Post - 0 Miss - 0 Block - 0

12 郑冯

Post - 0 Miss - 0 Block - 0

13 徐娟

		1
		3

Post - 0 Miss - 0 Block - 0

15 庄徐蕊

Post - 0 Miss - 0 Block - 0

17 杨鋆

		1
		2
1		2

Post - 0 Miss - 0 Block - 2

20 张萍萍

Post - 0 Miss - 0 Block - 0

22 胡晓莹

Post - 0 Miss - 0 Block - 0

25 徐安琪

Post - 0 Miss - 0 Block - 0

28 杨奚琦

		1

Post - 0 Miss - 0 Block - 0

中国手球协会
CHINESE HANDBALL ASSOCIATION

2019年全国女子手球冠军杯赛

女子 全国杯赛

预赛 Group B

PHMS Pictorial Handball Match Statistics — **IHF** Official System

Team A	Team B	Match Number
A 广东	B 北京	13

Playeed in	in the hall	on	at	Spectators
安徽合肥	合肥体育中心	2019-03-22	13:00 hours	

Half-time(30')	A	B	End of playing time	A	B	1st extra time	A	B	2nd extra time	A	B	After penalty throws	A	B
	7	10		18	18								21	22

Number of 7 m	A	Team time-out 1	2	3	Full name of players and officials	Team time-out 1	2	3	B	Number of 7 m
	7/10	13:40	54:48	59:15		24:25	41:49	49:43	4/5	

No.	Team A	G	W	2'	D	DR	No.	Team B	G	W	2'	D	DR
2	唐悦	5					1	王雨晗					
3	陈硕	4	1				3	季小桐	1				
4	崔云莉	4					5	宋建军	6				
6	戴丹妮						6	侯鑫淼	2	1			
7	王戈	2					9	石梓薇	4				
8	李诗棋	1					10	陈丽婷					
13	杨慧		1				11	纪婉	2				
15	周亚茹	2					13	杨政赢	3		1		
16	董雪	1					20	田媛					
19	韦娜娜						21	郝泽荣	3	1	1		
21	刘诗彤						23	闫美珠	1				
22	范春燕						24	李华					
26	杨丽丽						27	曹芳鸣					
33	马琳	2					37	靳爽					
							39	赵楠					
A	刘文光						A	宋刚					
B	黄炳春（主教练）						B	黄承（主教练）					
C	李玉玲						C	李翼					
E	梁河龙						D	刘文永					

A	Signatures of responsables for the teams (Off.A)	B
TP	Remarks of referees / HF Official	TP

Signatures

Referees	徐健（CHN）	王洋（CHN）		
T.D.	许宜扬（CHN）	曹宏俊（CHN）		
CHA Off.				

Note:Number of 7m Throws Awarded to Team A and B,Goals (G),Warnings (W),Suspensions (2'),Direct Disqualiflcation (D),Disqualiflcation With Report (DR)and Team Penalty (TP).

Table Officials: 刘语秋 冯雨生 Statisticians: 王梓衡 王玮

中国手球协会
CHINESE HANDBALL ASSOCIATION

2019年全国女子手球冠军杯赛

PHMS Pictorial Handball Match Statistics — **IHF** Official System

竞赛技术统计

手球	预赛	组别 B	合肥体育中心
女子	轮次 3	场次 13	2019-03-22 13:00

Referees: 徐健 (CHN) / 王洋 (CHN)

Teams: 广东(广东) VS 北京(北京)

Result: 21:22(7:10)

广东		远射	近射	边射	快攻	突破	任意球	7m球	合计	%	助攻	失误	警告	2'	D+DR
主教练： 黄炳春															
2	唐悦			2/2				3/5	5/7	71.4					
3	陈硕	1/4	1/1				1/2	1/1	4/8	50.0	1	3	1		
4	崔云莉	0/6			3/3	0/1	1/1		4/11	36.4	1	5			
6	戴丹妮											1			
7	王戈			2/3				0/1	2/4	50.0		1			
8	李诗棋		1/2						1/2	50.0					
13	杨慧												1		
15	周亚茹	0/2						2/2	2/4	50.0		2			
16	董雪				1/1				1/1	100					
19	韦娜娜											1			
21	刘诗彤														
22	范春燕														
26	杨丽丽														
33	马琳					1/1		1/1	2/2	100		1			
运动员	合计	1/12	2/3	4/5	4/4	1/2	2/3	7/10	21/39	53.8	2	14	2		
22	范春燕	7/11	0/2	1/1	0/2		0/1	0/2	8/19	42.1					
26	杨丽丽	2/5	1/3	2/4	0/2			1/3	6/17	35.3					
守门员	合计	9/16	1/5	3/5	0/4		0/1	1/5	14/36	38.9					

北京		远射	近射	边射	快攻	突破	任意球	7m球	合计	%	助攻	失误	警告	2'	D+DR
主教练： 黄承															
1	王雨晗										1				
3	季小桐							1/1	1/1	100					
5	宋建军	4/7	1/1					1/1	6/9	66.7		4			
6	侯鑫淼	1/1		1/3					2/4	50.0		1	1		
9	石梓薇	0/5	1/1		2/2			1/1	4/9	44.4	1	3			
10	陈丽婷														
11	纪婉	0/1		1/1	1/1				2/3	66.7		1			
13	杨政赢	2/6		0/1	1/1		0/1		3/9	33.3	1	4		1	
20	田媛														
21	郝泽荣		2/3				1/1	0/1	3/5	60.0		1	1	1	
23	闫美珠							1/1	1/1	100					
24	李华														
27	曹芳鸣														
37	靳爽														
39	赵楠														
运动员	合计	7/20	4/5	2/5	4/4		1/2	4/5	22/41	53.7	3	14	2	2	
1	王雨晗	6/7	1/3	0/4	0/4	0/1	0/2	2/8	9/29	31.0	1				
37	靳爽							0/1	0/1	0.0					
守门员	合计	6/7	1/3	0/4	0/4	0/1	0/2	2/9	9/30	30.0	1				

广东	比赛进程					北京
	1st Half					
3 陈硕	1	00:57	0			
3 陈硕	2	02:14	0			
	2	03:06	1	6	侯鑫淼	
	2	04:56	2	5	宋建军	
	2	05:41	3	11	纪婉	
	2	09:31	4	9	石梓薇	
7 王戈	3	09:50	4			
8 李诗棋	4	11:10	4			
	4	12:57	5	5	宋建军	
	4	13:38	6	9	石梓薇	
33 马琳	5	14:18	6			
	5	16:56	7	21	郝泽荣	
	5	23:26	8	13	杨政赢	
2 唐悦	6	24:21	8			
	6	26:01	9	6	侯鑫淼	
15 周亚茹	7	27:16	9			
	7	28:19	10	21	郝泽荣	
	2nd Half					
2 唐悦	8	01:16	10			
	8	01:54	11	13	杨政赢	
2 唐悦	9	02:57	11			
	9	03:49	12	5	宋建军	
2 唐悦	10	04:31	12			
3 陈硕	11	05:44	12			
	11	06:05	13	5	宋建军	
4 崔云莉	12	07:17	13			
	12	12:03	14	13	杨政赢	
4 崔云莉	13	13:33	14			
4 崔云莉	14	15:42	14			
7 王戈	15	17:22	14			
2 唐悦	16	18:52	14			
16 董雪	17	19:38	14			
	17	22:43	15	5	宋建军	
	17	24:47	16	11	纪婉	
4 崔云莉	18	27:23	16			
	18	28:41	17	9	石梓薇	
	18	30:00	18	21	郝泽荣	
	7M					
15 周亚茹	19	00:00	18			
	19	00:00	19	3	季小桐	
	19	00:00	20	5	宋建军	
3 陈硕	20	00:00	20			
	20	00:00	21	9	石梓薇	
33 马琳	21	00:00	21			
	21	00:00	22	23	闫美珠	

场上队员： 得分 / 射门　　守门员： 救球 / 射门

D	取消资格	DR	取消资格＋报告

中国手球协会
CHINESE HANDBALL ASSOCIATION

2019年全国女子手球冠军杯赛

PHMS Pictorial Handball Match Statistics **IHF** Official System

个人/全队技术统计表

手球 女子 | 预赛 轮次 3 | 组别 B 场次 13 | 合肥体育中心 2019-03-22 13:00

号码	姓名	远射	近射	边射	快攻	突破	任意	七米	合计	%	助攻	失误	警告	2'	取消	时间
广东(广东)																
(场上队员)																
2	唐悦			2/2				3/5	5/7	71.4%						00:18:11
3	陈硕	1/4	1/1				1/2	1/1	4/8	50.0%	1	3	1			00:41:03
4	崔云莉	0/6			3/3	0/1	1/1		4/11	36.4%	1	5				00:48:34
6	戴丹妮									0.0%		1				00:12:50
7	王戈			2/3				0/1	2/4	50.0%		1				00:58:25
8	李诗棋		1/2						1/2	50.0%						00:32:10
13	杨慧									0.0%			1			00:11:56
15	周亚茹	0/2						2/2	2/4	50.0%		2				00:32:17
16	董雪				1/1				1/1	100%						01:00:00
19	韦娜娜									0.0%		1				00:07:25
21	刘诗彤									0.0%						00:31:47
22	范春燕									0.0%						00:33:49
26	杨丽丽									0.0%						00:26:11
33	马琳					1/1		1/1	2/2	100%		1				00:05:14
	合计	1/12	2/3	4/5	4/4	1/2	2/3	7/10	21/39	53.8%	2	14	2			
(守门员)																
22	范春燕	7/11	0/2	1/1	0/2		0/1	0/2	8/19	42.1%						00:33:49
26	杨丽丽	2/5	1/3	2/4	0/2			1/3	6/17	35.3%						00:26:11
	合计	9/16	1/5	3/5	0/4		0/1	1/5	14/36	38.9%						

场上队员 ： 得分/射门　　守门员：救球/射门

全队合计	得分	被救	射失	击柱	封球	合计	%
远射	1	6	3	1	1	12	8.3%
近射	2	1				3	66.7%
边射	4			1		5	80.0%
快攻	4					4	100.0%
突破	1			1		2	50.0%
任意	2		1			3	66.7%
七米	7	2		1		10	70.0%

中国手球协会
CHINESE HANDBALL ASSOCIATION

2019年全国女子手球冠军杯赛

PHMS Pictorial Handball Match Statistics **IHF** Official System

个人/全队技术统计表

手球 女子 | 预赛 轮次 3 | 组别 B 场次 13 | 合肥体育中心 2019-03-22 13:00

号码	姓名	远射	近射	边射	快攻	突破	任意	七米	合计	%	助攻	失误	警告	2'	取消	时间
北京(北京)																
(场上队员)																
1	王雨晗									0.0%	1					00:57:14
3	季小桐							1/1	1/1	100%						00:00:00
5	宋建军	4/7	1/1					1/1	6/9	66.7%		4				01:00:00
6	侯鑫淼	1/1		1/3					2/4	50.0%		1	1			01:00:00
9	石梓薇	0/5	1/1		2/2			1/1	4/9	44.4%	1	3				01:00:00
10	陈丽婷									0.0%						00:00:00
11	纪婉	0/1		1/1	1/1				2/3	66.7%		1				01:00:00
13	杨政赢	2/6		0/1	1/1		0/1		3/9	33.3%	1	4		1		00:57:27
20	田媛									0.0%						00:04:07
21	郝泽荣		2/3				1/1	0/1	3/5	60.0%		1	1	1		00:58:21
23	闫美珠							1/1	1/1	100%						00:00:00
24	李华									0.0%						00:00:00
27	曹芳鸣									0.0%						00:00:00
37	靳爽									0.0%						00:02:46
39	赵楠									0.0%						00:00:00
	合计	7/20	4/5	2/5	4/4		1/2	4/5	22/41	53.7%	3	14	2	2		
(守门员)																
1	王雨晗	6/7	1/3	0/4	0/4	0/1	0/2	2/8	9/29	31.0%	1					00:57:14
37	靳爽							0/1	0/1	0.0%						00:02:46
	合计	6/7	1/3	0/4	0/4	0/1	0/2	2/9	9/30	30.0%	1					

场上队员 ： 得分/射门　　守门员：救球/射门

全队合计	得分	被救	射失	击柱	封球	合计	%
远射	7	9	1	1	2	20	35.0%
近射	4	1				5	80.0%
边射	2	3				5	40.0%
快攻	4					4	100.0%
突破							0.0%
任意	1		1			2	50.0%
七米	4	1				5	80.0%

中国手球协会
CHINESE HANDBALL ASSOCIATION

2019年全国女子手球冠军杯赛

PHMS Pictorial Handball Match Statistics **IHF** Official System

图式比赛技术统计表

手球	预赛	组别 B	合肥体育中心
女子	轮次 3	场次 13	2019-03-22 13:00

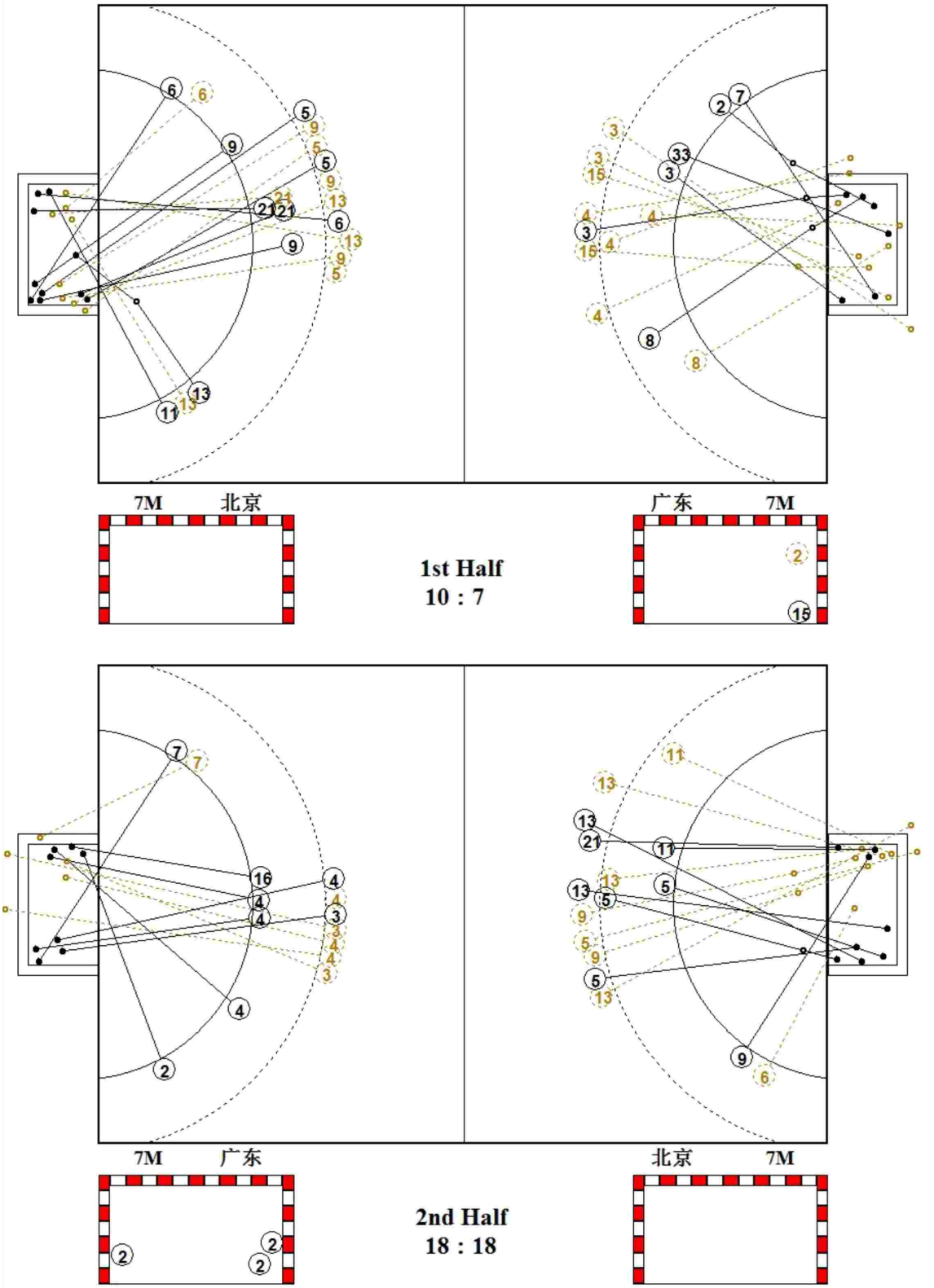

2019年全国女子手球冠军杯赛

PICTORIAL MATCH STATISTICS

HANDBALL 女子	预赛 ROUND 3	GROUP B MATCH 13	合肥体育中心 2019-03-22 13:00

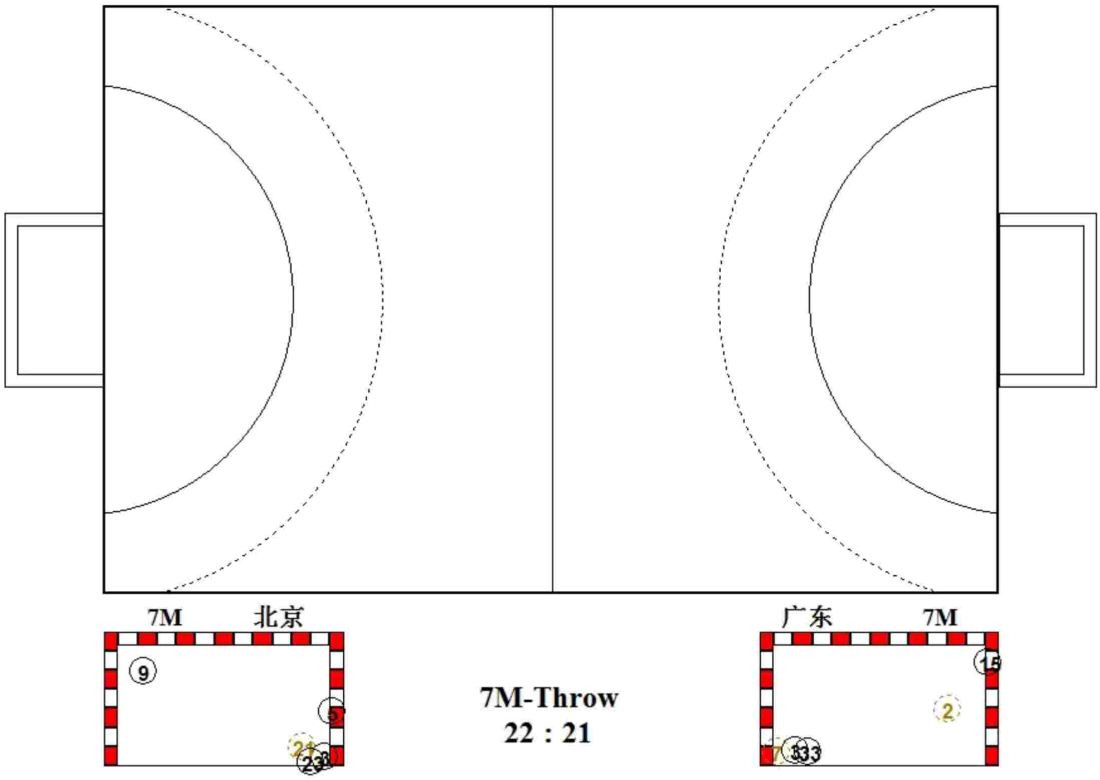

中国手球协会
CHINESE HANDBALL ASSOCIATION

2019年全国女子手球冠军杯赛

PHMS Pictorial Handball Match Statistics **IHF** Official System

图式射门区域统计

手球	预赛	组别 B	合肥体育中心
女子	轮次 3	场次 13	2019-03-22 13:00

广东

2 唐悦

1		
1		1
		2

Post - 0 Miss - 0 Block - 0

3 陈硕

1		
2		1

Post - 0 Miss - 2 Block - 0

4 崔云莉

1		1
1		1

Post - 2 Miss - 2 Block - 1

6 戴丹妮

Post - 0 Miss - 0 Block - 0

7 王戈

1		1

Post - 2 Miss - 0 Block - 0

8 李诗棋

1		

Post - 0 Miss - 0 Block - 0

13 杨慧

Post - 0 Miss - 0 Block - 0

15 周亚茹

		1
		1

Post - 0 Miss - 0 Block - 0

16 董雪

		1

Post - 0 Miss - 0 Block - 0

19 韦娜娜

Post - 0 Miss - 0 Block - 0

21 刘诗彤

Post - 0 Miss - 0 Block - 0

22 范春燕

Post - 0 Miss - 0 Block - 0

26 杨丽丽

Post - 0 Miss - 0 Block - 0

33 马琳

	1	
1		

Post - 0 Miss - 0 Block - 0

22 范春燕

2/3		0/3
5/6	1/1	0/3
0/1		0/2

26 杨丽丽

0/5		1/3
1/1		3/3
0/2	0/1	1/2

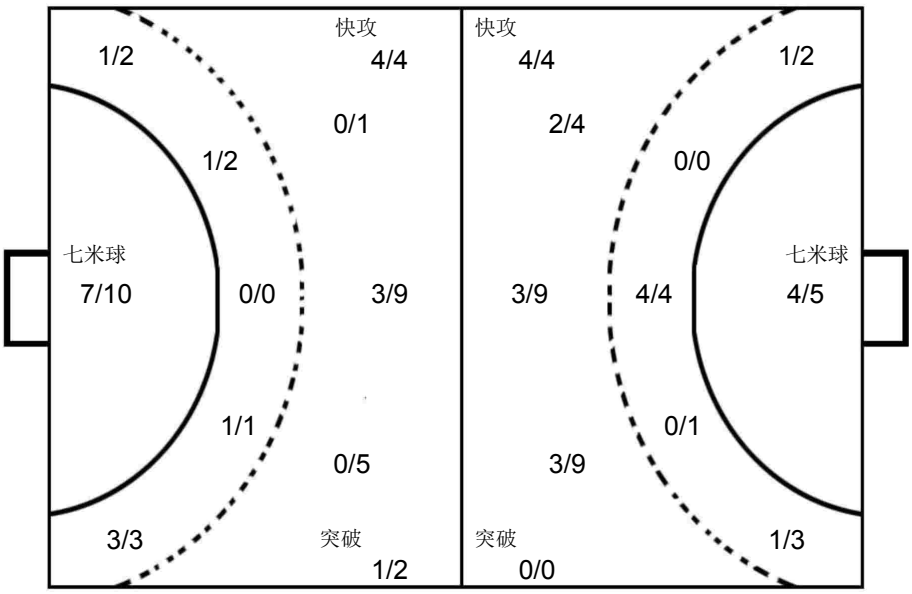

1 王雨晗

0/3	1/2	2/5
0/4	1/1	4/7
1/4		0/3

37 靳爽

		0/1

北京

1 王雨晗

Post - 0 Miss - 0 Block - 0

3 季小桐

		1

Post - 0 Miss - 0 Block - 0

5 宋建军

1		1
		2
1		1

Post - 1 Miss - 1 Block - 1

6 侯鑫淼

1		1

Post - 0 Miss - 0 Block - 0

9 石梓薇

3		
1		

Post - 0 Miss - 0 Block - 1

10 陈丽婷

Post - 0 Miss - 0 Block - 0

11 纪婉

1		1

Post - 0 Miss - 0 Block - 0

13 杨政赢

		1
		1
	1	

Post - 0 Miss - 1 Block - 0

20 田媛

Post - 0 Miss - 0 Block - 0

21 郝泽荣

		1
2		

Post - 0 Miss - 0 Block - 0

23 闫美珠

		1

Post - 0 Miss - 0 Block - 0

24 李华

Post - 0 Miss - 0 Block - 0

27 曹芳鸣

Post - 0 Miss - 0 Block - 0

37 靳爽

Post - 0 Miss - 0 Block - 0

39 赵楠

Post - 0 Miss - 0 Block - 0

中国手球协会
CHINESE HANDBALL ASSOCIATION

2019年全国女子手球冠军杯赛

女子 全国杯赛

预赛 Group B

PHMS Pictorial Handball Match Statistics — **IHF** Official System

Team A	Team B	Match Number
A 江苏	B 山东	14

Playeed in	in the hall	on	at	Spectators
安徽合肥	合肥体育中心	2019-03-22	14:30 hours	

Half-time(30')	A	B	End of playing time	A	B	1st extra time	A	B	2nd extra time	A	B	After penalty throws	A	B
	13	10		20	21									

Number of 7 m	A	Team time-out 1	2	3	Full name of players and officials	Team time-out 1	2	3	B	Number of 7 m
	2/2		37:07			04:17	59:53		6/6	

No.	Team A	G	W	2'	D	DR	No.	Team B	G	W	2'	D	DR
1	宋琛茜						1	路畅					
2	徐涵舒						3	侯秀萍	1				
5	王丹	4					6	于千千					
6	凤洋	4		2			7	杨嘉露	4				
7	孙姣	1		2			9	周钰婷	5	1			
11	于源源	2		1			11	吕青纹	1				
13	黄慧影	1					12	石萍					
15	孙苗苗						16	宋俊蓉					
18	戴小宇	2	1				17	高梦洁					
19	焦雅						18	刘婵	2				
20	渠文娜						19	姜伟珊	2	1			
21	王铃娜						21	穆庆丛	1				
22	彭如玉						23	徐悦					
23	王书慧	6	1				33	王彩琳	5	1			
27	张嘉朔												
29	陈赛楠												
B	金甲洙（主教练）						B	马海湧（主教练）		1			
C	李海鹰						C	王莎莎					
D	马彪						D	徐强					
E	陈志伟						E	王日东					

A	Signatures of responsables for the teams (Off.A)	B
TP	Remarks of referees / HF Official	TP

			Signatures	
Referees	刘禹 (CHN)	许翔 (CHN)		
T.D.	刘凤娟 (CHN)	龙佩莉 (CHN)		
CHA Off.				

Note:Number of 7m Throws Awarded to Team A and B,Goals (G),Warnings (W),Suspensions (2'),Direct Disqualiflcation (D),Disqualiflcation With Report (DR)and Team Penalty (TP).

Table Officials: 谷瑶 王漪 Statisticians: 王玮 王梓衡

中国手球协会
CHINESE HANDBALL ASSOCIATION

2019年全国女子手球冠军杯赛

PHMS Pictorial Handball Match Statistics — **IHF** Official System

竞赛技术统计

手球	预赛	组别 B	合肥体育中心
女子	轮次 3	场次 14	2019-03-22 14:30

Referees: 刘禹 (CHN) / 许翔 (CHN)

Teams: 江苏(江苏) VS 山东(山东)

Result: 20:21(13:10)

江苏	远射	近射	边射	快攻	突破	任意球	7m球	合计	%	助攻	失误	警告	2'	D+DR
主教练： 金甲洙														
1 宋琛茜										2				
2 徐涵舒														
5 王丹	0/1	1/4	1/1	1/1			1/1	4/8	50.0		2			
6 凤洋			1/1	3/3				4/4	100	1	1		2	
7 孙姣		1/2		0/1				1/3	33.3		1		2	
11 于源源	0/1	1/1		1/1				2/3	66.7				1	
13 黄慧影	1/1							1/1	100		3			
15 孙苗苗														
18 戴小宇	0/4				1/1		1/1	2/6	33.3	2	4	1		
19 焦雅														
20 渠文娜														
21 王铃娜														
22 彭如玉														
23 王书慧	2/11					4/5		6/16	37.5		2	1		
27 张嘉朔														
29 陈赛楠														
运动员 合计	3/18	3/7	2/2	5/6	1/1	4/5	2/2	20/41	48.8	5	13	2	5	
1 宋琛茜	2/5	6/12	2/3	0/3	0/1	3/4	0/5	13/33	39.4	2				
22 彭如玉							0/1	0/1	0.0					
守门员 合计	2/5	6/12	2/3	0/3	0/1	3/4	0/6	13/34	38.2	2				

山东	远射	近射	边射	快攻	突破	任意球	7m球	合计	%	助攻	失误	警告	2'	D+DR
主教练： 马海湧														
1 路畅														
3 侯秀萍	0/2			1/1		0/1		1/4	25.0		3			
6 于千千														
7 杨嘉露		3/5	1/1			0/1		4/7	57.1		4			
9 周钰婷	0/3	0/1		0/1			5/5	5/10	50.0	1		1		
11 吕青纹			0/1			1/1		1/2	50.0					
12 石萍														
16 宋俊蓉											1			
17 高梦洁														
18 刘婵	1/2	0/1	0/1				1/1	2/5	40.0		4			
19 姜伟珊		0/1	0/1	2/3				2/5	40.0			1		
21 穆庆丛		1/2						1/2	50.0					
23 徐悦											2			
33 王彩琳	2/4	2/2	0/1		1/1	0/1		5/9	55.6		3	1		
运动员 合计	3/11	6/12	1/5	3/5	1/1	1/4	6/6	21/44	47.7	1	17	3		
1 路畅	2/4	0/2		0/1	0/1	0/1	0/1	2/10	20.0					
16 宋俊蓉	4/5	4/5	0/2	1/5		0/3	0/1	9/21	42.9		1			
守门员 合计	6/9	4/7	0/2	1/6	0/1	0/4	0/2	11/31	35.5		1			

江苏	比赛进程		山东
	1st Half		
	0 00:37	1 9 周钰婷	
13 黄慧影	1 01:57	1	
23 王书慧	2 02:45	1	
18 戴小宇	3 03:33	1	
11 于源源	4 04:13	1	
	4 06:27	2 9 周钰婷	
7 孙姣	5 07:22	2	
	5 11:08	3 19 姜伟珊	
6 凤洋	6 15:14	3	
23 王书慧	7 17:33	3	
6 凤洋	8 18:09	3	
	8 18:43	4 33 王彩琳	
6 凤洋	9 18:49	4	
	9 19:54	5 33 王彩琳	
	9 20:50	6 3 侯秀萍	
5 王丹	10 21:34	6	
5 王丹	11 22:21	6	
	11 22:49	7 7 杨嘉露	
5 王丹	12 23:36	7	
	12 27:54	8 7 杨嘉露	
	12 28:48	9 19 姜伟珊	
6 凤洋	13 29:33	9	
	13 29:59	10 7 杨嘉露	
	2nd Half		
	13 02:25	11 33 王彩琳	
11 于源源	14 03:37	11	
	14 05:28	12 9 周钰婷	
23 王书慧	15 07:58	12	
	15 10:33	13 33 王彩琳	
5 王丹	16 11:21	13	
	16 12:25	14 33 王彩琳	
18 戴小宇	17 13:09	14	
	17 14:05	15 18 刘婵	
23 王书慧	18 17:49	15	
	18 19:23	16 18 刘婵	
	18 22:43	17 21 穆庆丛	
	18 23:58	18 9 周钰婷	
	18 25:07	19 11 吕青纹	
23 王书慧	19 26:18	19	
	19 27:18	20 9 周钰婷	
23 王书慧	20 27:44	20	
	20 28:55	21 7 杨嘉露	

场上队员： 得分 / 射门　　守门员： 救球 / 射门

D	取消资格	DR	取消资格＋报告

中国手球协会
CHINESE HANDBALL ASSOCIATION

2019年全国女子手球冠军杯赛

PHMS Pictorial Handball Match Statistics **IHF** Official System

个人/全队技术统计表

手球 女子 | 预赛 轮次 3 | 组别 B 场次 14 | 合肥体育中心 2019-03-22 14:30

号码	姓名	远射	近射	边射	快攻	突破	任意	七米	合计	%	助攻	失误	警告	2'	取消	时间
江苏(江苏)																
(场上队员)																
1	宋琛茜									0.0%	2					00:59:52
2	徐涵舒									0.0%						00:00:00
5	王丹	0/1	1/4	1/1	1/1			1/1	4/8	50.0%		2				00:48:15
6	凤洋			1/1	3/3				4/4	100%	1	1		2		00:54:57
7	孙姣		1/2		0/1				1/3	33.3%		1		2		00:41:17
11	于源源	0/1	1/1		1/1				2/3	66.7%				1		00:57:20
13	黄慧影	1/1							1/1	100%		3				00:26:00
15	孙苗苗									0.0%						00:00:00
18	戴小宇	0/4				1/1		1/1	2/6	33.3%	2	4	1			00:59:05
19	焦雅									0.0%						00:00:00
20	渠文娜									0.0%						00:00:00
21	王铃娜									0.0%						00:00:00
22	彭如玉									0.0%						00:00:08
23	王书慧	2/11					4/5		6/16	37.5%		2	1			01:00:00
27	张嘉朔									0.0%						00:12:47
29	陈赛楠									0.0%						00:00:00
	合计	3/18	3/7	2/2	5/6	1/1	4/5	2/2	20/41	48.8%	5	13	2	5		
(守门员)																
1	宋琛茜	2/5	6/12	2/3	0/3	0/1	3/4	0/5	13/33	39.4%	2					00:59:52
22	彭如玉							0/1	0/1	0.0%						00:00:08
	合计	2/5	6/12	2/3	0/3	0/1	3/4	0/6	13/34	38.2%	2					

场上队员 ： 得分/射门　　守门员：救球/射门

全队合计	得分	被救	射失	击柱	封球	合计	%
远射	3	6	4	2	3	18	16.7%
近射	3	4				7	42.9%
边射	2					2	100.0%
快攻	5	1				6	83.3%
突破	1					1	100.0%
任意	4			1		5	80.0%
七米	2					2	100.0%

中国手球协会
CHINESE HANDBALL ASSOCIATION

2019年全国女子手球冠军杯赛

PHMS Pictorial Handball Match Statistics **IHF** Official System

个人/全队技术统计表

手球 女子 | 预赛 轮次 3 | 组别 B 场次 14 | 合肥体育中心 2019-03-22 14:30

号码	姓名	远射	近射	边射	快攻	突破	任意	七米	合计	%	助攻	失误	警告	2'	取消	时间
山东(山东)																
(场上队员)																
1	路畅									0.0%						00:20:09
3	侯秀萍	0/2			1/1		0/1		1/4	25.0%		3				00:17:48
6	于千千									0.0%						00:00:00
7	杨嘉露		3/5	1/1			0/1		4/7	57.1%		4				00:49:39
9	周钰婷	0/3	0/1		0/1			5/5	5/10	50.0%	1		1			00:55:07
11	吕青纹			0/1			1/1		1/2	50.0%						00:24:36
12	石萍									0.0%						00:00:00
16	宋俊蓉									0.0%		1				00:39:51
17	高梦洁									0.0%						00:00:00
18	刘婵	1/2	0/1	0/1				1/1	2/5	40.0%		4				01:00:00
19	姜伟珊		0/1	0/1	2/3				2/5	40.0%			1			00:35:24
21	穆庆丛		1/2						1/2	50.0%						00:22:54
23	徐悦									0.0%		2				00:37:08
33	王彩琳	2/4	2/2	0/1		1/1	0/1		5/9	55.6%		3	1			00:56:35
	合计	3/11	6/12	1/5	3/5	1/1	1/4	6/6	21/44	47.7%	1	17	3			
(守门员)																
1	路畅	2/4	0/2		0/1	0/1	0/1	0/1	2/10	20.0%						00:20:09
16	宋俊蓉	4/5	4/5	0/2	1/5		0/3	0/1	9/21	42.9%		1				00:39:51
	合计	6/9	4/7	0/2	1/6	0/1	0/4	0/2	11/31	35.5%		1				

场上队员 ： 得分/射门　　守门员：救球/射门

全队合计	得分	被救	射失	击柱	封球	合计	%
远射	3	2	2		4	11	27.3%
近射	6	6				12	50.0%
边射	1	2		2		5	20.0%
快攻	3		1	1		5	60.0%
突破	1					1	100.0%
任意	1	3				4	25.0%
七米	6					6	100.0%

中国手球协会
CHINESE HANDBALL ASSOCIATION

2019年全国女子手球冠军杯赛

PHMS Pictorial Handball Match Statistics **IHF** Official System

图式比赛技术统计表

手球	预赛	组别 B	合肥体育中心
女子	轮次 3	场次 14	2019-03-22 14:30

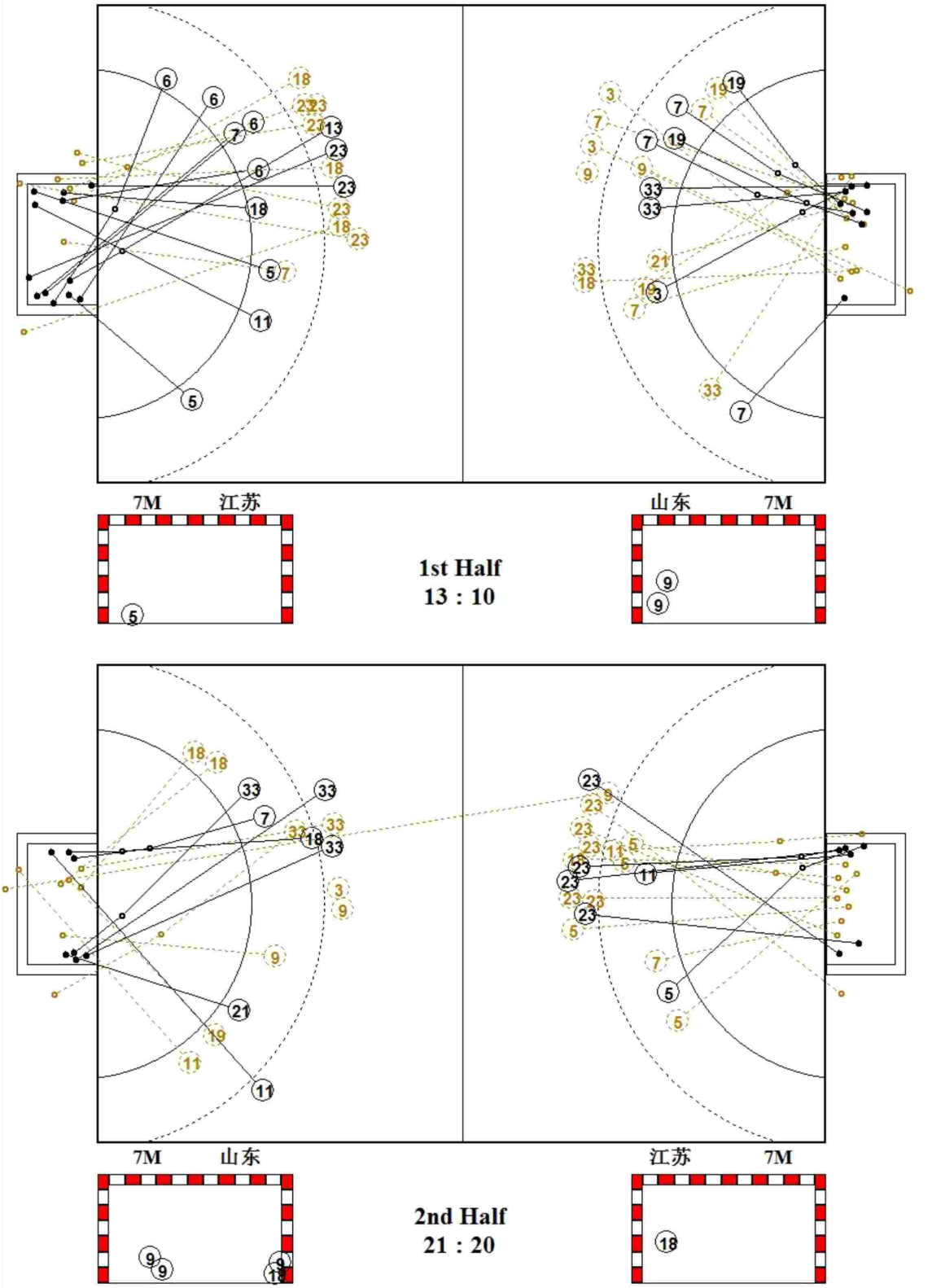

中国手球协会
CHINESE HANDBALL ASSOCIATION

2019年全国女子手球冠军杯赛

PHMS Pictorial Handball Match Statistics **IHF** Official System

图式射门区域统计

手球	预赛	组别 B	合肥体育中心
女子	轮次 3	场次 14	2019-03-22 14:30

江苏

1 宋琛茜

Post - 0 Miss - 0 Block - 0

2 徐涵舒

Post - 0 Miss - 0 Block - 0

5 王丹

		1
2		
1		

Post - 0 Miss - 0 Block - 0

6 凤洋

1		
1		1
1		

Post - 0 Miss - 0 Block - 0

7 孙姣

1		

Post - 0 Miss - 0 Block - 0

11 于源源

		1
1		

Post - 1 Miss - 0 Block - 0

13 黄慧影

1		

Post - 0 Miss - 0 Block - 0

15 孙苗苗

Post - 0 Miss - 0 Block - 0

18 戴小宇

1		1

Post - 1 Miss - 1 Block - 0

19 焦雅

Post - 0 Miss - 0 Block - 0

20 渠文娜

Post - 0 Miss - 0 Block - 0

21 王铃娜

Post - 0 Miss - 0 Block - 0

22 彭如玉

Post - 0 Miss - 0 Block - 0

23 王书慧

1		
		1
2		2

Post - 1 Miss - 3 Block - 3

27 张嘉朔

Post - 0 Miss - 0 Block - 0

29 陈赛楠

Post - 0 Miss - 0 Block - 0

1 宋琛茜

		0/1
2/9	2/3	3/5
2/9	2/2	2/4

22 彭如玉

		0/1

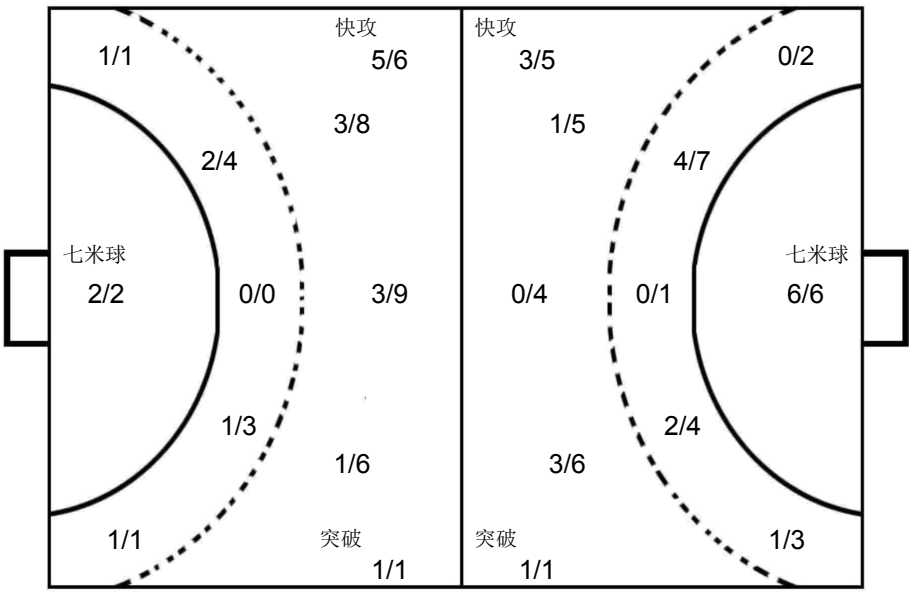

1 路畅

0/3		0/1
0/1		1/2
0/1	1/1	0/1

16 宋俊蓉

		0/1
1/6	2/2	1/3
2/5	2/2	1/2

山东

1 路畅

Post - 0 Miss - 0 Block - 0

3 侯秀萍

1		

Post - 0 Miss - 0 Block - 1

6 于千千

Post - 0 Miss - 0 Block - 0

7 杨嘉露

2		1
		1

Post - 0 Miss - 0 Block - 0

9 周钰婷

1		
3		1

Post - 0 Miss - 2 Block - 2

11 吕青纹

		1

Post - 1 Miss - 0 Block - 0

12 石萍

Post - 0 Miss - 0 Block - 0

16 宋俊蓉

Post - 0 Miss - 0 Block - 0

17 高梦洁

Post - 0 Miss - 0 Block - 0

18 刘婵

		1
		1

Post - 0 Miss - 0 Block - 0

19 姜伟珊

	1	
1		

Post - 1 Miss - 0 Block - 0

21 穆庆丛

1		

Post - 0 Miss - 0 Block - 0

23 徐悦

Post - 0 Miss - 0 Block - 0

33 王彩琳

2		
3		

Post - 1 Miss - 1 Block - 1

中国手球协会
CHINESE HANDBALL ASSOCIATION

2019年全国女子手球冠军杯赛

女子 全国杯赛

预赛 Group A

PHMS Pictorial Handball Match Statistics — **IHF** Official System

Team A	Team B	Match Number
A 安徽	B 陕西	15

Playeed in	in the hall	on	at	Spectators
安徽合肥	合肥体育中心	2019-03-22	16:00 hours	

Half-time(30')	A	B	End of playing time	A	B	1st extra time	A	B	2nd extra time	A	B	After penalty throws	A	B
	11	11		20	20								25	22

Number of 7 m	A	Team time-out 1	2	3	Full name of players and officials	Team time-out 1	2	3	B	Number of 7 m
	9/9	10:27	54:25	59:38		25:38	44:47		6/9	

No.	Team A	G	W	2'	D	DR	No.	Team B	G	W	2'	D	DR
2	高奇欣						1	陈颖					
4	孙明月	1					4	练素琪	3		2		
8	徐仕媛						5	高媛媛	5				
10	袁玉	2	1				6	刘杰	2				
12	王欣冉						9	万晓雅					
13	聂晓雪						11	李袁梦					
17	周婷						12	胡雨诺					
18	蔡雪洁	3					13	高静			1		
19	王选						17	周俞晨	1				
25	钟梦						20	梁蓉	1				
27	张慧	3					21	谢明月	2				
28	李晓晴	1					24	吴静雯					
32	李旭						25	马洁					
37	锁珊珊	5		1			26	顾蕾		1	2		
93	张婷婷	10	1				27	吴美琪	8				
96	张文慧		1	1			28	李秋淇					
B	庄道龙（主教练）						A	金鸿					
C	孙来苗						B	尹泰一（主教练）		1			
D	杨桂东						C	陈志伟					
E	吴贤风												

A	Signatures of responsables for the teams (Off.A)	B
TP	Remarks of referees / HF Official	TP

			Signatures	
Referees	张耿 (CHN)	马晓晔 (CHN)		
T.D.	刘凤娟 (CHN)	龙佩莉 (CHN)		
CHA Off.				

Note:Number of 7m Throws Awarded to Team A and B,Goals (G),Warnings (W),Suspensions (2'),Direct Disqualiflcation (D),Disqualiflcation With Report (DR)and Team Penalty (TP).

Table Officials: 冯雨生 刘晓辉 Statisticians: 王梓衡 王玮

中国手球协会
CHINESE HANDBALL ASSOCIATION

2019年全国女子手球冠军杯赛

PHMS Pictorial Handball Match Statistics — **IHF** Official System

竞赛技术统计

手球	预赛	组别 A	合肥体育中心
女子	轮次 5	场次 15	2019-03-22 16:00

Referees: 张耿 (CHN) / 马晓晔 (CHN)

Teams: 安徽(安徽) VS 陕西(陕西)

Result: 25:22(11:11)

安徽		远射	近射	边射	快攻	突破	任意球	7m球	合计	%	助攻	失误	警告	2'	D+DR
主教练：	庄道龙														
2	高奇欣														
4	孙明月							1/1	1/1	100					
8	徐仕媛														
10	袁玉	0/1	1/2		1/2				2/5	40.0		3	1		
12	王欣冉										1				
13	聂晓雪														
17	周婷														
18	蔡雪洁	1/1		1/4				1/1	3/6	50.0					
19	王选														
25	钟梦														
27	张慧			2/4	1/2				3/6	50.0		1			
28	李晓晴							1/1	1/1	100					
32	李旭														
37	锁珊珊	2/7					1/1	2/2	5/10	50.0	1	2		1	
93	张婷婷	5/5					1/1	4/4	10/10	100	2	3	1		
96	张文慧		0/2		0/1				0/3	0.0		2	1	1	
运动员	合计	8/14	1/4	3/8	2/5		2/2	9/9	25/42	59.5	4	11	3	2	
12	王欣冉	3/4	1/2	0/2		0/2	0/3	0/3	4/16	25.0	1				
19	王选	3/4	0/1	2/3	0/4			3/6	8/18	44.4					
守门员	合计	6/8	1/3	2/5	0/4	0/2	0/3	3/9	12/34	35.3	1				

陕西		远射	近射	边射	快攻	突破	任意球	7m球	合计	%	助攻	失误	警告	2'	D+DR
主教练：	尹泰一														
1	陈颖														
4	练素琪		0/2	1/1	2/2				3/5	60.0		1		2	
5	高媛媛	1/7			2/2	1/1		1/1	5/11	45.5	1	2			
6	刘杰	0/1	1/1	0/1		1/1		0/1	2/5	40.0					
9	万晓雅														
11	李袁梦														
12	胡雨诺														
13	高静													1	
17	周俞晨							1/1	1/1	100					
20	梁蓉	0/1	1/1						1/2	50.0					
21	谢明月			2/2					2/2	100					
24	吴静雯							0/1	0/1	0.0					
25	马洁														
26	顾蕾			0/1					0/1	0.0		4	1	2	
27	吴美琪	1/6		0/1			3/5	4/5	8/17	47.1		3			
28	李秋淇														
运动员	合计	2/15	2/4	3/6	4/4	2/2	3/5	6/9	22/45	48.9	1	10	1	5	
12	胡雨诺	3/11	2/3	5/8	3/5		0/2	0/9	13/38	34.2					
守门员	合计	3/11	2/3	5/8	3/5		0/2	0/9	13/38	34.2					

安徽	比赛进程				陕西
	1st Half				
18 蔡雪洁	1	00:43	0		
10 袁玉	2	01:48	0		
	2	01:57	1	4	练素琪
	2	02:50	2	20	梁蓉
	2	07:00	3	27	吴美琪
93 张婷婷	3	08:07	3		
	3	09:45	4	5	高媛媛
93 张婷婷	4	10:07	4		
	4	10:15	5	5	高媛媛
	4	11:45	6	27	吴美琪
	4	12:21	7	4	练素琪
37 锁珊珊	5	13:58	7		
37 锁珊珊	6	16:38	7		
	6	17:27	8	27	吴美琪
	6	18:40	9	27	吴美琪
37 锁珊珊	7	21:31	9		
	7	22:14	10	27	吴美琪
10 袁玉	8	22:53	10		
27 张慧	9	25:18	10		
	9	26:26	11	5	高媛媛
93 张婷婷	10	27:17	11		
27 张慧	11	28:59	11		
	2nd Half				
93 张婷婷	12	01:08	11		
	12	02:10	12	5	高媛媛
93 张婷婷	13	03:01	12		
93 张婷婷	14	04:31	12		
	14	07:21	13	27	吴美琪
	14	09:06	14	27	吴美琪
27 张慧	15	12:38	14		
	15	13:45	15	4	练素琪
93 张婷婷	16	14:21	15		
18 蔡雪洁	17	16:14	15		
	17	18:08	16	6	刘杰
93 张婷婷	18	18:23	16		
	18	19:24	17	21	谢明月
	18	20:43	18	6	刘杰
	18	23:18	19	27	吴美琪
93 张婷婷	19	24:45	19		
37 锁珊珊	20	27:17	19		
	20	29:25	20	21	谢明月
	7M				
37 锁珊珊	21	00:00	20		
28 李晓晴	22	00:00	20		
93 张婷婷	23	00:00	20		
	23	00:00	21	5	高媛媛
4 孙明月	24	00:00	21		
18 蔡雪洁	25	00:00	21		
	25	00:00	22	17	周俞晨

场上队员： 得分 / 射门　　守门员： 救球 / 射门

D	取消资格	DR	取消资格＋报告

中国手球协会
CHINESE HANDBALL ASSOCIATION

2019年全国女子手球冠军杯赛

PHMS Pictorial Handball Match Statistics **IHF** Official System

个人/全队技术统计表

手球 女子 | 预赛 轮次 5 | 组别 A 场次 15 | 合肥体育中心 2019-03-22 16:00

号码	姓名	远射	近射	边射	快攻	突破	任意	七米	合计	%	助攻	失误	警告	2'	取消	时间
安徽(安徽)																
(场上队员)																
2	高奇欣									0.0%						00:00:00
4	孙明月							1/1	1/1	100%						00:00:00
8	徐仕媛									0.0%						00:00:00
10	袁玉	0/1	1/2		1/2				2/5	40.0%		3	1			00:40:45
12	王欣冉									0.0%	1					00:41:55
13	聂晓雪									0.0%						00:00:00
17	周婷									0.0%						00:00:00
18	蔡雪洁	1/1		1/4				1/1	3/6	50.0%						01:00:00
19	王选									0.0%						00:18:05
25	钟梦									0.0%						00:00:00
27	张慧			2/4	1/2				3/6	50.0%		1				01:00:00
28	李晓晴							1/1	1/1	100%						00:18:18
32	李旭									0.0%						00:00:10
37	锁珊珊	2/7					1/1	2/2	5/10	50.0%	1	2		1		01:00:00
93	张婷婷	5/5					1/1	4/4	10/10	100%	2	3	1			01:00:00
96	张文慧		0/2		0/1				0/3	0.0%		2	1	1		01:00:00
	合计	8/14	1/4	3/8	2/5		2/2	9/9	25/42	59.5%	4	11	3	2		
(守门员)																
12	王欣冉	3/4	1/2	0/2		0/2	0/3	0/3	4/16	25.0%	1					00:41:55
19	王选	3/4	0/1	2/3	0/4			3/6	8/18	44.4%						00:18:05
	合计	6/8	1/3	2/5	0/4	0/2	0/3	3/9	12/34	35.3%	1					

场上队员 ： 得分/射门　　守门员：救球/射门

全队合计	得分	被救	射失	击柱	封球	合计	%
远射	8	3	2		1	14	57.1%
近射	1	2	1			4	25.0%
边射	3	5				8	37.5%
快攻	2	3				5	40.0%
突破							0.0%
任意	2					2	100.0%
七米	9					9	100.0%

中国手球协会
CHINESE HANDBALL ASSOCIATION

2019年全国女子手球冠军杯赛

PHMS Pictorial Handball Match Statistics **IHF** Official System

个人/全队技术统计表

手球 女子 | 预赛 轮次 5 | 组别 A 场次 15 | 合肥体育中心 2019-03-22 16:00

号码	姓名	远射	近射	边射	快攻	突破	任意	七米	合计	%	助攻	失误	警告	2'	取消	时间
陕西(陕西)																
(场上队员)																
1	陈颖									0.0%						00:00:00
4	练素琪		0/2	1/1	2/2				3/5	60.0%		1		2		01:00:00
5	高媛媛	1/7			2/2	1/1		1/1	5/11	45.5%	1	2				00:51:40
6	刘杰	0/1	1/1	0/1		1/1		0/1	2/5	40.0%						00:07:54
9	万晓雅									0.0%						00:00:00
11	李袁梦									0.0%						00:00:00
12	胡雨诺									0.0%						01:00:00
13	高静									0.0%				1		00:00:00
17	周俞晨							1/1	1/1	100%						00:00:00
20	梁蓉	0/1	1/1						1/2	50.0%						01:00:00
21	谢明月			2/2					2/2	100%						01:00:00
24	吴静雯							0/1	0/1	0.0%						00:00:00
25	马洁									0.0%						00:00:00
26	顾蕾			0/1					0/1	0.0%		4	1	2		01:00:00
27	吴美琪	1/6		0/1			3/5	4/5	8/17	47.1%		3				01:00:00
28	李秋淇									0.0%						00:00:00
	合计	2/15	2/4	3/6	4/4	2/2	3/5	6/9	22/45	48.9%	1	10	1	5		
(守门员)																
12	胡雨诺	3/11	2/3	5/8	3/5		0/2	0/9	13/38	34.2%						01:00:00
	合计	3/11	2/3	5/8	3/5		0/2	0/9	13/38	34.2%						

场上队员 ： 得分/射门　　守门员：救球/射门

全队合计	得分	被救	射失	击柱	封球	合计	%
远射	2	6	4	1	2	15	13.3%
近射	2	1		1		4	50.0%
边射	3	2		1		6	50.0%
快攻	4					4	100.0%
突破	2					2	100.0%
任意	3		2			5	60.0%
七米	6	3				9	66.7%

中国手球协会
CHINESE HANDBALL ASSOCIATION

2019年全国女子手球冠军杯赛

PHMS Pictorial Handball Match Statistics **IHF** Official System

图式比赛技术统计表

手球	预赛	组别 A	合肥体育中心
女子	轮次 5	场次 15	2019-03-22 16:00

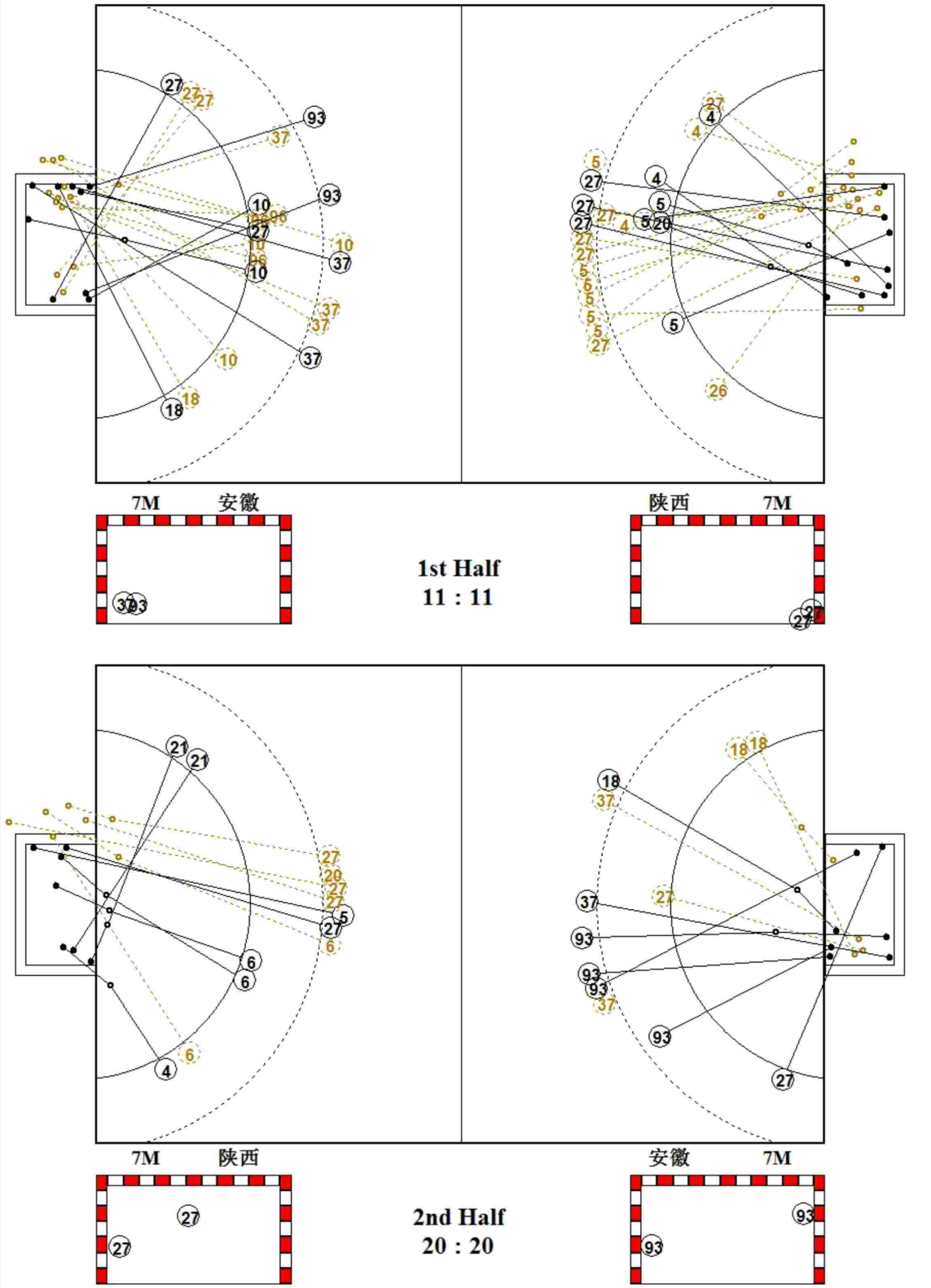

中国手球协会
CHINESE HANDBALL ASSOCIATION

2019年全国女子手球冠军杯赛

PICTORIAL MATCH STATISTICS

HANDBALL 女子	预赛 ROUND 5	GROUP A MATCH 15	合肥体育中心 2019-03-22 16:00

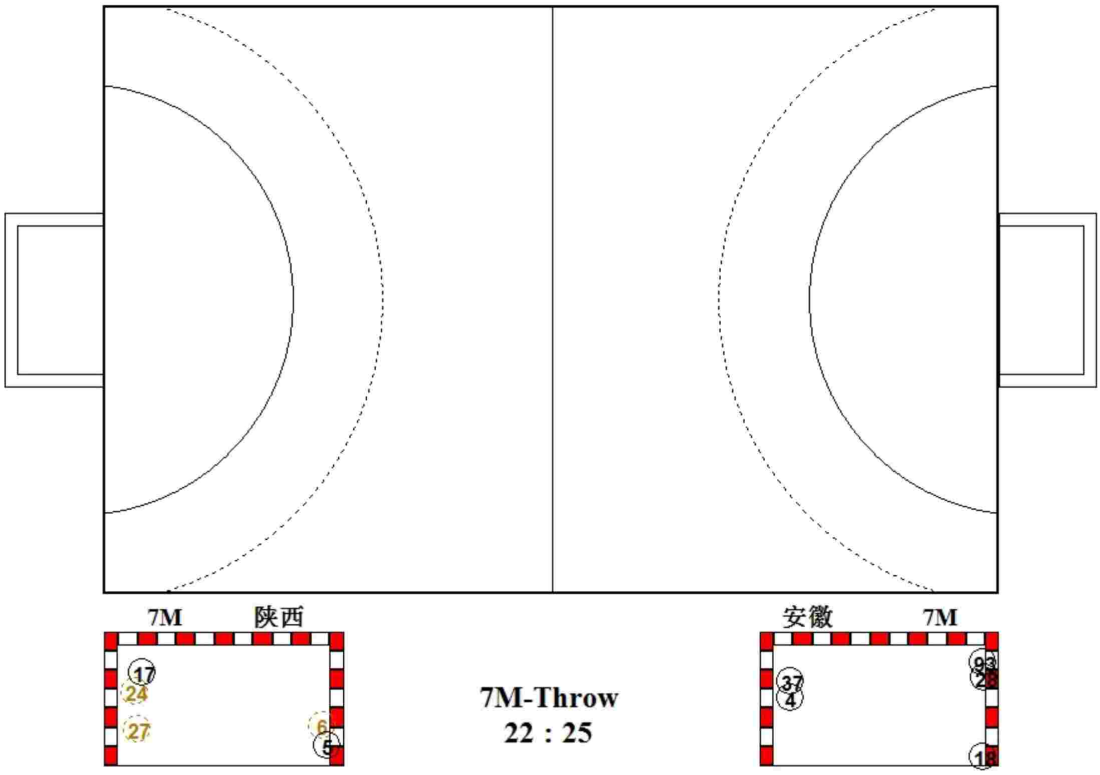

中国手球协会
CHINESE HANDBALL ASSOCIATION

2019年全国女子手球冠军杯赛

PHMS Pictorial Handball Match Statistics **IHF** Official System

图式射门区域统计

手球	预赛	组别 A	合肥体育中心
女子	轮次 5	场次 15	2019-03-22 16:00

安徽

2 高奇欣

Post - 0 Miss - 0 Block - 0

4 孙明月

1		

Post - 0 Miss - 0 Block - 0

8 徐仕媛

Post - 0 Miss - 0 Block - 0

10 袁玉

		1
1		

Post - 0 Miss - 1 Block - 0

12 王欣冉

Post - 0 Miss - 0 Block - 0

13 聂晓雪

Post - 0 Miss - 0 Block - 0

17 周婷

Post - 0 Miss - 0 Block - 0

18 蔡雪洁

		1
		2

Post - 0 Miss - 0 Block - 0

19 王选

Post - 0 Miss - 0 Block - 0

25 钟梦

Post - 0 Miss - 0 Block - 0

27 张慧

1		
1		
		1

Post - 0 Miss - 0 Block - 0

28 李晓晴

		1

Post - 0 Miss - 0 Block - 0

32 李旭

Post - 0 Miss - 0 Block - 0

37 锁珊珊

1		2
		1
1		

Post - 0 Miss - 1 Block - 1

93 张婷婷

		3
2		
2		3

Post - 0 Miss - 0 Block - 0

96 张文慧

Post - 0 Miss - 1 Block - 0

12 王欣冉

2/3	0/2	0/2
1/3	0/1	0/2
1/2		0/1

19 王选

1/3		0/2
4/4	0/1	2/3
1/2		0/3

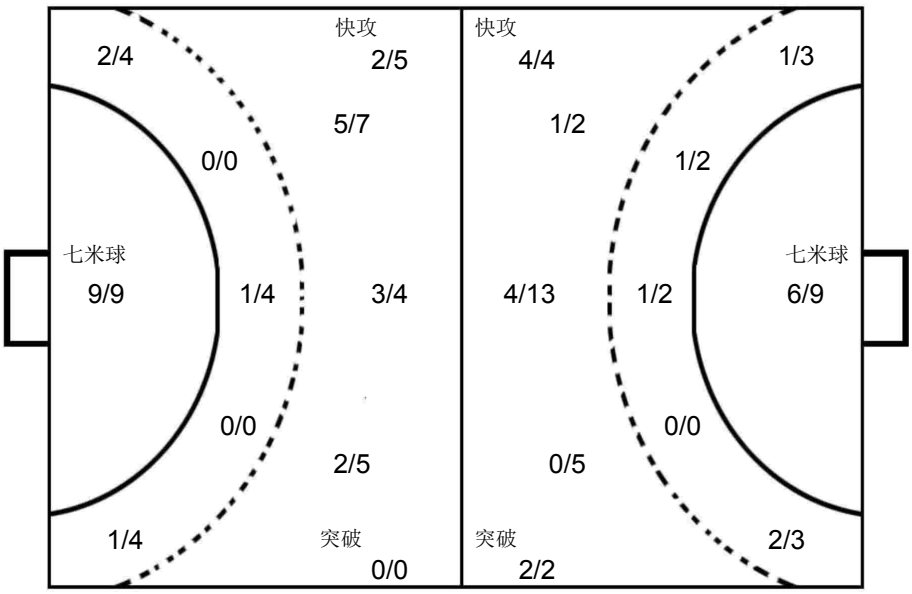

12 胡雨诺

0/2		1/8
2/6		8/10
2/6		0/6

陕西

1 陈颖

Post - 0 Miss - 0 Block - 0

4 练素琪

		1
1		
		1

Post - 1 Miss - 0 Block - 0

5 高媛媛

1	1	1
	1	
		1

Post - 1 Miss - 2 Block - 1

6 刘杰

	1	1

Post - 1 Miss - 1 Block - 0

9 万晓雅

Post - 0 Miss - 0 Block - 0

11 李袁梦

Post - 0 Miss - 0 Block - 0

12 胡雨诺

Post - 0 Miss - 0 Block - 0

13 高静

Post - 0 Miss - 0 Block - 0

17 周俞晨

1		

Post - 0 Miss - 0 Block - 0

20 梁蓉

		1

Post - 0 Miss - 0 Block - 1

21 谢明月

2		

Post - 0 Miss - 0 Block - 0

24 吴静雯

Post - 0 Miss - 0 Block - 0

25 马洁

Post - 0 Miss - 0 Block - 0

26 顾蕾

Post - 0 Miss - 0 Block - 0

27 吴美琪

1	1	2
1		1
		2

Post - 0 Miss - 3 Block - 0

28 李秋淇

Post - 0 Miss - 0 Block - 0

中国手球协会
CHINESE HANDBALL ASSOCIATION

2019年全国女子手球冠军杯赛

女子 全国杯赛

预赛 Group A

PHMS Pictorial Handball Match Statistics — **IHF** Official System

Team A	Team B	Match Number
A 上海	B 辽宁	16

Playeed in	in the hall	on	at	Spectators
安徽合肥	合肥体育中心	2019-03-22	17:30 hours	

Half-time(30')	A	B	End of playing time	A	B	1st extra time	A	B	2nd extra time	A	B	After penalty throws	A	B
	12	10		25	22									

Number of 7 m	A	Team time-out 1	2	3	Full name of players and officials	Team time-out 1	2	3	B	Number of 7 m
	5/6	23:55	46:38	55:41		12:04	25:08	43:22	1/2	

No.	Team A	G	W	2'	D	DR	No.	Team B	G	W	2'	D	DR
3	江馨彤						1	于薇诗					
5	王嘉怡	4					6	史晶晶	3	1			
7	居晔	1					9	姚梦园					
9	武娜娜	1					10	史雨欣	1		1		
10	包纪仪	2	1				11	朱海云	9				
11	孙梦颖						16	曹莹					
12	郑冯						20	孙弘玲	2				
13	徐娟	7					21	王艺璇	4				
15	庄徐蕊	1		1			23	陶萃					
17	杨鋆	5					27	王丹					
20	张萍萍	1					33	尤婉莹	3				
22	胡晓莹						37	吕秋雪					
23	都好												
25	徐安琪												
28	杨奚琦	3		1									
B	金锺顺（主教练）						A	张瑜					
C	郭威						B	陈宏瑞（主教练）					
D	祝君						C	罗帅					
F	孙宇翔						D	桂海旭					

A	Signatures of responsables for the teams (Off.A)	B
TP	Remarks of referees / HF Official	TP

Signatures

Referees	林洁（CHN）	吴佳（CHN）		
T.D.	许宜扬（CHN）	曹宏俊（CHN）		
CHA Off.				

Note:Number of 7m Throws Awarded to Team A and B,Goals (G),Warnings (W),Suspensions (2'),Direct Disqualiflcation (D),Disqualiflcation With Report (DR)and Team Penalty (TP).

Table Officials: 谷瑶 王漪 Statisticians: 王玮 王梓衡

中国手球协会
CHINESE HANDBALL ASSOCIATION

2019年全国女子手球冠军杯赛

PHMS Pictorial Handball Match Statistics — **IHF** Official System

竞赛技术统计

手球	预赛	组别 A	合肥体育中心
女子	轮次 5	场次 16	2019-03-22 17:30

Referees: 林洁 (CHN) / 吴佳 (CHN)

Teams: 上海(上海) VS 辽宁(辽宁)

Result: 25:22(12:10)

上海		远射	近射	边射	快攻	突破	任意球	7m球	合计	%	助攻	失误	警告	2'	D+DR
主教练：	金锺顺														
3	江馨彤	0/2							0/2	0.0					
5	王嘉怡	1/3	1/1			1/1		1/1	4/6	66.7		1			
7	居晔	1/1	0/1	0/2					1/4	25.0		1			
9	武娜娜			1/1					1/1	100	1				
10	包纪仪				2/2				2/2	100			1		
11	孙梦颖														
12	郑冯														
13	徐娟	1/2	2/3	0/1	1/1	0/1		3/4	7/12	58.3		1			
15	庄徐蕊		1/2	0/1					1/3	33.3				1	
17	杨崟	2/4	2/3		1/1				5/8	62.5	3	1			
20	张萍萍			0/1	1/1				1/2	50.0					
22	胡晓莹											1			
23	都好											1			
25	徐安琪														
28	杨奚琦	0/2	2/3					1/1	3/6	50.0	1			1	
运动员	合计	5/14	8/13	1/6	5/5	1/2		5/6	25/46	54.3	5	6	1	2	
12	郑冯	2/5	2/6	2/4			0/1	1/1	7/17	41.2					
22	胡晓莹	2/3	2/10	0/2				0/1	4/16	25.0		1			
守门员	合计	4/8	4/16	2/6			0/1	1/2	11/33	33.3		1			

辽宁		远射	近射	边射	快攻	突破	任意球	7m球	合计	%	助攻	失误	警告	2'	D+DR
主教练：	陈宏瑞														
1	于薇诗											1			
6	史晶晶	0/2	3/3	0/1					3/6	50.0		2	1		
9	姚梦园											1			
10	史雨欣		1/2						1/2	50.0		1		1	
11	朱海云	3/6	5/6				1/1		9/13	69.2	2	2			
16	曹莹														
20	孙弘玲			2/2				0/1	2/3	66.7		2			
21	王艺璇	0/1	1/2	2/3				1/1	4/7	57.1	1	1			
23	陶萃														
27	王丹														
33	尤婉莹	1/1	2/3	0/1					3/5	60.0	1	4			
37	吕秋雪														
运动员	合计	4/10	12/16	4/7			1/1	1/2	22/36	61.1	4	14	1	1	
1	于薇诗	1/2	2/6	1/2	0/3			1/3	5/16	31.3		1			
27	王丹	2/6	2/6	2/2	0/2	0/1		0/3	6/20	30.0					
守门员	合计	3/8	4/12	3/4	0/5	0/1		1/6	11/36	30.6		1			

上海	比赛进程			辽宁
	1st Half			
	0	00:38	1	33 尤婉莹
28 杨奚琦	1	02:09	1	
	1	02:27	2	20 孙弘玲
17 杨崟	2	03:48	2	
20 张萍萍	3	06:42	2	
	3	07:06	3	11 朱海云
28 杨奚琦	4	08:19	3	
	4	08:53	4	11 朱海云
5 王嘉怡	5	09:21	4	
	5	10:31	5	21 王艺璇
5 王嘉怡	6	11:06	5	
17 杨崟	7	11:57	5	
	7	13:20	6	11 朱海云
10 包纪仪	8	15:58	6	
13 徐娟	9	17:18	6	
	9	22:30	7	11 朱海云
7 居晔	10	23:17	7	
	10	23:35	8	10 史雨欣
10 包纪仪	11	25:07	8	
	11	25:42	9	33 尤婉莹
	11	26:57	10	21 王艺璇
5 王嘉怡	12	28:36	10	
	2nd Half			
	12	00:40	11	33 尤婉莹
13 徐娟	13	02:24	11	
	13	03:31	12	11 朱海云
13 徐娟	14	04:03	12	
	14	04:10	13	6 史晶晶
	14	05:13	14	11 朱海云
17 杨崟	15	06:20	14	
13 徐娟	16	07:26	14	
	16	07:48	15	11 朱海云
15 庄徐蕊	17	08:36	15	
13 徐娟	18	09:39	15	
	18	10:07	16	11 朱海云
13 徐娟	19	11:51	16	
17 杨崟	20	13:09	16	
	20	13:27	17	21 王艺璇
13 徐娟	21	14:18	17	
	21	15:14	18	21 王艺璇
	21	18:22	19	6 史晶晶
17 杨崟	22	20:29	19	
	22	20:46	20	6 史晶晶
9 武娜娜	23	21:52	20	
28 杨奚琦	24	25:56	20	
	24	28:01	21	20 孙弘玲
5 王嘉怡	25	29:08	21	
	25	29:21	22	11 朱海云

场上队员： 得分 / 射门　　守门员： 救球 / 射门

D	取消资格	DR	取消资格＋报告

中国手球协会
CHINESE HANDBALL ASSOCIATION

2019年全国女子手球冠军杯赛

PHMS Pictorial Handball Match Statistics **IHF** Official System

个人/全队技术统计表

手球 女子 | 预赛 轮次 5 | 组别 A 场次 16 | 合肥体育中心 2019-03-22 17:30

号码	姓名	远射	近射	边射	快攻	突破	任意	七米	合计	%	助攻	失误	警告	2'	取消	时间
上海(上海)																
(场上队员)																
3	江馨彤	0/2							0/2	0.0%						00:42:53
5	王嘉怡	1/3	1/1			1/1		1/1	4/6	66.7%		1				00:41:11
7	居晔	1/1	0/1	0/2					1/4	25.0%		1				00:22:17
9	武娜娜			1/1					1/1	100%	1					00:30:25
10	包纪仪				2/2				2/2	100%			1			00:20:35
11	孙梦颖									0.0%						00:00:00
12	郑冯									0.0%						00:27:56
13	徐娟	1/2	2/3	0/1	1/1	0/1		3/4	7/12	58.3%		1				00:54:42
15	庄徐蕊		1/2	0/1					1/3	33.3%				1		00:30:19
17	杨崟	2/4	2/3		1/1				5/8	62.5%	3	1				00:55:48
20	张萍萍			0/1	1/1				1/2	50.0%						00:00:30
22	胡晓莹									0.0%		1				00:32:04
23	都好									0.0%		1				00:09:54
25	徐安琪									0.0%						00:07:10
28	杨奚琦	0/2	2/3					1/1	3/6	50.0%	1			1		00:43:55
	合计	5/14	8/13	1/6	5/5	1/2		5/6	25/46	54.3%	5	6	1	2		
(守门员)																
12	郑冯	2/5	2/6	2/4			0/1	1/1	7/17	41.2%						00:27:56
22	胡晓莹	2/3	2/10	0/2				0/1	4/16	25.0%		1				00:32:04
	合计	4/8	4/16	2/6			0/1	1/2	11/33	33.3%		1				

场上队员 ： 得分/射门　　守门员：救球/射门

全队合计	得分	被救	射失	击柱	封球	合计	%
远射	5	3		4	2	14	35.7%
近射	8	4		1		13	61.5%
边射	1	3		2		6	16.7%
快攻	5					5	100.0%
突破	1			1		2	50.0%
任意							0.0%
七米	5	1				6	83.3%

中国手球协会
CHINESE HANDBALL ASSOCIATION

2019年全国女子手球冠军杯赛

PHMS Pictorial Handball Match Statistics **IHF** Official System

个人/全队技术统计表

手球 女子 | 预赛 轮次 5 | 组别 A 场次 16 | 合肥体育中心 2019-03-22 17:30

号码	姓名	远射	近射	边射	快攻	突破	任意	七米	合计	%	助攻	失误	警告	2'	取消	时间
辽宁(辽宁)																
(场上队员)																
1	于薇诗									0.0%		1				00:35:18
6	史晶晶	0/2	3/3	0/1					3/6	50.0%		2	1			00:50:49
9	姚梦园									0.0%		1				00:28:55
10	史雨欣		1/2						1/2	50.0%		1		1		01:00:00
11	朱海云	3/6	5/6				1/1		9/13	69.2%	2	2				00:28:14
16	曹莹									0.0%						00:00:00
20	孙弘玲			2/2				0/1	2/3	66.7%		2				01:00:00
21	王艺璇	0/1	1/2	2/3				1/1	4/7	57.1%	1	1				01:00:00
23	陶萃									0.0%						00:00:00
27	王丹									0.0%						00:24:42
33	尤婉莹	1/1	2/3	0/1					3/5	60.0%	1	4				01:00:00
37	吕秋雪									0.0%						00:11:59
	合计	4/10	12/16	4/7			1/1	1/2	22/36	61.1%	4	14	1	1		
(守门员)																
1	于薇诗	1/2	2/6	1/2	0/3			1/3	5/16	31.3%		1				00:35:18
27	王丹	2/6	2/6	2/2	0/2	0/1		0/3	6/20	30.0%						00:24:42
	合计	3/8	4/12	3/4	0/5	0/1		1/6	11/36	30.6%		1				

场上队员 ： 得分/射门　　守门员：救球/射门

全队合计	得分	被救	射失	击柱	封球	合计	%
远射	4	4	1	1		10	40.0%
近射	12	4				16	75.0%
边射	4	2		1		7	57.1%
快攻							0.0%
突破							0.0%
任意	1					1	100.0%
七米	1	1				2	50.0%

中国手球协会
CHINESE HANDBALL ASSOCIATION

2019年全国女子手球冠军杯赛

PHMS Pictorial Handball Match Statistics **IHF** Official System

图式比赛技术统计表

手球	预赛	组别 A	合肥体育中心
女子	轮次 5	场次 16	2019-03-22 17:30

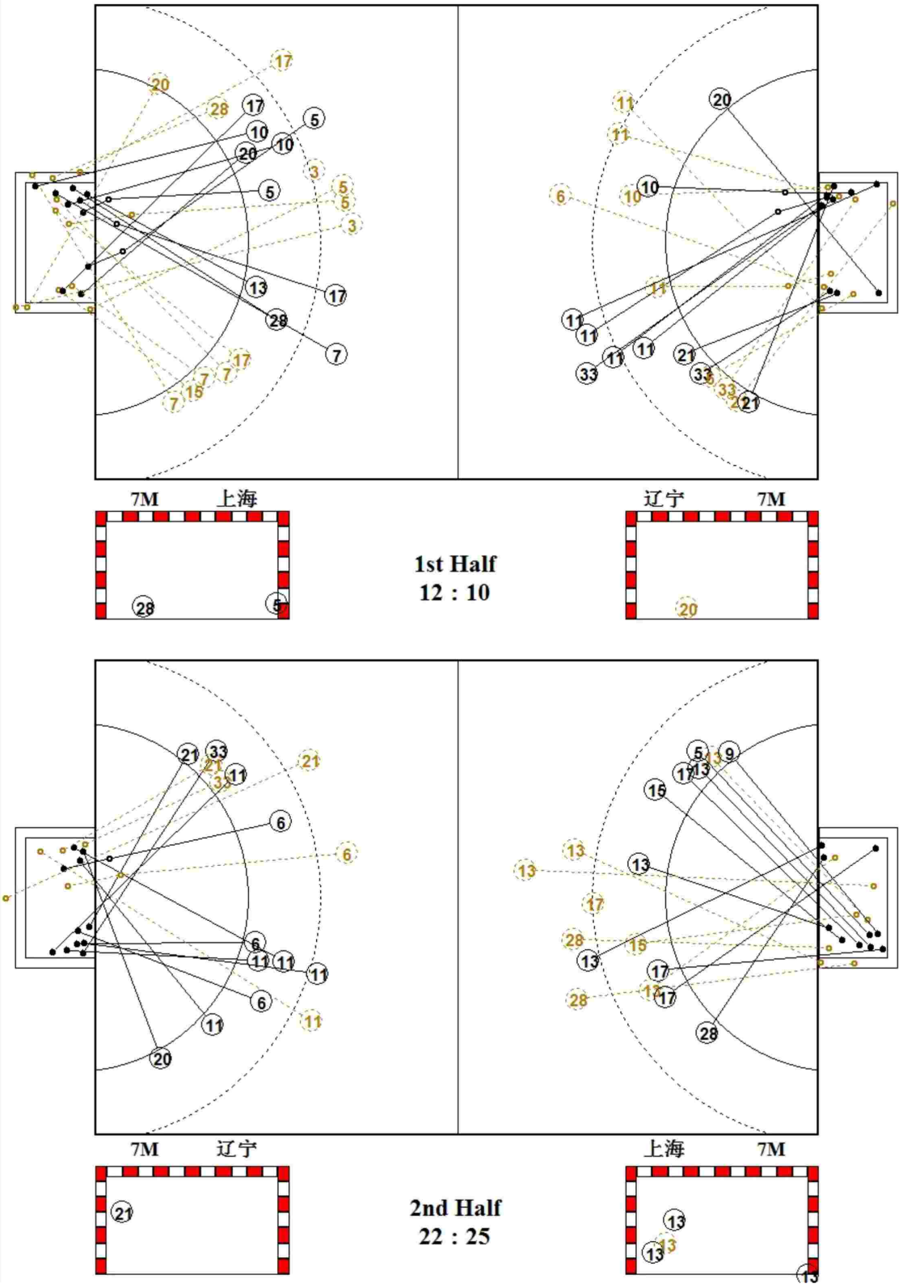

中国手球协会
CHINESE HANDBALL ASSOCIATION

2019年全国女子手球冠军杯赛

PHMS Pictorial Handball Match Statistics **IHF** Official System

图式射门区域统计

手球	预赛	组别 A	合肥体育中心
女子	轮次 5	场次 16	2019-03-22 17:30

上海

3 江馨彤

Post - 1 Miss - 0 Block - 1

5 王嘉怡

		1
1		2

Post - 1 Miss - 0 Block - 0

7 居晔

		1

Post - 1 Miss - 0 Block - 0

9 武娜娜

		1

Post - 0 Miss - 0 Block - 0

10 包纪仪

		1
		1

Post - 0 Miss - 0 Block - 0

11 孙梦颖

Post - 0 Miss - 0 Block - 0

12 郑冯

Post - 0 Miss - 0 Block - 0

13 徐娟

		1
1		
2		3

Post - 1 Miss - 0 Block - 0

15 庄徐蕊

		1

Post - 0 Miss - 0 Block - 0

17 杨崟

1		1
1		1
		1

Post - 1 Miss - 0 Block - 1

20 张萍萍

1		

Post - 1 Miss - 0 Block - 0

22 胡晓莹

Post - 0 Miss - 0 Block - 0

23 都好

Post - 0 Miss - 0 Block - 0

25 徐安琪

Post - 0 Miss - 0 Block - 0

28 杨奚琦

2		1

Post - 2 Miss - 0 Block - 0

12 郑冯

0/1		0/1
1/2		1/1
3/8		2/4

22 胡晓莹

0/1		1/1
0/2	1/1	1/2
0/5		1/4

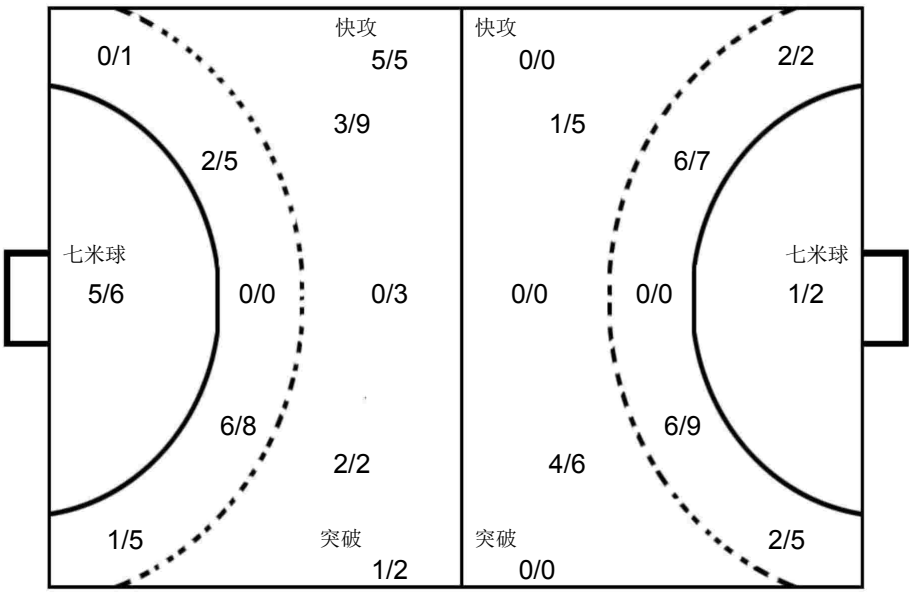

1 于薇诗

0/1	1/1	1/4
1/2	1/1	
1/4		0/3

27 王丹

		0/2
2/3	1/1	2/6
0/3		1/5

辽宁

1 于薇诗

Post - 0 Miss - 0 Block - 0

6 史晶晶

		1
2		

Post - 0 Miss - 0 Block - 0

9 姚梦园

Post - 0 Miss - 0 Block - 0

10 史雨欣

1		

Post - 0 Miss - 0 Block - 0

11 朱海云

1		
2		
4		2

Post - 1 Miss - 0 Block - 0

16 曹莹

Post - 0 Miss - 0 Block - 0

20 孙弘玲

		1
		1

Post - 0 Miss - 0 Block - 0

21 王艺璇

1		
2		1

Post - 1 Miss - 1 Block - 0

23 陶萃

Post - 0 Miss - 0 Block - 0

27 王丹

Post - 0 Miss - 0 Block - 0

33 尤婉莹

2		1

Post - 0 Miss - 0 Block - 0

37 吕秋雪

Post - 0 Miss - 0 Block - 0

中国手球协会
CHINESE HANDBALL ASSOCIATION

2019年全国女子手球冠军杯赛

女子 全国杯赛

四分之一决赛

PHMS Pictorial Handball Match Statistics — **IHF** Official System

Team A	Team B	Match Number
A 安徽	B 广东	17

Playeed in	in the hall	on	at	Spectators
安徽合肥	合肥体育中心	2019-03-24	13:00 hours	

Half-time(30')	A	B	End of playing time	A	B	1st extra time	A	B	2nd extra time	A	B	After penalty throws	A	B
	10	9		25	17									

Number of 7 m	A	Team time-out 1	2	3	Full name of players and officials	Team time-out 1	2	3	B	Number of 7 m
	7/8	17:34				20:26	33:21		2/2	

No.	Team A	G	W	2'	D	DR	No.	Team B	G	W	2'	D	DR
2	高奇欣						2	唐悦	2				
4	孙明月						3	陈硕	4		1		
8	徐仕媛						4	崔云莉	1				
10	袁玉	4					6	戴丹妮	2				
12	王欣冉						7	王戈	1				
13	聂晓雪						8	李诗棋	3				
17	周婷						10	李朴					
18	蔡雪洁	1					13	杨慧	1	1			
19	王选						15	周亚茹		1			
25	钟梦						16	董雪	1				
27	张慧	3		1			19	韦娜娜	2				
28	李晓晴	2					21	刘诗彤			1		
32	李旭						22	范春燕					
37	锁珊珊	11	1				26	杨丽丽					
93	张婷婷	3	1	1			33	马琳					
96	张文慧	1											
B	庄道龙（主教练）		1				A	刘文光					
C	孙来苗						B	黄炳春（主教练）					
D	杨桂东						C	李玉玲					
E	吴贤风						E	梁河龙					

A	Signatures of responsables for the teams (Off.A)	B
TP	Remarks of referees / HF Official	TP

			Signatures	
Referees	谷瑶（CHN）	王漪（CHN）		
T.D.	刘凤娟（CHN）	曹宏俊（CHN）		
CHA Off.				

Note:Number of 7m Throws Awarded to Team A and B,Goals (G),Warnings (W),Suspensions (2'),Direct Disqualiflcation (D),Disqualiflcation With Report (DR)and Team Penalty (TP).

Table Officials: 徐依婷 赵琦 Statisticians: 王玮 王梓衡

中国手球协会
CHINESE HANDBALL ASSOCIATION

2019年全国女子手球冠军杯赛

PHMS Pictorial Handball Match Statistics **IHF** Official System

竞赛技术统计

手球	四分之一决赛	组别 X	合肥体育中心
女子	轮次 6	场次 17	2019-03-24 13:00

Referees: 谷瑶 (CHN) / 王漪 (CHN)

Teams: 安徽(安徽) VS 广东(广东)

Result: 25:17(10:9)

安徽		远射	近射	边射	快攻	突破	任意球	7m球	合计	%	助攻	失误	警告	2'	D+DR
主教练：	庄道龙														
2	高奇欣														
4	孙明月														
8	徐仕媛														
10	袁玉	1/1	1/1		1/1			1/1	4/4	100	1	3			
12	王欣冉														
13	聂晓雪														
17	周婷														
18	蔡雪洁	0/1	1/1		0/1				1/3	33.3					
19	王选														
25	钟梦														
27	张慧		1/1		2/2				3/3	100				1	
28	李晓晴	0/1	2/2		0/1				2/4	50.0	2	1			
32	李旭														
37	锁珊珊	2/4	1/1	1/1		1/1	2/2	4/5	11/14	78.6	1	5	1		
93	张婷婷	0/2					1/1	2/2	3/5	60.0	3	5	1	1	
96	张文慧				1/1				1/1	100		1			
运动员	合计	3/9	6/6	1/1	4/6	1/1	3/3	7/8	25/34	73.5	7	15	2	2	
12	王欣冉	7/11	0/4	1/3	1/5	0/1		0/2	9/26	34.6					
守门员	合计	7/11	0/4	1/3	1/5	0/1		0/2	9/26	34.6					

广东		远射	近射	边射	快攻	突破	任意球	7m球	合计	%	助攻	失误	警告	2'	D+DR
主教练：	黄炳春														
2	唐悦	0/1						2/2	2/3	66.7					
3	陈硕	3/14	1/1			0/1			4/16	25.0	1	3		1	
4	崔云莉	1/6							1/6	16.7	1	4			
6	戴丹妮		0/1	1/1	1/1				2/3	66.7		1			
7	王戈			1/1	0/1				1/2	50.0		1			
8	李诗棋		1/1	0/1	1/1	1/1			3/4	75.0		2			
10	李朴														
13	杨慧				1/1				1/1	100			1		
15	周亚茹												1		
16	董雪		1/1						1/1	100		1			
19	韦娜娜	0/1	1/1	0/1	1/1				2/4	50.0		2			
21	刘诗彤													1	
22	范春燕														
26	杨丽丽														
33	马琳											2			
运动员	合计	4/22	4/5	2/4	4/5	1/2		2/2	17/40	42.5	2	16	2	2	
22	范春燕	3/6	0/5		2/3	0/1	0/2	0/4	5/21	23.8					
26	杨丽丽		0/1	0/1	0/3		0/1	0/3	0/9	0.0					
守门员	合计	3/6	0/6	0/1	2/6	0/1	0/3	0/7	5/30	16.7					

安徽		比赛进程		广东	
		1st Half			
	0	04:01	1	7	王戈
93 张婷婷	1	04:54	1		
	1	05:58	2	16	董雪
	1	10:34	3	6	戴丹妮
37 锁珊珊	2	11:20	3		
	2	12:37	4	4	崔云莉
37 锁珊珊	3	13:07	4		
	3	13:44	5	19	韦娜娜
	3	16:17	6	6	戴丹妮
37 锁珊珊	4	18:10	6		
37 锁珊珊	5	20:04	6		
	5	22:30	7	13	杨慧
37 锁珊珊	6	23:21	7		
	6	23:51	8	3	陈硕
37 锁珊珊	7	25:02	8		
37 锁珊珊	8	25:47	8		
	8	27:28	9	2	唐悦
37 锁珊珊	9	28:15	9		
18 蔡雪洁	10	29:30	9		
		2nd Half			
10 袁玉	11	00:55	9		
10 袁玉	12	02:26	9		
37 锁珊珊	13	03:13	9		
	13	07:20	10	3	陈硕
	13	10:26	11	2	唐悦
10 袁玉	14	11:24	11		
28 李晓晴	15	13:35	11		
	15	13:53	12	3	陈硕
10 袁玉	16	15:04	12		
27 张慧	17	16:50	12		
93 张婷婷	18	17:54	12		
27 张慧	19	19:04	12		
	19	20:11	13	8	李诗棋
	19	21:10	14	8	李诗棋
37 锁珊珊	20	22:18	14		
28 李晓晴	21	23:16	14		
	21	24:25	15	8	李诗棋
96 张文慧	22	26:13	15		
93 张婷婷	23	28:01	15		
27 张慧	24	28:30	15		
	24	29:04	16	3	陈硕
37 锁珊珊	25	29:29	16		
	25	30:00	17	19	韦娜娜

场上队员： 得分 / 射门　　守门员： 救球 / 射门

D	取消资格	DR	取消资格＋报告

中国手球协会
CHINESE HANDBALL ASSOCIATION

2019年全国女子手球冠军杯赛

PHMS Pictorial Handball Match Statistics **IHF** Official System

个人/全队技术统计表

手球 女子 | 四分之一决赛 轮次 6 | 组别 X 场次 17 | 合肥体育中心 2019-03-24 13:00

号码	姓名	远射	近射	边射	快攻	突破	任意	七米	合计	%	助攻	失误	警告	2'	取消	时间
安徽(安徽)																
(场上队员)																
2	高奇欣									0.0%						00:00:00
4	孙明月									0.0%						00:00:00
8	徐仕媛									0.0%						00:00:00
10	袁玉	1/1	1/1		1/1			1/1	4/4	100%	1	3				01:00:00
12	王欣冉									0.0%						01:00:00
13	聂晓雪									0.0%						00:00:00
17	周婷									0.0%						00:00:00
18	蔡雪洁	0/1	1/1		0/1				1/3	33.3%						00:25:27
19	王选									0.0%						00:00:00
25	钟梦									0.0%						00:00:00
27	张慧		1/1		2/2				3/3	100%				1		01:00:00
28	李晓晴	0/1	2/2		0/1				2/4	50.0%	2	1				00:47:05
32	李旭									0.0%						00:00:00
37	锁珊珊	2/4	1/1	1/1		1/1	2/2	4/5	11/14	78.6%	1	5	1			00:59:56
93	张婷婷	0/2					1/1	2/2	3/5	60.0%	3	5	1	1		00:47:10
96	张文慧				1/1				1/1	100%		1				01:00:00
	合计	3/9	6/6	1/1	4/6	1/1	3/3	7/8	25/34	73.5%	7	15	2	2		
(守门员)																
12	王欣冉	7/11	0/4	1/3	1/5	0/1		0/2	9/26	34.6%						01:00:00
	合计	7/11	0/4	1/3	1/5	0/1		0/2	9/26	34.6%						

场上队员 ： 得分/射门　　守门员：救球/射门

全队合计	得分	被救	射失	击柱	封球	合计	%
远射	3	3	3			9	33.3%
近射	6					6	100.0%
边射	1					1	100.0%
快攻	4	2				6	66.7%
突破	1					1	100.0%
任意	3					3	100.0%
七米	7		1			8	87.5%

中国手球协会
CHINESE HANDBALL ASSOCIATION

2019年全国女子手球冠军杯赛

PHMS Pictorial Handball Match Statistics **IHF** Official System

个人/全队技术统计表

手球 四分之一决赛 组别 X 合肥体育中心
女子 轮次 6 场次 17 2019-03-24 13:00

号码	姓名	远射	近射	边射	快攻	突破	任意	七米	合计	%	助攻	失误	警告	2'	取消	时间
广东(广东)																
(场上队员)																
2	唐悦	0/1						2/2	2/3	66.7%						00:13:54
3	陈硕	3/14	1/1			0/1			4/16	25.0%	1	3		1		00:59:35
4	崔云莉	1/6							1/6	16.7%	1	4				00:34:24
6	戴丹妮		0/1	1/1	1/1				2/3	66.7%		1				00:38:36
7	王戈			1/1	0/1				1/2	50.0%		1				00:20:49
8	李诗棋		1/1	0/1	1/1	1/1			3/4	75.0%		2				00:38:16
10	李朴									0.0%						00:00:00
13	杨慧				1/1				1/1	100%			1			00:31:07
15	周亚茹									0.0%			1			00:23:57
16	董雪		1/1						1/1	100%		1				00:42:55
19	韦娜娜	0/1	1/1	0/1	1/1				2/4	50.0%		2				00:43:07
21	刘诗彤									0.0%				1		00:07:28
22	范春燕									0.0%						00:48:03
26	杨丽丽									0.0%						00:11:57
33	马琳									0.0%		2				00:04:07
	合计	4/22	4/5	2/4	4/5	1/2		2/2	17/40	42.5%	2	16	2	2		
(守门员)																
22	范春燕	3/6	0/5		2/3	0/1	0/2	0/4	5/21	23.8%						00:48:03
26	杨丽丽		0/1	0/1	0/3		0/1	0/3	0/9	0.0%						00:11:57
	合计	3/6	0/6	0/1	2/6	0/1	0/3	0/7	5/30	16.7%						

场上队员 ： 得分/射门 守门员：救球/射门

全队合计	得分	被救	射失	击柱	封球	合计	%
远射	4	7	2	6	3	22	18.2%
近射	4			1		5	80.0%
边射	2	1		1		4	50.0%
快攻	4	1				5	80.0%
突破	1			1		2	50.0%
任意							0.0%
七米	2					2	100.0%

中国手球协会
CHINESE HANDBALL ASSOCIATION

2019年全国女子手球冠军杯赛

PHMS Pictorial Handball Match Statistics **IHF** Official System

图式比赛技术统计表

手球	四分之一决赛	组别 X	合肥体育中心
女子	轮次 6	场次 17	2019-03-24 13:00

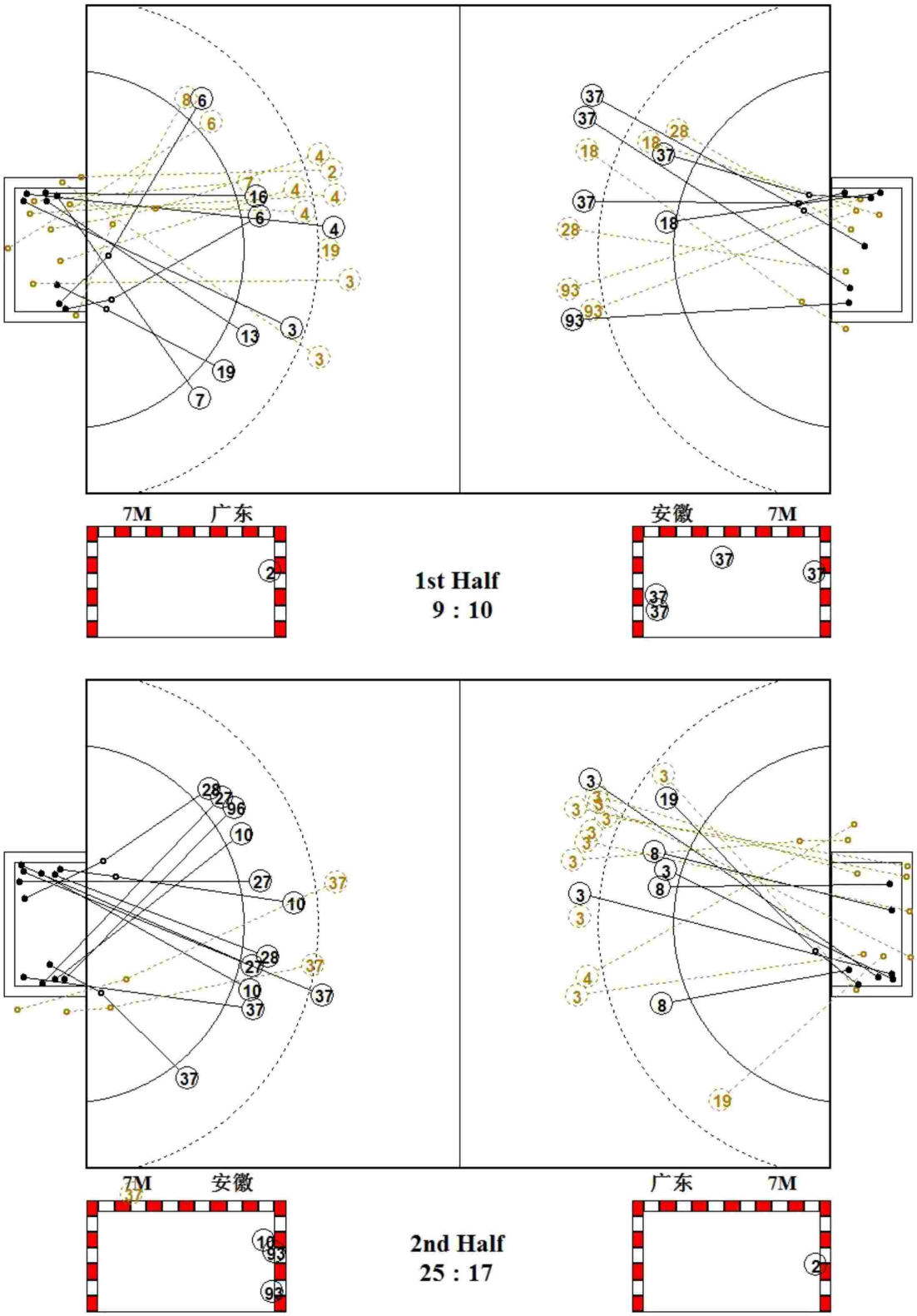

中国手球协会
CHINESE HANDBALL ASSOCIATION

2019年全国女子手球冠军杯赛

PHMS Pictorial Handball Match Statistics **IHF** Official System

图式射门区域统计

手球	四分之一决赛	组别 X	合肥体育中心
女子	轮次 6	场次 17	2019-03-24 13:00

安徽

2 高奇欣

Post - 0 Miss - 0 Block - 0

4 孙明月

Post - 0 Miss - 0 Block - 0

8 徐仕媛

Post - 0 Miss - 0 Block - 0

10 袁玉

		1
1		2

Post - 0 Miss - 0 Block - 0

12 王欣冉

Post - 0 Miss - 0 Block - 0

13 聂晓雪

Post - 0 Miss - 0 Block - 0

17 周婷

Post - 0 Miss - 0 Block - 0

18 蔡雪洁

1		

Post - 0 Miss - 1 Block - 0

19 王选

Post - 0 Miss - 0 Block - 0

25 钟梦

Post - 0 Miss - 0 Block - 0

27 张慧

		2
1		

Post - 0 Miss - 0 Block - 0

28 李晓晴

		1
		1

Post - 0 Miss - 0 Block - 0

32 李旭

Post - 0 Miss - 0 Block - 0

37 锁珊珊

1	1	2
3	1	
2		1

Post - 0 Miss - 3 Block - 0

93 张婷婷

		1
		2

Post - 0 Miss - 0 Block - 0

96 张文慧

1		

Post - 0 Miss - 0 Block - 0

12 王欣冉

1/2	0/1	3/9
1/3	2/2	1/6
0/1		1/2

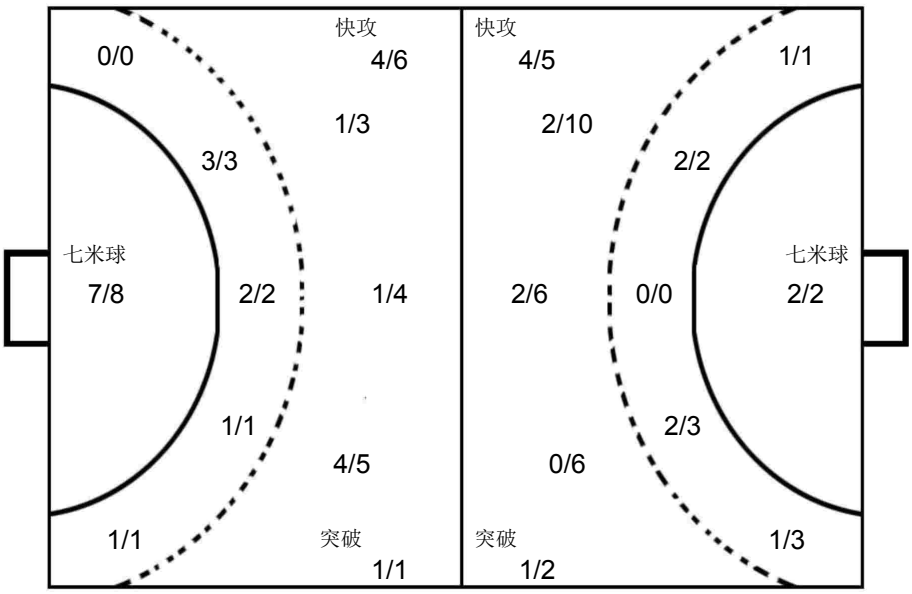

22 范春燕

1/3		0/3
2/5	0/1	0/2
0/2	1/1	1/4

26 杨丽丽

	0/1	0/3
0/2		0/2
0/1		

广东

2 唐悦

		1
		1

Post - 1 Miss - 0 Block - 0

3 陈硕

		4

Post - 6 Miss - 1 Block - 2

4 崔云莉

		1

Post - 0 Miss - 1 Block - 0

6 戴丹妮

1		
1		

Post - 1 Miss - 0 Block - 0

7 王戈

		1

Post - 0 Miss - 0 Block - 0

8 李诗棋

1	1	
		1

Post - 1 Miss - 0 Block - 0

10 李朴

Post - 0 Miss - 0 Block - 0

13 杨慧

		1

Post - 0 Miss - 0 Block - 0

15 周亚茹

Post - 0 Miss - 0 Block - 0

16 董雪

		1

Post - 0 Miss - 0 Block - 0

19 韦娜娜

1		1

Post - 0 Miss - 0 Block - 1

21 刘诗彤

Post - 0 Miss - 0 Block - 0

22 范春燕

Post - 0 Miss - 0 Block - 0

26 杨丽丽

Post - 0 Miss - 0 Block - 0

33 马琳

Post - 0 Miss - 0 Block - 0

中国手球协会
CHINESE HANDBALL ASSOCIATION

2019年全国女子手球冠军杯赛

女子 全国杯赛

四分之一决赛

PHMS Pictorial Handball Match Statistics — **IHF** Official System

Team A	Team B	Match Number
A 江苏	B 陕西	18

Playeed in	in the hall	on	at	Spectators
安徽合肥	合肥体育中心	2019-03-24	14:30 hours	

Half-time(30')	A	B	End of playing time	A	B	1st extra time	A	B	2nd extra time	A	B	After penalty throws	A	B
	20	10		39	21									

Number of 7 m	A	Team time-out 1	2	3	Full name of players and officials	Team time-out 1	2	3	B	Number of 7 m
	1/2								1/2	

No.	Team A	G	W	2'	D	DR	No.	Team B	G	W	2'	D	DR
1	宋琛茜						1	陈颖					
2	徐涵舒	2					4	练素琪	2				
5	王丹	6	1				5	高媛媛	5				
6	凤洋	4					6	刘杰	3				
7	孙姣						9	万晓雅					
11	于源源	2	1				11	李袁梦	1				
13	黄慧影						12	胡雨诺					
15	孙苗苗	2					13	高静	1				
18	戴小宇	5					17	周俞晨					
19	焦雅	7					20	梁蓉	1				
20	渠文娜	4		1			21	谢明月	1	1			
21	王铃娜	2					24	吴静雯					
22	彭如玉						25	马洁					
23	王书慧	4					26	顾蕾	3				
27	张嘉朔	1					27	吴美琪	3				
29	陈赛楠						28	李秋淇	1				
B	金甲洙（主教练）						A	金鸿					
C	李海鹰						B	尹泰一（主教练）					
D	马彪												
E	陈志伟												

A	Signatures of responsables for the teams (Off.A)	B
TP	Remarks of referees / HF Official	TP

			Signatures	
Referees	宋优悠（CHN）	刘语秋（CHN）		
T.D.	刘凤娟（CHN）	曹宏俊（CHN）		
CHA Off.				

Note:Number of 7m Throws Awarded to Team A and B,Goals (G),Warnings (W),Suspensions (2'),Direct Disqualiflcation (D),Disqualiflcation With Report (DR)and Team Penalty (TP).

Table Officials: 冯雨生 林洁 Statisticians: 王梓衡 王玮

中国手球协会
CHINESE HANDBALL ASSOCIATION

2019年全国女子手球冠军杯赛

PHMS Pictorial Handball Match Statistics — **IHF** Official System

竞赛技术统计

手球	四分之一决赛	组别 X	合肥体育中心
女子	轮次 6	场次 18	2019-03-24 14:30

Referees: 宋优悠 (CHN) / 刘语秋 (CHN)

Teams: 江苏(江苏) VS 陕西(陕西)

Result: 39:21(20:10)

江苏		远射	近射	边射	快攻	突破	任意球	7m球	合计	%	助攻	失误	警告	2'	D+DR
主教练：	金甲洙														
1	宋琛茜										2				
2	徐涵舒			1/2	0/1			1/1	2/4	50.0	1				
5	王丹	0/1			5/5	1/2			6/8	75.0	1	2	1		
6	凤洋		1/1	1/4	2/2				4/7	57.1	1	2			
7	孙姣										1	1			
11	于源源			2/2					2/2	100	1		1		
13	黄慧影		0/1						0/1	0.0					
15	孙苗苗			0/3	2/3				2/6	33.3		1			
18	戴小宇	3/8	1/1		1/1				5/10	50.0	4	2			
19	焦雅	1/3	1/1		2/2	3/4			7/10	70.0	2				
20	渠文娜	1/3	1/1		1/3		1/1		4/8	50.0		1		1	
21	王铃娜				1/1		1/1		2/2	100					
22	彭如玉										1				
23	王书慧	1/3	2/2		1/1				4/6	66.7	2	3			
27	张嘉朔		1/2					0/1	1/3	33.3	1	2			
29	陈赛楠														
运动员	合计	6/18	7/9	4/11	15/19	4/6	2/2	1/2	39/67	58.2	17	14	2	1	
1	宋琛茜	8/14	3/6	4/5	0/2	0/4			15/31	48.4	2				
22	彭如玉	2/3	2/4	2/2	0/1			0/1	6/11	54.5	1				
守门员	合计	10/17	5/10	6/7	0/3	0/4		0/1	21/42	50.0	3				

陕西		远射	近射	边射	快攻	突破	任意球	7m球	合计	%	助攻	失误	警告	2'	D+DR
主教练：	尹泰一														
1	陈颖														
4	练素琪	0/1		0/1	1/1	1/1			2/4	50.0		1			
5	高媛媛	4/7	1/1						5/8	62.5	3	7			
6	刘杰	1/1	0/1			1/1		1/1	3/4	75.0	1	1			
9	万晓雅	0/1							0/1	0.0		1			
11	李袁梦		1/2		0/1				1/3	33.3					
12	胡雨诺										1	3			
13	高静				1/1				1/1	100					
17	周俞晨											1			
20	梁蓉		1/3						1/3	33.3		1			
21	谢明月			1/2					1/2	50.0		1	1		
24	吴静雯											3			
25	马洁			0/1					0/1	0.0					
26	顾蕾	0/3	1/1	0/2		2/2			3/8	37.5	1	4			
27	吴美琪	2/10	1/1	0/1			0/1	0/1	3/14	21.4	2	2			
28	李秋淇		0/1		1/1				1/2	50.0		1			
运动员	合计	7/23	5/10	1/7	3/4	4/4	0/1	1/2	21/51	41.2	8	26	1		
1	陈颖	1/1	0/1	0/1	1/3	1/3	0/1	0/1	3/11	27.3					
12	胡雨诺	7/13	1/7	6/9	2/15	1/3	0/1		17/48	35.4	1	3			
守门员	合计	8/14	1/8	6/10	3/18	2/6	0/2	0/1	20/59	33.9	1	3			

江苏	比赛进程		陕西		
	1st Half				
23 王书慧	1	00:42	0		
	1	01:01	1	20	梁蓉
	1	02:05	2	21	谢明月
6 凤洋	2	04:02	2		
18 戴小宇	3	04:32	2		
23 王书慧	4	04:52	2		
	4	05:06	3	4	练素琪
18 戴小宇	5	07:31	3		
5 王丹	6	08:10	3		
6 凤洋	7	11:17	3		
	7	11:46	4	26	顾蕾
6 凤洋	8	13:15	4		
	8	13:36	5	5	高媛媛
	8	14:17	6	5	高媛媛
18 戴小宇	9	14:30	6		
5 王丹	10	15:31	6		
5 王丹	11	16:03	6		
11 于源源	12	16:47	6		
18 戴小宇	13	17:43	6		
	13	19:12	7	5	高媛媛
23 王书慧	14	19:40	7		
11 于源源	15	20:40	7		
	15	22:37	8	26	顾蕾
23 王书慧	16	22:44	8		
5 王丹	17	23:00	8		
	17	23:38	9	26	顾蕾
5 王丹	18	24:42	9		
5 王丹	19	27:23	9		
	19	29:18	10	4	练素琪
6 凤洋	20	29:28	10		
	2nd Half				
15 孙苗苗	21	01:26	10		
	21	03:15	11	5	高媛媛
18 戴小宇	22	03:41	11		
	22	04:17	12	27	吴美琪
19 焦雅	23	04:23	12		
	23	05:04	13	6	刘杰
	23	05:22	14	13	高静
	23	06:15	15	6	刘杰
20 渠文娜	24	06:53	15		
	24	07:16	16	27	吴美琪
19 焦雅	25	09:28	16		
15 孙苗苗	26	10:10	16		
20 渠文娜	27	12:50	16		
19 焦雅	28	14:12	16		
27 张嘉朔	29	17:10	16		
	29	17:44	17	27	吴美琪
19 焦雅	30	17:48	17		
20 渠文娜	31	18:26	17		
	31	19:29	18	6	刘杰
19 焦雅	32	22:26	18		
2 徐涵舒	33	23:27	18		
	33	23:56	19	11	李袁梦
2 徐涵舒	34	24:04	19		
	34	24:35	20	5	高媛媛
20 渠文娜	35	25:07	20		
21 王铃娜	36	26:01	20		
21 王铃娜	37	26:56	20		
19 焦雅	38	28:27	20		
19 焦雅	39	29:20	20		
	39	29:31	21	28	李秋淇

场上队员： 得分 / 射门　　守门员： 救球 / 射门

D	取消资格	DR	取消资格＋报告

中国手球协会
CHINESE HANDBALL ASSOCIATION

2019年全国女子手球冠军杯赛

PHMS Pictorial Handball Match Statistics **IHF** Official System

个人/全队技术统计表

手球 四分之一决赛 组别 X 合肥体育中心
女子 轮次 6 场次 18 2019-03-24 14:30

号码	姓名	远射	近射	边射	快攻	突破	任意	七米	合计	%	助攻	失误	警告	2'	取消	时间
江苏(江苏)																
(场上队员)																
1	宋琛茜									0.0%	2					00:40:55
2	徐涵舒			1/2	0/1			1/1	2/4	50.0%	1					00:29:50
5	王丹	0/1			5/5	1/2			6/8	75.0%	1	2	1			00:30:00
6	凤洋		1/1	1/4	2/2				4/7	57.1%	1	2				00:30:00
7	孙姣									0.0%	1	1				00:18:50
11	于源源			2/2					2/2	100%	1		1			00:27:17
13	黄慧影		0/1						0/1	0.0%						00:11:44
15	孙苗苗			0/3	2/3				2/6	33.3%		1				00:29:53
18	戴小宇	3/8	1/1		1/1				5/10	50.0%	4	2				00:42:13
19	焦雅	1/3	1/1		2/2	3/4			7/10	70.0%	2					00:29:50
20	渠文娜	1/3	1/1		1/3		1/1		4/8	50.0%		1		1		00:29:52
21	王铃娜				1/1		1/1		2/2	100%						00:08:07
22	彭如玉									0.0%	1					00:19:05
23	王书慧	1/3	2/2		1/1				4/6	66.7%	2	3				00:25:48
27	张嘉朔		1/2					0/1	1/3	33.3%	1	2				00:39:00
29	陈赛楠									0.0%						00:05:19
	合计	6/18	7/9	4/11	15/19	4/6	2/2	1/2	39/67	58.2%	17	14	2	1		
(守门员)																
1	宋琛茜	8/14	3/6	4/5	0/2	0/4			15/31	48.4%	2					00:40:55
22	彭如玉	2/3	2/4	2/2	0/1			0/1	6/11	54.5%	1					00:19:05
	合计	10/17	5/10	6/7	0/3	0/4		0/1	21/42	50.0%	3					

场上队员 ： 得分/射门 守门员：救球/射门

全队合计	得分	被救	射失	击柱	封球	合计	%
远射	6	8	2	1	1	18	33.3%
近射	7	1		1		9	77.8%
边射	4	6	1			11	36.4%
快攻	15	3	1			19	78.9%
突破	4	2				6	66.7%
任意	2					2	100.0%
七米	1		1			2	50.0%

中国手球协会
CHINESE HANDBALL ASSOCIATION

2019年全国女子手球冠军杯赛

PHMS Pictorial Handball Match Statistics **IHF** Official System

个人/全队技术统计表

手球 四分之一决赛 组别 X 合肥体育中心
女子 轮次 6 场次 18 2019-03-24 14:30

号码	姓名	远射	近射	边射	快攻	突破	任意	七米	合计	%	助攻	失误	警告	2'	取消	时间
陕西(陕西)																
(场上队员)																
1	陈颖									0.0%						00:08:39
4	练素琪	0/1		0/1	1/1	1/1			2/4	50.0%		1				00:38:34
5	高媛媛	4/7	1/1						5/8	62.5%	3	7				00:46:54
6	刘杰	1/1	0/1			1/1		1/1	3/4	75.0%	1	1				00:26:03
9	万晓雅	0/1							0/1	0.0%		1				00:03:56
11	李袁梦		1/2		0/1				1/3	33.3%						00:19:41
12	胡雨诺									0.0%	1	3				00:51:21
13	高静				1/1				1/1	100%						00:17:55
17	周俞晨									0.0%		1				00:04:24
20	梁蓉		1/3						1/3	33.3%		1				00:39:33
21	谢明月			1/2					1/2	50.0%		1	1			00:30:15
24	吴静雯									0.0%		3				00:08:18
25	马洁			0/1					0/1	0.0%						00:11:03
26	顾蕾	0/3	1/1	0/2		2/2			3/8	37.5%	1	4				00:37:39
27	吴美琪	2/10	1/1	0/1			0/1	0/1	3/14	21.4%	2	2				00:51:59
28	李秋淇		0/1		1/1				1/2	50.0%		1				00:21:24
	合计	7/23	5/10	1/7	3/4	4/4	0/1	1/2	21/51	41.2%	8	26	1			
(守门员)																
1	陈颖	1/1	0/1	0/1	1/3	1/3	0/1	0/1	3/11	27.3%						00:08:39
12	胡雨诺	7/13	1/7	6/9	2/15	1/3	0/1		17/48	35.4%	1	3				00:51:21
	合计	8/14	1/8	6/10	3/18	2/6	0/2	0/1	20/59	33.9%	1	3				

场上队员 ： 得分/射门 守门员: 救球/射门

全队合计	得分	被救	射失	击柱	封球	合计	%
远射	7	10	1	3	2	23	30.4%
近射	5	5				10	50.0%
边射	1	6				7	14.3%
快攻	3			1		4	75.0%
突破	4					4	100.0%
任意			1			1	0.0%
七米	1			1		2	50.0%

中国手球协会
CHINESE HANDBALL ASSOCIATION

2019年全国女子手球冠军杯赛

PHMS Pictorial Handball Match Statistics **IHF** Official System

图式比赛技术统计表

手球	四分之一决赛	组别 X	合肥体育中心
女子	轮次 6	场次 18	2019-03-24 14:30

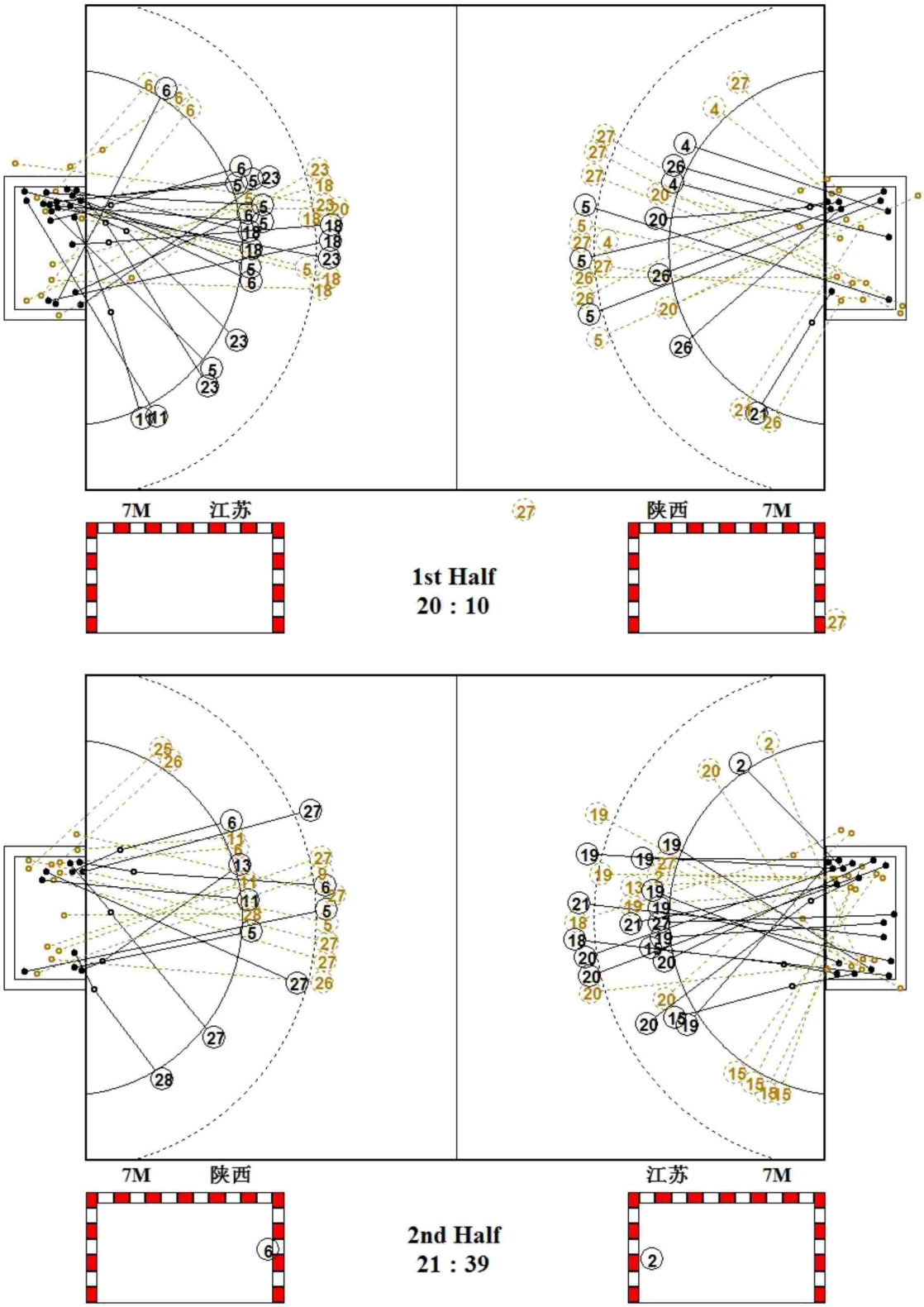

中国手球协会
CHINESE HANDBALL ASSOCIATION

2019年全国女子手球冠军杯赛

PHMS Pictorial Handball Match Statistics — **IHF** Official System

图式射门区域统计

手球	四分之一决赛	组别 X	合肥体育中心
女子	轮次 6	场次 18	2019-03-24 14:30

江苏

1 宋琛茜

Post - 0 Miss - 0 Block - 0

2 徐涵舒

1		
1		

Post - 0 Miss - 0 Block - 0

5 王丹

		5
		1

Post - 0 Miss - 0 Block - 0

6 凤洋

1		1
1		1

Post - 0 Miss - 1 Block - 0

7 孙姣

Post - 0 Miss - 0 Block - 0

11 于源源

		1
		1

Post - 0 Miss - 0 Block - 0

13 黄慧影

Post - 0 Miss - 0 Block - 0

15 孙苗苗

		1
		1

Post - 0 Miss - 0 Block - 0

18 戴小宇

		2
1		
	1	1

Post - 0 Miss - 1 Block - 1

19 焦雅

	1	2
3		1

Post - 0 Miss - 0 Block - 0

20 渠文娜

2		
2		

Post - 0 Miss - 1 Block - 0

21 王铃娜

	1	
1		

Post - 0 Miss - 0 Block - 0

22 彭如玉

Post - 0 Miss - 0 Block - 0

23 王书慧

		1
1		2

Post - 1 Miss - 1 Block - 0

27 张嘉朔

	1	

Post - 1 Miss - 1 Block - 0

29 陈赛楠

Post - 0 Miss - 0 Block - 0

1 宋琛茜

0/4	0/1	1/2
1/1	1/1	6/6
3/8	1/1	2/7

22 彭如玉

1/1		1/1
2/2		1/4
0/2	1/1	

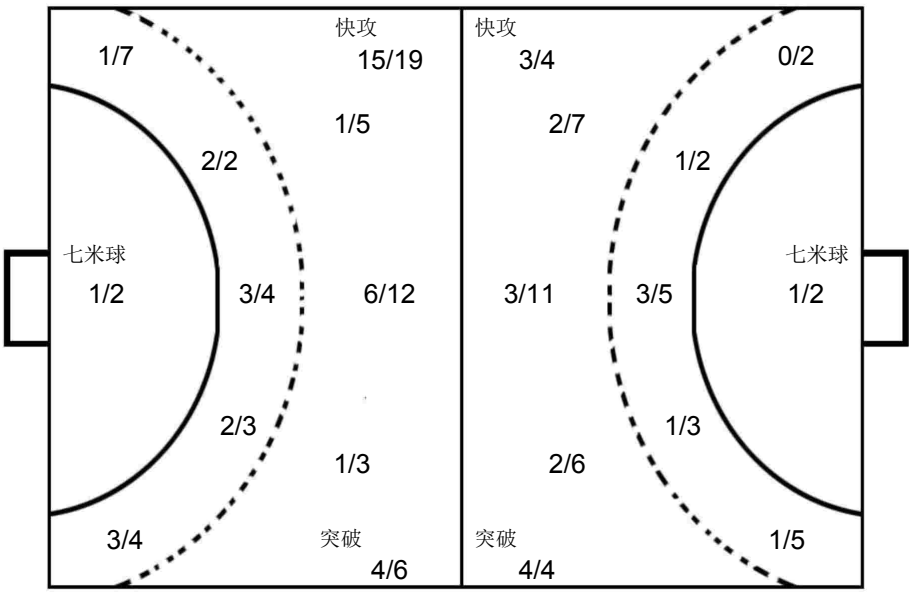

1 陈颖

1/1	0/2	1/1
1/3		
0/3		0/1

12 胡雨诺

2/4	0/1	1/6
5/8	1/1	5/13
1/5	0/1	2/9

陕西

1 陈颖

Post - 0 Miss - 0 Block - 0

4 练素琪

1	1	

Post - 0 Miss - 0 Block - 1

5 高媛媛

2		1
2		

Post - 0 Miss - 1 Block - 0

6 刘杰

		1
		2

Post - 0 Miss - 0 Block - 0

9 万晓雅

Post - 0 Miss - 0 Block - 0

11 李袁梦

		1

Post - 1 Miss - 0 Block - 0

12 胡雨诺

Post - 0 Miss - 0 Block - 0

13 高静

1		

Post - 0 Miss - 0 Block - 0

17 周俞晨

Post - 0 Miss - 0 Block - 0

20 梁蓉

1		

Post - 0 Miss - 0 Block - 0

21 谢明月

		1

Post - 0 Miss - 0 Block - 0

24 吴静雯

Post - 0 Miss - 0 Block - 0

25 马洁

Post - 0 Miss - 0 Block - 0

26 顾蕾

1		
2		

Post - 1 Miss - 0 Block - 0

27 吴美琪

		1
		2

Post - 3 Miss - 1 Block - 1

28 李秋淇

1		

Post - 0 Miss - 0 Block - 0

中国手球协会
CHINESE HANDBALL ASSOCIATION

2019年全国女子手球冠军杯赛

女子 全国杯赛

四分之一决赛

PHMS Pictorial Handball Match Statistics — **IHF** Official System

Team A	Team B	Match Number
A 上海	B 北京	19

Playeed in	in the hall	on	at	Spectators
安徽合肥	合肥体育中心	2019-03-24	16:00 hours	

Half-time(30')	A	B	End of playing time	A	B	1st extra time	A	B	2nd extra time	A	B	After penalty throws	A	B
	11	7		23	16									

Number of 7 m	A	Team time-out 1	2	3	Full name of players and officials	Team time-out 1	2	3	B	Number of 7 m
	3/4	19:58	55:55			16:36	45:02	58:33	3/4	

No.	Team A	G	W	2'	D	DR	No.	Team B	G	W	2'	D	DR
1	丛蓉						1	王雨晗					
3	江馨彤	4					2	陈丹					
5	王嘉怡	4	1	1			3	季小桐					
7	居晔						5	宋建军	4				
9	武娜娜						6	侯鑫淼			1		
10	包纪仪	2	1				9	石梓薇	1		1		
11	孙梦颖						10	陈丽婷					
12	郑冯						11	纪婉	2				
13	徐娟						13	杨政赢	3	1	1		
15	庄徐蕊	3					20	田媛			1		
17	杨崟	4					21	郝泽荣	2				
20	张萍萍			1			23	闫美珠	2				
22	胡晓莹						24	李华	2				
23	都好						27	曹芳鸣					
25	徐安琪						37	靳爽					
28	杨奚琦	6	1										
B	金锺顺（主教练）						A	宋刚					
C	郭威						B	黄承（主教练）					
D	祝君						C	李翼					
F	孙宇翔						D	刘文永					

A	Signatures of responsables for the teams (Off.A)	B
TP	Remarks of referees / HF Official	TP

Signatures

Referees	严璐（CHN）	王亚光（CHN）		
T.D.	许宜扬（CHN）	柴业宏（CHN）		
CHA Off.				

Note:Number of 7m Throws Awarded to Team A and B,Goals (G),Warnings (W),Suspensions (2'),Direct Disqualiflcation (D),Disqualiflcation With Report (DR)and Team Penalty (TP).

Table Officials: 朱怡伟 赵琦 Statisticians: 王玮 王梓衡

中国手球协会
CHINESE HANDBALL ASSOCIATION

2019年全国女子手球冠军杯赛

PHMS Pictorial Handball Match Statistics — **IHF** Official System

竞赛技术统计

手球	四分之一决赛	组别 X	合肥体育中心
女子	轮次 6	场次 19	2019-03-24 16:00

Referees: 严璐 (CHN) / 王亚光 (CHN)

Teams: 上海(上海) VS 北京(北京)

Result: 23:16(11:7)

上海		远射	近射	边射	快攻	突破	任意球	7m球	合计	%	助攻	失误	警告	2'	D+DR
主教练： 金锺顺															
1	丛蓉														
3	江馨彤	1/2	1/1		2/2				4/5	80.0	2				
5	王嘉怡	1/1	0/1		2/2		1/1		4/5	80.0	3	2	1	1	
7	居晔														
9	武娜娜														
10	包纪仪		2/4	0/1					2/5	40.0			1		
11	孙梦颖														
12	郑冯														
13	徐娟	0/1						0/1	0/2	0.0		1			
15	庄徐蕊	0/1	2/2			1/1			3/4	75.0					
17	杨崟	1/2	1/5			2/3			4/10	40.0	1	1			
20	张萍萍													1	
22	胡晓莹														
23	都好														
25	徐安琪														
28	杨奚琦	1/5	0/1		2/2			3/3	6/11	54.5		1	1		
运动员	合计	4/12	6/14	0/1	6/6	3/4	1/1	3/4	23/42	54.8	6	5	3	2	
12	郑冯	8/13	2/5	1/2	0/2	0/1	1/1	1/2	13/26	50.0					
22	胡晓莹		1/1		0/1			0/2	1/4	25.0					
守门员	合计	8/13	3/6	1/2	0/3	0/1	1/1	1/4	14/30	46.7					

北京		远射	近射	边射	快攻	突破	任意球	7m球	合计	%	助攻	失误	警告	2'	D+DR
主教练： 黄承															
1	王雨晗														
2	陈丹														
3	季小桐														
5	宋建军	3/5	1/1						4/6	66.7	2	2			
6	侯鑫淼				0/1				0/1	0.0				1	
9	石梓薇	0/3	0/3			1/1			1/7	14.3	1	3		1	
10	陈丽婷											1			
11	纪婉			1/2	1/1				2/3	66.7		2			
13	杨政赢	2/9	1/1				0/2		3/12	25.0			1	1	
20	田媛		0/1						0/1	0.0	1			1	
21	郝泽荣	0/1	1/1		0/1			1/1	2/4	50.0		1			
23	闫美珠							2/3	2/3	66.7					
24	李华				2/2				2/2	100	1				
27	曹芳鸣														
37	靳爽														
运动员	合计	5/18	3/7	1/2	3/5	1/1	0/2	3/4	16/39	41.0	5	9	1	4	
1	王雨晗	2/5	7/12	1/1	0/5	1/4	0/1	0/2	11/30	36.7					
37	靳爽	0/1	0/1		0/1			0/1	0/4	0.0					
守门员	合计	2/6	7/13	1/1	0/6	1/4	0/1	0/3	11/34	32.4					

上海	比赛进程		北京
	1st Half		
15 庄徐蕊	1 00:57	0	
	1 01:42	1	13 杨政赢
3 江馨彤	2 03:39	1	
15 庄徐蕊	3 05:10	1	
	3 05:45	2	5 宋建军
10 包纪仪	4 06:29	2	
3 江馨彤	5 11:01	2	
	5 12:35	3	23 闫美珠
	5 13:15	4	11 纪婉
17 杨崟	6 14:01	4	
17 杨崟	7 16:26	4	
28 杨奚琦	8 17:55	4	
	8 18:27	5	11 纪婉
	8 19:47	6	9 石梓薇
3 江馨彤	9 23:02	6	
17 杨崟	10 24:16	6	
3 江馨彤	11 26:23	6	
	11 26:59	7	13 杨政赢
	2nd Half		
17 杨崟	12 01:49	7	
10 包纪仪	13 04:38	7	
28 杨奚琦	14 06:27	7	
	14 07:18	8	21 郝泽荣
	14 08:13	9	24 李华
	14 09:46	10	5 宋建军
	14 12:24	11	5 宋建军
	14 13:26	12	5 宋建军
28 杨奚琦	15 14:27	12	
	15 16:03	13	23 闫美珠
5 王嘉怡	16 17:36	13	
28 杨奚琦	17 18:56	13	
	17 19:39	14	13 杨政赢
28 杨奚琦	18 20:23	14	
	18 21:09	15	21 郝泽荣
28 杨奚琦	19 22:28	15	
5 王嘉怡	20 23:38	15	
5 王嘉怡	21 26:27	15	
15 庄徐蕊	22 27:58	15	
5 王嘉怡	23 28:31	15	
	23 29:25	16	24 李华

场上队员： 得分 / 射门　　守门员： 救球 / 射门

D	取消资格	DR	取消资格＋报告

中国手球协会
CHINESE HANDBALL ASSOCIATION

2019年全国女子手球冠军杯赛

PHMS Pictorial Handball Match Statistics **IHF** Official System

个人/全队技术统计表

手球 四分之一决赛 组别 X 合肥体育中心
女子 轮次 6 场次 19 2019-03-24 16:00

号码	姓名	远射	近射	边射	快攻	突破	任意	七米	合计	%	助攻	失误	警告	2'	取消	时间
上海(上海)																
(场上队员)																
1	丛蓉									0.0%						00:00:00
3	江馨彤	1/2	1/1		2/2				4/5	80.0%	2					00:50:16
5	王嘉怡	1/1	0/1		2/2		1/1		4/5	80.0%	3	2	1	1		00:57:17
7	居晔									0.0%						00:20:35
9	武娜娜									0.0%						00:08:22
10	包纪仪		2/4	0/1					2/5	40.0%			1			00:49:37
11	孙梦颖									0.0%						00:00:04
12	郑冯									0.0%						00:55:26
13	徐娟	0/1						0/1	0/2	0.0%		1				00:12:20
15	庄徐蕊	0/1	2/2			1/1			3/4	75.0%						00:43:31
17	杨鋆	1/2	1/5			2/3			4/10	40.0%	1	1				00:45:39
20	张萍萍									0.0%				1		00:13:43
22	胡晓莹									0.0%						00:04:34
23	都好									0.0%						00:02:28
25	徐安琪									0.0%						00:07:18
28	杨奚琦	1/5	0/1		2/2			3/3	6/11	54.5%		1	1			00:47:24
	合计	4/12	6/14	0/1	6/6	3/4	1/1	3/4	23/42	54.8%	6	5	3	2		
(守门员)																
12	郑冯	8/13	2/5	1/2	0/2	0/1	1/1	1/2	13/26	50.0%						00:55:26
22	胡晓莹		1/1		0/1			0/2	1/4	25.0%						00:04:34
	合计	8/13	3/6	1/2	0/3	0/1	1/1	1/4	14/30	46.7%						

场上队员 ： 得分/射门 守门员：救球/射门

全队合计	得分	被救	射失	击柱	封球	合计	%
远射	4	2	1		5	12	33.3%
近射	6	7		1		14	42.9%
边射		1				1	0.0%
快攻	6					6	100.0%
突破	3	1				4	75.0%
任意	1					1	100.0%
七米	3		1			4	75.0%

中国手球协会
CHINESE HANDBALL ASSOCIATION

2019年全国女子手球冠军杯赛

PHMS Pictorial Handball Match Statistics **IHF** Official System

个人/全队技术统计表

手球 女子 | 四分之一决赛 轮次 6 | 组别 X 场次 19 | 合肥体育中心 2019-03-24 16:00

号码	姓名	远射	近射	边射	快攻	突破	任意	七米	合计	%	助攻	失误	警告	2'	取消	时间
北京(北京)																
(场上队员)																
1	王雨晗									0.0%						00:55:42
2	陈丹									0.0%						00:00:00
3	季小桐									0.0%						00:00:00
5	宋建军	3/5	1/1						4/6	66.7%	2	2				01:00:00
6	侯鑫淼				0/1				0/1	0.0%				1		00:35:43
9	石梓薇	0/3	0/3			1/1			1/7	14.3%	1	3		1		00:40:52
10	陈丽婷									0.0%		1				00:04:22
11	纪婉			1/2	1/1				2/3	66.7%		2				00:55:37
13	杨政赢	2/9	1/1				0/2		3/12	25.0%			1	1		01:00:00
20	田媛		0/1						0/1	0.0%	1			1		00:24:45
21	郝泽荣	0/1	1/1		0/1			1/1	2/4	50.0%		1				00:54:18
23	闫美珠							2/3	2/3	66.7%						00:00:50
24	李华				2/2				2/2	100%	1					00:23:17
27	曹芳鸣									0.0%						00:00:00
37	靳爽									0.0%						00:04:18
	合计	5/18	3/7	1/2	3/5	1/1	0/2	3/4	16/39	41.0%	5	9	1	4		
(守门员)																
1	王雨晗	2/5	7/12	1/1	0/5	1/4	0/1	0/2	11/30	36.7%						00:55:42
37	靳爽	0/1	0/1		0/1			0/1	0/4	0.0%						00:04:18
	合计	2/6	7/13	1/1	0/6	1/4	0/1	0/3	11/34	32.4%						

场上队员 ： 得分/射门　　守门员：救球/射门

全队合计	得分	被救	射失	击柱	封球	合计	%
远射	5	8	1	2	2	18	27.8%
近射	3	3	1			7	42.9%
边射	1	1				2	50.0%
快攻	3		1	1		5	60.0%
突破	1					1	100.0%
任意		1	1			2	0.0%
七米	3	1				4	75.0%

中国手球协会
CHINESE HANDBALL ASSOCIATION

2019年全国女子手球冠军杯赛

PHMS Pictorial Handball Match Statistics **IHF** Official System

图式比赛技术统计表

手球	四分之一决赛	组别 X	合肥体育中心
女子	轮次 6	场次 19	2019-03-24 16:00

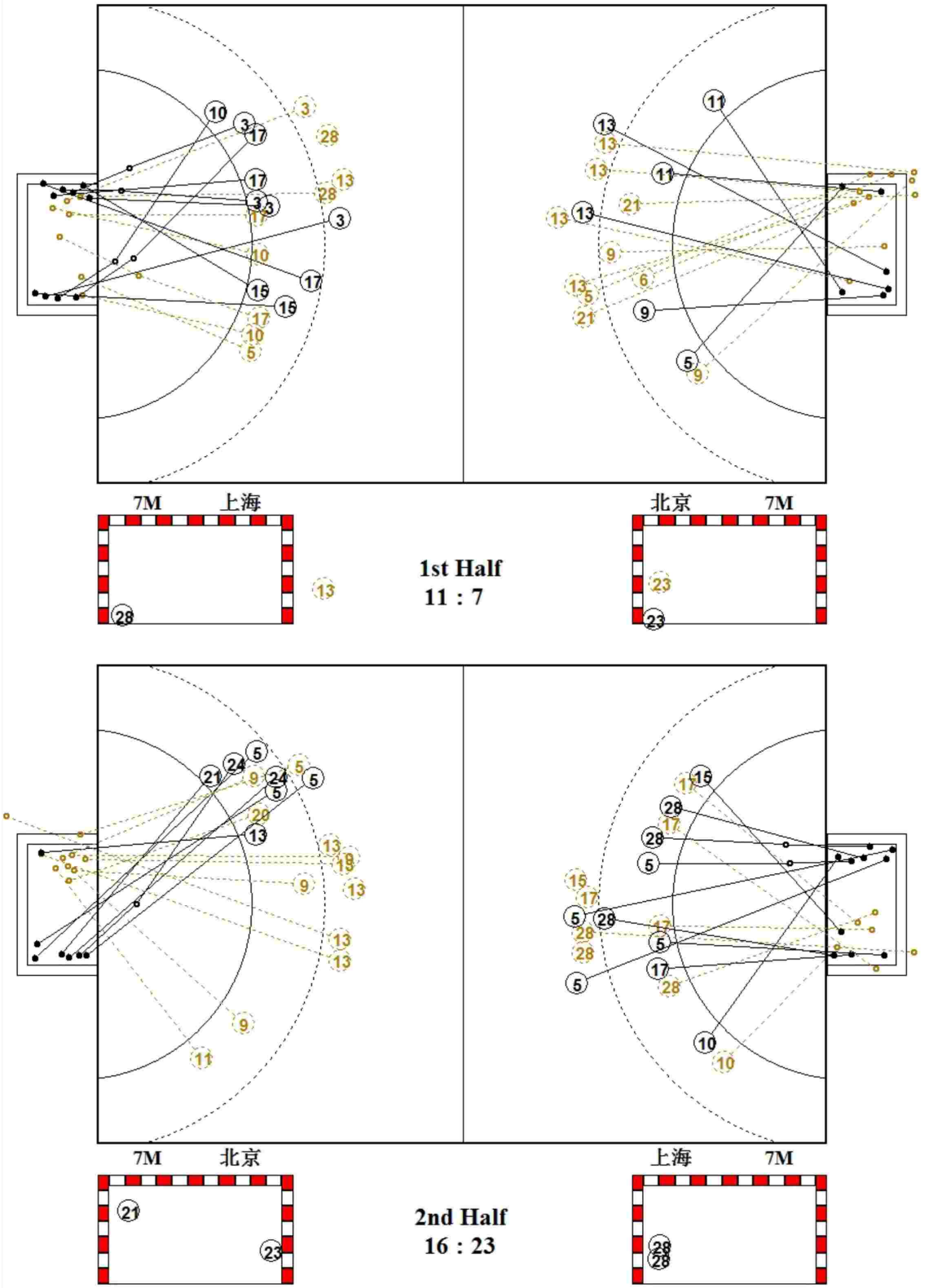

中国手球协会
CHINESE HANDBALL ASSOCIATION

2019年全国女子手球冠军杯赛

PHMS Pictorial Handball Match Statistics — **IHF** Official System

图式射门区域统计

手球	四分之一决赛	组别 X	合肥体育中心
女子	轮次 6	场次 19	2019-03-24 16:00

上海

1 丛蓉	3 江馨彤	5 王嘉怡	7 居晔	9 武娜娜	10 包纪仪	11 孙梦颖	12 郑冯
	1	2 1					
	2	1			1		
	1				1		
Post - 0 Miss - 0 Block - 0	Post - 0 Miss - 0 Block - 0	Post - 0 Miss - 0 Block - 0	Post - 0 Miss - 0 Block - 0	Post - 0 Miss - 0 Block - 0	Post - 0 Miss - 0 Block - 0	Post - 0 Miss - 0 Block - 0	Post - 0 Miss - 0 Block - 0

13 徐娟	15 庄徐蕊	17 杨蚩	20 张萍萍	22 胡晓莹	23 都好	25 徐安琪	28 杨奚琦
	1	1					
		2					3
	2	1					2 1
Post - 0 Miss - 1 Block - 1	Post - 0 Miss - 0 Block - 1	Post - 1 Miss - 0 Block - 1	Post - 0 Miss - 0 Block - 0	Post - 0 Miss - 0 Block - 0	Post - 0 Miss - 0 Block - 0	Post - 0 Miss - 0 Block - 0	Post - 0 Miss - 1 Block - 2

12 郑冯

0/3	1/1	1/5
4/5		6/6
0/4		1/2

22 胡晓莹

0/1		
0/1		1/2

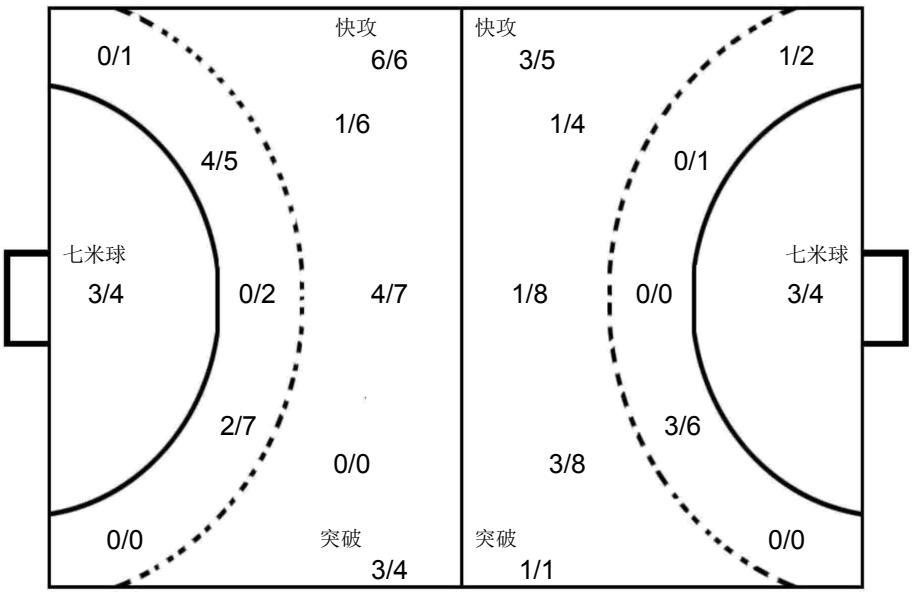

1 王雨晗

0/3	1/1	1/3
0/3	2/2	3/7
2/6		2/5

37 靳爽

0/1		
0/2		
		0/1

北京

1 王雨晗	2 陈丹	3 季小桐	5 宋建军	6 侯鑫淼	9 石梓薇	10 陈丽婷	11 纪婉
			2		1		1
			2				1
Post - 0 Miss - 0 Block - 0	Post - 0 Miss - 0 Block - 0	Post - 0 Miss - 0 Block - 0	Post - 2 Miss - 0 Block - 0	Post - 1 Miss - 0 Block - 0	Post - 0 Miss - 1 Block - 0	Post - 0 Miss - 0 Block - 0	Post - 0 Miss - 0 Block - 0

13 杨政赢	20 田媛	21 郝泽荣	23 闫美珠	24 李华	27 曹芳鸣	37 靳爽
3		1				
		1	1	1		
			1	1		
Post - 0 Miss - 2 Block - 2	Post - 0 Miss - 0 Block - 0	Post - 0 Miss - 1 Block - 0	Post - 0 Miss - 0 Block - 0	Post - 0 Miss - 0 Block - 0	Post - 0 Miss - 0 Block - 0	Post - 0 Miss - 0 Block - 0

中国手球协会
CHINESE HANDBALL ASSOCIATION

2019年全国女子手球冠军杯赛

女子 全国杯赛

四分之一决赛

PHMS Pictorial Handball Match Statistics — **IHF** Official System

Team A	Team B	Match Number
A 山东	B 辽宁	20

Playeed in	in the hall	on	at	Spectators
安徽合肥	合肥体育中心	2019-03-24	17:30 hours	

Half-time(30')	A	B	End of playing time	A	B	1st extra time	A	B	2nd extra time	A	B	After penalty throws	A	B
	11	9		25	20									

Number of 7 m	A	Team time-out 1	2	3	Full name of players and officials	Team time-out 1	2	3	B	Number of 7 m
	5/7	21:02				10:27	35:22	41:06	1/1	

No.	Team A	G	W	2'	D	DR	No.	Team B	G	W	2'	D	DR
1	路畅						1	于薇诗					
3	侯秀萍	2					6	史晶晶	3	1			
6	于千千						9	姚梦园		1	1		
7	杨嘉露	1					10	史雨欣	2				
9	周钰婷	9					11	朱海云	4				
11	吕青纹						16	曹莹	2				
16	宋俊蓉						20	孙弘玲	3				
17	高梦洁						21	王艺璇	3				
18	刘婵	7	1				23	陶萃					
19	姜伟珊	1					27	王丹					
21	穆庆丛	3					33	尤婉莹	3	1			
22	邓雅楠						37	吕秋雪					
23	徐悦			1									
33	王彩琳	2		1									
B	马海湧（主教练）						A	张瑜					
C	王莎莎						B	陈宏瑞（主教练）					
D	徐强						C	罗帅					
E	王日东						D	桂海旭					

A	Signatures of responsables for the teams (Off.A)	B
TP	Remarks of referees / HF Official	TP

			Signatures	
Referees	马晓晔（CHN）	王羚（CHN）		
T.D.	柴业宏（CHN）	龙佩莉（CHN）		
CHA Off.				

Note:Number of 7m Throws Awarded to Team A and B,Goals (G),Warnings (W),Suspensions (2'),Direct Disqualiflcation (D),Disqualiflcation With Report (DR)and Team Penalty (TP).

Table Officials: 林洁 吴佳 Statisticians: 李双 王梓衡

中国手球协会
CHINESE HANDBALL ASSOCIATION

2019年全国女子手球冠军杯赛

PHMS Pictorial Handball Match Statistics — **IHF** Official System

竞赛技术统计

手球	四分之一决赛	组别 X	合肥体育中心
女子	轮次 6	场次 20	2019-03-24 17:30

Referees: 马晓晔 (CHN) / 王羚 (CHN)

Teams: 山东(山东) VS 辽宁(辽宁)

Result: 25:20(11:9)

山东		远射	近射	边射	快攻	突破	任意球	7m球	合计	%	助攻	失误	警告	2'	D+DR
主教练：	马海湧														
1	路畅										3	1			
3	侯秀萍	1/4	1/2					0/1	2/7	28.6		1			
6	于千千														
7	杨嘉露		1/1						1/1	100					
9	周钰婷	2/5	1/1			1/1		5/5	9/12	75.0	6	3			
11	吕青纹		0/2		0/1				0/3	0.0					
16	宋俊蓉														
17	高梦洁	0/2							0/2	0.0		2			
18	刘婵	3/4	0/1		4/5			0/1	7/11	63.6			1		
19	姜伟珊			0/1	1/2				1/3	33.3		2			
21	穆庆丛		3/4						3/4	75.0					
22	邓雅楠														
23	徐悦		0/1						0/1	0.0		1		1	
33	王彩琳	1/1	1/1						2/2	100	3	4		1	
运动员	合计	7/16	7/13	0/1	5/8	1/1		5/7	25/46	54.3	12	14	1	2	
1	路畅	10/13	3/9	3/3	1/7			0/1	17/33	51.5	3	1			
22	邓雅楠	0/1	0/2		0/1				0/4	0.0					
守门员	合计	10/14	3/11	3/3	1/8			0/1	17/37	45.9	3	1			

辽宁		远射	近射	边射	快攻	突破	任意球	7m球	合计	%	助攻	失误	警告	2'	D+DR
主教练：	陈宏瑞														
1	于薇诗														
6	史晶晶	1/4	1/1		1/1				3/6	50.0	1	5	1		
9	姚梦园	0/1							0/1	0.0			1	1	
10	史雨欣		2/2						2/2	100		2			
11	朱海云	1/10	2/3		1/1		0/1		4/15	26.7	1	3			
16	曹莹	1/1	1/1						2/2	100	1				
20	孙弘玲	0/1	1/2	0/2	2/2				3/7	42.9		5			
21	王艺璇			0/1	2/2			1/1	3/4	75.0		2			
23	陶萃														
27	王丹										2				
33	尤婉莹	1/4	1/2	0/1	1/2				3/9	33.3			1		
37	吕秋雪	0/1							0/1	0.0					
运动员	合计	4/22	8/11	0/4	7/8		0/1	1/1	20/47	42.6	5	17	3	1	
27	王丹	6/13	4/11		1/6	0/1		2/7	13/38	34.2	2				
守门员	合计	6/13	4/11		1/6	0/1		2/7	13/38	34.2	2				

山东	比赛进程			辽宁
	1st Half			
9 周钰婷	1	04:13	0	
	1	05:00	1	10 史雨欣
7 杨嘉露	2	05:14	1	
9 周钰婷	3	07:39	1	
9 周钰婷	4	10:14	1	
	4	11:58	2	21 王艺璇
	4	13:59	3	20 孙弘玲
18 刘婵	5	14:32	3	
	5	15:20	4	6 史晶晶
	5	17:04	5	11 朱海云
9 周钰婷	6	17:57	5	
3 侯秀萍	7	19:36	5	
	7	19:47	6	20 孙弘玲
	7	21:02	7	6 史晶晶
19 姜伟珊	8	22:50	7	
	8	23:30	8	10 史雨欣
	8	24:21	9	33 尤婉莹
18 刘婵	9	25:43	9	
21 穆庆丛	10	26:27	9	
9 周钰婷	11	27:33	9	
	2nd Half			
	11	00:28	10	21 王艺璇
9 周钰婷	12	00:48	10	
21 穆庆丛	13	02:22	10	
	13	02:39	11	11 朱海云
	13	03:28	12	33 尤婉莹
9 周钰婷	14	04:10	12	
33 王彩琳	15	05:13	12	
18 刘婵	16	05:47	12	
18 刘婵	17	07:14	12	
	17	08:01	13	11 朱海云
18 刘婵	18	11:01	13	
21 穆庆丛	19	12:11	13	
9 周钰婷	20	16:56	13	
	20	17:51	14	33 尤婉莹
33 王彩琳	21	18:20	14	
9 周钰婷	22	19:29	14	
	22	20:07	15	11 朱海云
18 刘婵	23	20:58	15	
	23	23:18	16	16 曹莹
	23	25:39	17	6 史晶晶
3 侯秀萍	24	26:22	17	
	24	26:41	18	20 孙弘玲
	24	27:23	19	21 王艺璇
18 刘婵	25	29:09	19	
	25	29:25	20	16 曹莹

场上队员： 得分 / 射门　　守门员： 救球 / 射门

D	取消资格	DR	取消资格＋报告

中国手球协会
CHINESE HANDBALL ASSOCIATION

2019年全国女子手球冠军杯赛

PHMS Pictorial Handball Match Statistics **IHF** Official System

个人/全队技术统计表

手球 四分之一决赛 组别 X 合肥体育中心
女子 轮次 6 场次 20 2019-03-24 17:30

号码	姓名	远射	近射	边射	快攻	突破	任意	七米	合计	%	助攻	失误	警告	2'	取消	时间
山东(山东)																
(场上队员)																
1	路畅									0.0%	3	1				00:54:35
3	侯秀萍	1/4	1/2					0/1	2/7	28.6%		1				00:24:50
6	于千千									0.0%						00:00:00
7	杨嘉露		1/1						1/1	100%						00:05:16
9	周钰婷	2/5	1/1			1/1		5/5	9/12	75.0%	6	3				00:50:41
11	吕青纹		0/2		0/1				0/3	0.0%						00:49:37
16	宋俊蓉									0.0%						00:00:00
17	高梦洁	0/2							0/2	0.0%		2				00:07:14
18	刘婵	3/4	0/1		4/5			0/1	7/11	63.6%			1			00:59:44
19	姜伟珊			0/1	1/2				1/3	33.3%		2				00:13:47
21	穆庆丛		3/4						3/4	75.0%						00:48:40
22	邓雅楠									0.0%						00:05:25
23	徐悦		0/1						0/1	0.0%		1		1		00:49:11
33	王彩琳	1/1	1/1						2/2	100%	3	4		1		00:50:43
	合计	7/16	7/13	0/1	5/8	1/1		5/7	25/46	54.3%	12	14	1	2		
(守门员)																
1	路畅	10/13	3/9	3/3	1/7			0/1	17/33	51.5%	3	1				00:54:35
22	邓雅楠	0/1	0/2		0/1				0/4	0.0%						00:05:25
	合计	10/14	3/11	3/3	1/8			0/1	17/37	45.9%	3	1				

场上队员 ： 得分/射门 守门员：救球/射门

全队合计	得分	被救	射失	击柱	封球	合计	%
远射	7	6	1	2		16	43.8%
近射	7	4		2		13	53.8%
边射				1		1	0.0%
快攻	5	1		2		8	62.5%
突破	1					1	100.0%
任意							0.0%
七米	5	2				7	71.4%

中国手球协会
CHINESE HANDBALL ASSOCIATION

2019年全国女子手球冠军杯赛

PHMS Pictorial Handball Match Statistics **IHF** Official System

个人/全队技术统计表

手球 四分之一决赛 组别 X 合肥体育中心
女子 轮次 6 场次 20 2019-03-24 17:30

号码	姓名	远射	近射	边射	快攻	突破	任意	七米	合计	%	助攻	失误	警告	2'	取消	时间
辽宁(辽宁)																
(场上队员)																
1	于薇诗									0.0%						00:00:00
6	史晶晶	1/4	1/1		1/1				3/6	50.0%	1	5	1			00:56:11
9	姚梦园	0/1							0/1	0.0%			1	1		00:24:22
10	史雨欣		2/2						2/2	100%		2				01:00:00
11	朱海云	1/10	2/3		1/1		0/1		4/15	26.7%	1	3				00:35:05
16	曹莹	1/1	1/1						2/2	100%	1					00:07:05
20	孙弘玲	0/1	1/2	0/2	2/2				3/7	42.9%		5				01:00:00
21	王艺璇			0/1	2/2			1/1	3/4	75.0%		2				00:52:09
23	陶萃									0.0%						00:00:00
27	王丹									0.0%	2					01:00:00
33	尤婉莹	1/4	1/2	0/1	1/2				3/9	33.3%			1			00:48:08
37	吕秋雪	0/1							0/1	0.0%						00:16:24
	合计	4/22	8/11	0/4	7/8		0/1	1/1	20/47	42.6%	5	17	3	1		
(守门员)																
27	王丹	6/13	4/11		1/6	0/1		2/7	13/38	34.2%	2					01:00:00
	合计	6/13	4/11		1/6	0/1		2/7	13/38	34.2%	2					

场上队员 ： 得分/射门 守门员：救球/射门

全队合计	得分	被救	射失	击柱	封球	合计	%
远射	4	10	2	3	3	22	18.2%
近射	8	3				11	72.7%
边射		3		1		4	0.0%
快攻	7	1				8	87.5%
突破							0.0%
任意			1			1	0.0%
七米	1					1	100.0%

中国手球协会
CHINESE HANDBALL ASSOCIATION

2019年全国女子手球冠军杯赛

PHMS Pictorial Handball Match Statistics **IHF** Official System

图式比赛技术统计表

手球	四分之一决赛	组别 X	合肥体育中心
女子	轮次 6	场次 20	2019-03-24 17:30

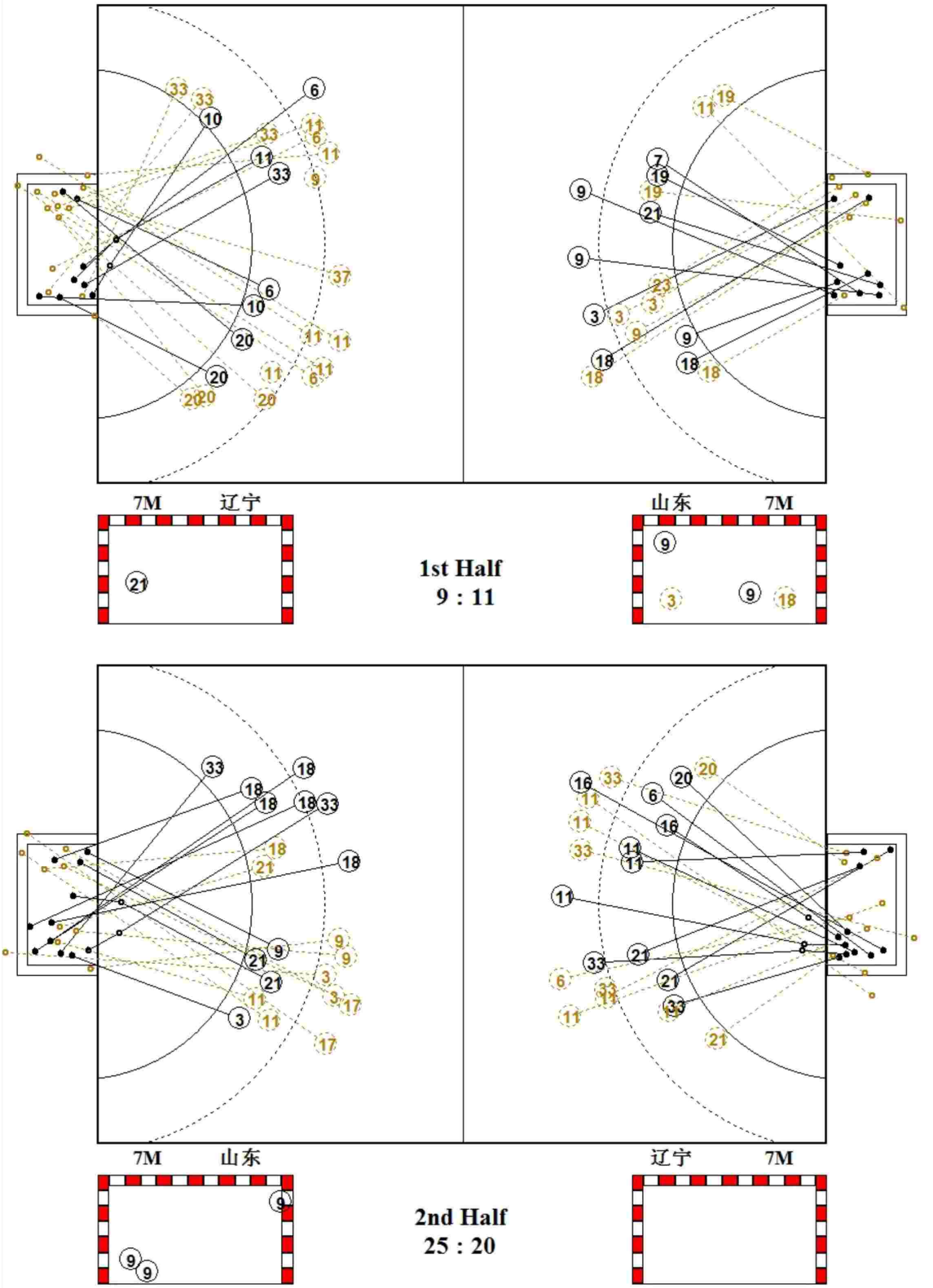

中国手球协会
CHINESE HANDBALL ASSOCIATION

2019年全国女子手球冠军杯赛

PHMS Pictorial Handball Match Statistics **IHF** Official System

图式射门区域统计

手球	四分之一决赛	组别 X	合肥体育中心
女子	轮次 6	场次 20	2019-03-24 17:30

山东

1 路畅

Post - 0 Miss - 0 Block - 0

3 侯秀萍

1		
1		

Post - 0 Miss - 1 Block - 0

6 于千千

Post - 0 Miss - 0 Block - 0

7 杨嘉露

		1

Post - 0 Miss - 0 Block - 0

9 周钰婷

1		2
	1	
2		3

Post - 1 Miss - 0 Block - 0

11 吕青纹

Post - 2 Miss - 0 Block - 0

16 宋俊蓉

Post - 0 Miss - 0 Block - 0

17 高梦洁

Post - 1 Miss - 0 Block - 0

18 刘婵

3	1	
1		2

Post - 0 Miss - 0 Block - 0

19 姜伟珊

		1

Post - 2 Miss - 0 Block - 0

21 穆庆丛

		1
	1	
		1

Post - 0 Miss - 0 Block - 0

22 邓雅楠

Post - 0 Miss - 0 Block - 0

23 徐悦

Post - 1 Miss - 0 Block - 0

33 王彩琳

1		
1		

Post - 0 Miss - 0 Block - 0

1 路畅

2/4	1/1	2/2
1/5	1/1	5/7
3/6		2/7

22 邓雅楠

		0/1
0/1		0/1
		0/1

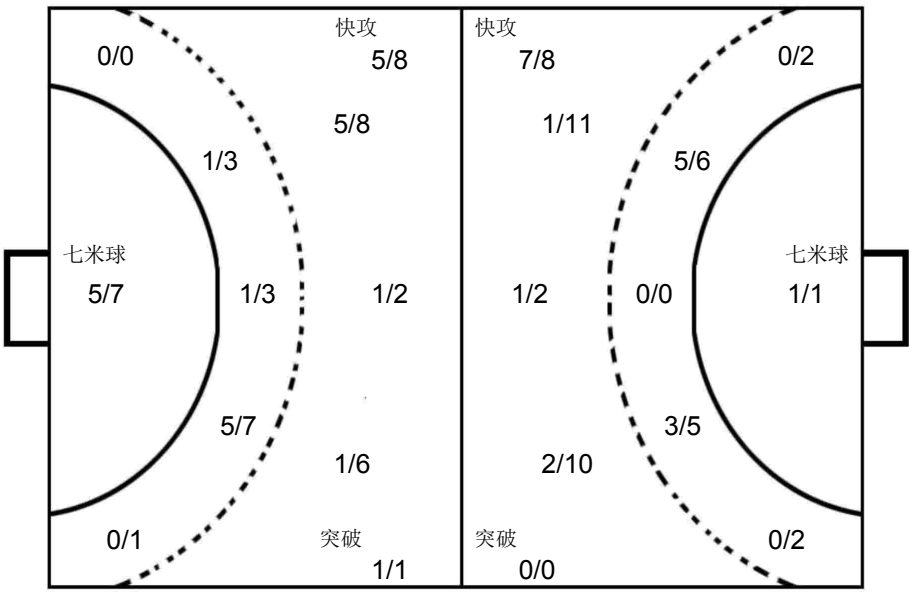

27 王丹

0/4	0/1	1/4
5/8	0/2	2/5
3/7		2/7

辽宁

1 于薇诗

Post - 0 Miss - 0 Block - 0

6 史晶晶

		1
1		1

Post - 1 Miss - 0 Block - 0

9 姚梦园

Post - 0 Miss - 0 Block - 1

10 史雨欣

1		
1		

Post - 0 Miss - 0 Block - 0

11 朱海云

2		1
		1

Post - 2 Miss - 2 Block - 1

16 曹莹

		1
		1

Post - 0 Miss - 0 Block - 0

20 孙弘玲

1		1
		1

Post - 1 Miss - 0 Block - 0

21 王艺璇

1		
2		

Post - 0 Miss - 0 Block - 0

23 陶萃

Post - 0 Miss - 0 Block - 0

27 王丹

Post - 0 Miss - 0 Block - 0

33 尤婉莹

1		2

Post - 0 Miss - 1 Block - 1

37 吕秋雪

Post - 0 Miss - 0 Block - 0

中国手球协会
CHINESE HANDBALL ASSOCIATION

2019年全国女子手球冠军杯赛

女子 全国杯赛

5-8名

PHMS Pictorial Handball Match Statistics — **IHF** Official System

Team A	Team B	Match Number
A 广东	B 陕西	21

Playeed in	in the hall	on	at	Spectators
安徽合肥	合肥体育中心	2019-03-25	13:00 hours	

Half-time(30')	A	B	End of playing time	A	B	1st extra time	A	B	2nd extra time	A	B	After penalty throws	A	B
	11	9		26	17									

Number of 7 m	A	Team time-out 1	2	3	Full name of players and officials	Team time-out 1	2	3	B	Number of 7 m
	2/5	20:58	51:07			19:52	41:40		4/5	

No.	Team A	G	W	2'	D	DR	No.	Team B	G	W	2'	D	DR
2	唐悦	3					1	陈颖					
3	陈硕	4		1			4	练素琪	1	1	1		
4	崔云莉						5	高媛媛	3		1		
6	戴丹妮	2					6	刘杰	6		1		
7	王戈						9	万晓雅					
8	李诗棋	2	1	1			11	李袁梦					
10	李朴						12	胡雨诺					
13	杨慧	3	1	1			13	高静	2		1		
15	周亚茹						17	周俞晨					
16	董雪	1					20	梁蓉					
19	韦娜娜	8					21	谢明月			1		
21	刘诗彤	3	1				24	吴静雯					
22	范春燕						25	马洁					
26	杨丽丽						26	顾蕾		1	1		
33	马琳						27	吴美琪	5	1			
							28	李秋淇					
A	刘文光						A	金鸿					
B	黄炳春（主教练）						B	尹泰一（主教练）					
C	李玉玲						C	陈志伟					
E	梁河龙												

A	Signatures of responsables for the teams (Off.A)	B
TP	Remarks of referees / HF Official	TP

			Signatures	
Referees	严璐（CHN）	王亚光（CHN）		
T.D.	柴业宏（CHN）	龙佩莉（CHN）		
CHA Off.				

Note:Number of 7m Throws Awarded to Team A and B,Goals (G),Warnings (W),Suspensions (2'),Direct Disqualiflcation (D),Disqualiflcation With Report (DR)and Team Penalty (TP).

Table Officials: 冯雨生 刘晓辉 Statisticians: 王玮 王梓衡

中国手球协会
CHINESE HANDBALL ASSOCIATION

2019年全国女子手球冠军杯赛

PHMS Pictorial Handball Match Statistics **IHF** Official System

竞赛技术统计

手球	5-8名	组别 X	合肥体育中心
女子	轮次 7	场次 21	2019-03-25 13:00

Referees: 严璐 (CHN) / 王亚光 (CHN)

Teams: 广东(广东) VS 陕西(陕西)

Result: 26:17(11:9)

广东		远射	近射	边射	快攻	突破	任意球	7m球	合计	%	助攻	失误	警告	2'	D+DR
主教练：	黄炳春														
2	唐悦		1/2		1/1			1/3	3/6	50.0					
3	陈硕	3/5	0/1					1/1	4/7	57.1		1		1	
4	崔云莉														
6	戴丹妮		1/3	1/2					2/5	40.0					
7	王戈														
8	李诗棋		1/2			1/1			2/3	66.7		2	1	1	
10	李朴														
13	杨慧	1/1	1/1		1/1				3/3	100		1	1	1	
15	周亚茹	0/1	0/1					0/1	0/3	0.0		1			
16	董雪				1/1				1/1	100	1	1			
19	韦娜娜	3/7	4/4			1/1			8/12	66.7	2	1			
21	刘诗彤				3/5				3/5	60.0			1		
22	范春燕														
26	杨丽丽														
33	马琳	0/2							0/2	0.0		2			
运动员	合计	7/16	8/14	1/2	6/8	2/2		2/5	26/47	55.3	3	9	3	3	
26	杨丽丽	7/9	2/4	3/4	4/8	2/6	2/2	1/5	21/38	55.3					
守门员	合计	7/9	2/4	3/4	4/8	2/6	2/2	1/5	21/38	55.3					

陕西		远射	近射	边射	快攻	突破	任意球	7m球	合计	%	助攻	失误	警告	2'	D+DR
主教练：	尹泰一														
1	陈颖														
4	练素琪		1/2	0/2	0/2				1/6	16.7		1	1	1	
5	高媛媛	1/5			1/2	1/3	0/1	0/1	3/12	25.0		6		1	
6	刘杰	1/4		0/1	2/2	3/3			6/10	60.0		3		1	
9	万晓雅														
11	李袁梦														
12	胡雨诺														
13	高静		1/2	1/1					2/3	66.7				1	
17	周俞晨	0/1			0/1				0/2	0.0		1			
20	梁蓉										1	1			
21	谢明月			0/1					0/1	0.0				1	
24	吴静雯														
25	马洁														
26	顾蕾												1	1	
27	吴美琪	0/2			1/1		0/2	4/4	5/9	55.6		3	1		
28	李秋淇														
运动员	合计	2/12	2/4	1/5	4/8	4/6	0/3	4/5	17/43	39.5	1	15	3	6	
12	胡雨诺	3/10	3/11	1/2	1/7	0/2		2/4	10/36	27.8					
守门员	合计	3/10	3/11	1/2	1/7	0/2		2/4	10/36	27.8					

广东	比赛进程				陕西
	1st Half				
19 韦娜娜	1	00:39	0		
2 唐悦	2	03:50	0		
	2	04:48	1	27	吴美琪
	2	06:55	2	27	吴美琪
	2	08:19	3	27	吴美琪
21 刘诗彤	3	12:13	3		
3 陈硕	4	16:28	3		
	4	17:25	4	5	高媛媛
3 陈硕	5	18:15	4		
21 刘诗彤	6	18:59	4		
21 刘诗彤	7	19:44	4		
	7	20:10	5	5	高媛媛
	7	20:38	6	5	高媛媛
6 戴丹妮	8	21:27	6		
	8	22:30	7	27	吴美琪
	8	26:02	8	6	刘杰
	8	27:17	9	6	刘杰
19 韦娜娜	9	27:46	9		
3 陈硕	10	28:52	9		
8 李诗棋	11	29:39	9		
	2nd Half				
	11	00:50	10	6	刘杰
2 唐悦	12	03:01	10		
	12	04:41	11	6	刘杰
13 杨慧	13	06:31	11		
19 韦娜娜	14	08:05	11		
19 韦娜娜	15	09:46	11		
13 杨慧	16	11:27	11		
16 董雪	17	13:11	11		
6 戴丹妮	18	15:01	11		
	18	15:35	12	27	吴美琪
	18	16:40	13	13	高静
	18	17:23	14	6	刘杰
8 李诗棋	19	17:56	14		
	19	18:19	15	4	练素琪
19 韦娜娜	20	18:58	15		
2 唐悦	21	22:54	15		
19 韦娜娜	22	24:11	15		
	22	26:14	16	13	高静
19 韦娜娜	23	26:40	16		
3 陈硕	24	27:28	16		
19 韦娜娜	25	27:52	16		
	25	28:45	17	6	刘杰
13 杨慧	26	29:15	17		

场上队员： 得分 / 射门　　守门员： 救球 / 射门

D	取消资格	DR	取消资格＋报告

中国手球协会
CHINESE HANDBALL ASSOCIATION

2019年全国女子手球冠军杯赛

PHMS Pictorial Handball Match Statistics **IHF** Official System

个人/全队技术统计表

手球 5-8名 组别 X 合肥体育中心
女子 轮次 7 场次 21 2019-03-25 13:00

号码	姓名	远射	近射	边射	快攻	突破	任意	七米	合计	%	助攻	失误	警告	2'	取消	时间
广东(广东)																
(场上队员)																
2	唐悦		1/2		1/1			1/3	3/6	50.0%						00:21:20
3	陈硕	3/5	0/1					1/1	4/7	57.1%		1		1		00:50:35
4	崔云莉									0.0%						00:00:00
6	戴丹妮		1/3	1/2					2/5	40.0%						00:56:18
7	王戈									0.0%						00:00:00
8	李诗棋		1/2			1/1			2/3	66.7%		2	1	1		00:44:16
10	李朴									0.0%						00:00:00
13	杨慧	1/1	1/1		1/1				3/3	100%		1	1	1		00:24:58
15	周亚茹	0/1	0/1					0/1	0/3	0.0%		1				00:15:45
16	董雪				1/1				1/1	100%	1	1				01:00:00
19	韦娜娜	3/7	4/4			1/1			8/12	66.7%	2	1				01:00:00
21	刘诗彤				3/5				3/5	60.0%			1			00:16:30
22	范春燕									0.0%						00:00:00
26	杨丽丽									0.0%						01:00:00
33	马琳	0/2							0/2	0.0%		2				00:09:23
	合计	7/16	8/14	1/2	6/8	2/2		2/5	26/47	55.3%	3	9	3	3		
(守门员)																
26	杨丽丽	7/9	2/4	3/4	4/8	2/6	2/2	1/5	21/38	55.3%						01:00:00
	合计	7/9	2/4	3/4	4/8	2/6	2/2	1/5	21/38	55.3%						

场上队员 ： 得分/射门 守门员：救球/射门

全队合计	得分	被救	射失	击柱	封球	合计	%
远射	7	3	2	2	2	16	43.8%
近射	8	3	1	2		14	57.1%
边射	1	1				2	50.0%
快攻	6	1		1		8	75.0%
突破	2					2	100.0%
任意							0.0%
七米	2	2		1		5	40.0%

中国手球协会
CHINESE HANDBALL ASSOCIATION

2019年全国女子手球冠军杯赛

PHMS Pictorial Handball Match Statistics **IHF** Official System

个人/全队技术统计表

手球 女子 | 5-8名 轮次 7 | 组别 X 场次 21 | 合肥体育中心 2019-03-25 13:00

号码	姓名	远射	近射	边射	快攻	突破	任意	七米	合计	%	助攻	失误	警告	2'	取消	时间
陕西(陕西)																
(场上队员)																
1	陈颖									0.0%						00:00:00
4	练素琪		1/2	0/2	0/2				1/6	16.7%		1	1	1		01:00:00
5	高媛媛	1/5			1/2	1/3	0/1	0/1	3/12	25.0%		6		1		00:41:08
6	刘杰	1/4		0/1	2/2	3/3			6/10	60.0%		3		1		00:40:12
9	万晓雅									0.0%						00:00:00
11	李袁梦									0.0%						00:00:00
12	胡雨诺									0.0%						01:00:00
13	高静		1/2	1/1					2/3	66.7%				1		00:37:48
17	周俞晨	0/1			0/1				0/2	0.0%		1				00:15:32
20	梁蓉									0.0%	1	1				01:00:00
21	谢明月			0/1					0/1	0.0%				1		00:21:20
24	吴静雯									0.0%						00:04:30
25	马洁									0.0%						00:00:00
26	顾蕾									0.0%			1	1		00:20:23
27	吴美琪	0/2			1/1		0/2	4/4	5/9	55.6%		3	1			00:58:46
28	李秋淇									0.0%						00:00:00
	合计	2/12	2/4	1/5	4/8	4/6	0/3	4/5	17/43	39.5%	1	15	3	6		
(守门员)																
12	胡雨诺	3/10	3/11	1/2	1/7	0/2		2/4	10/36	27.8%						01:00:00
	合计	3/10	3/11	1/2	1/7	0/2		2/4	10/36	27.8%						

场上队员 ： 得分/射门　　守门员：救球/射门

全队合计	得分	被救	射失	击柱	封球	合计	%
远射	2	7	1	1	1	12	16.7%
近射	2	2				4	50.0%
边射	1	3	1			5	20.0%
快攻	4	4				8	50.0%
突破	4	2				6	66.7%
任意		2	1			3	0.0%
七米	4	1				5	80.0%

中国手球协会
CHINESE HANDBALL ASSOCIATION

2019年全国女子手球冠军杯赛

PHMS Pictorial Handball Match Statistics **IHF** Official System

图式比赛技术统计表

手球	5-8名	组别 X	合肥体育中心
女子	轮次 7	场次 21	2019-03-25 13:00

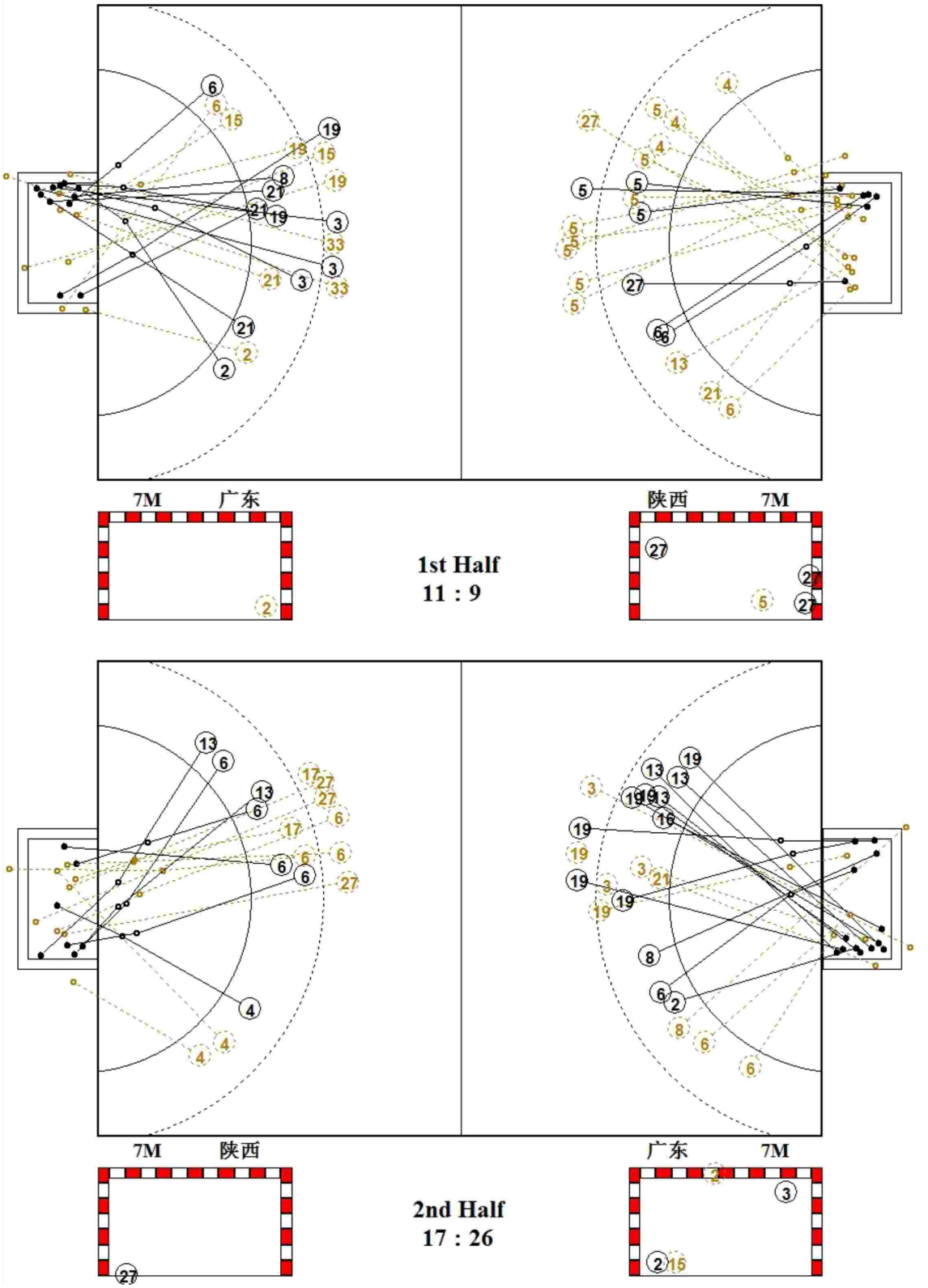

中国手球协会
CHINESE HANDBALL ASSOCIATION

2019年全国女子手球冠军杯赛

PHMS Pictorial Handball Match Statistics **IHF** Official System

图式射门区域统计

手球	5-8名	组别 X	合肥体育中心
女子	轮次 7	场次 21	2019-03-25 13:00

广东

2 唐悦

		1
1		1

Post - 2 Miss - 0 Block - 0

3 陈硕

		2
		2

Post - 0 Miss - 1 Block - 1

4 崔云莉

Post - 0 Miss - 0 Block - 0

6 戴丹妮

1		1

Post - 1 Miss - 0 Block - 0

7 王戈

Post - 0 Miss - 0 Block - 0

8 李诗棋

1		
		1

Post - 0 Miss - 1 Block - 0

10 李朴

Post - 0 Miss - 0 Block - 0

13 杨慧

		1
		1
		1

Post - 0 Miss - 0 Block - 0

15 周亚茹

Post - 0 Miss - 0 Block - 0

16 董雪

		1

Post - 0 Miss - 0 Block - 0

19 韦娜娜

1		2
2		2
		1

Post - 1 Miss - 0 Block - 1

21 刘诗彤

		2
1		

Post - 1 Miss - 0 Block - 0

22 范春燕

Post - 0 Miss - 0 Block - 0

26 杨丽丽

Post - 0 Miss - 0 Block - 0

33 马琳

Post - 1 Miss - 1 Block - 0

26 杨丽丽

1/6		
6/9	3/4	6/9
3/6	1/1	1/3

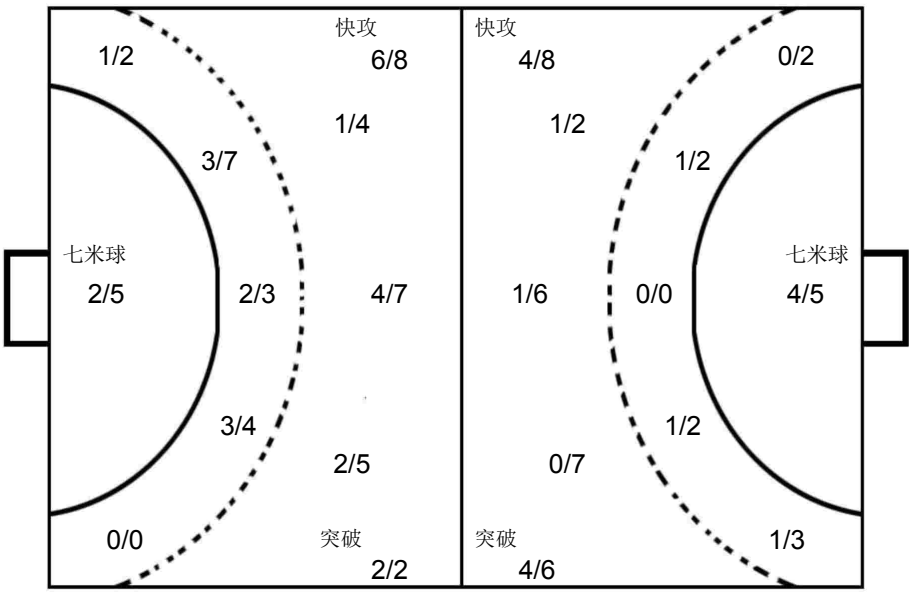

12 胡雨诺

0/2		0/8
1/4	2/2	3/11
1/3		3/6

陕西

1 陈颖

Post - 0 Miss - 0 Block - 0

4 练素琪

	1	

Post - 0 Miss - 1 Block - 0

5 高媛媛

2		
1		

Post - 1 Miss - 1 Block - 0

6 刘杰

1		
2		1
1		1

Post - 0 Miss - 1 Block - 0

9 万晓雅

Post - 0 Miss - 0 Block - 0

11 李袁梦

Post - 0 Miss - 0 Block - 0

12 胡雨诺

Post - 0 Miss - 0 Block - 0

13 高静

1		
1		

Post - 0 Miss - 0 Block - 0

17 周俞晨

Post - 0 Miss - 0 Block - 1

20 梁蓉

Post - 0 Miss - 0 Block - 0

21 谢明月

Post - 0 Miss - 0 Block - 0

24 吴静雯

Post - 0 Miss - 0 Block - 0

25 马洁

Post - 0 Miss - 0 Block - 0

26 顾蕾

Post - 0 Miss - 0 Block - 0

27 吴美琪

1		
		2
1		1

Post - 0 Miss - 0 Block - 0

28 李秋淇

Post - 0 Miss - 0 Block - 0

中国手球协会
CHINESE HANDBALL ASSOCIATION

2019年全国女子手球冠军杯赛

女子 全国杯赛

5-8名

PHMS Pictorial Handball Match Statistics — **IHF** Official System

Team A	Team B	Match Number
A 北京	B 辽宁	22

Playeed in	in the hall	on	at	Spectators
安徽合肥	合肥体育中心	2019-03-25	14:30 hours	

Half-time(30')	A	B	End of playing time	A	B	1st extra time	A	B	2nd extra time	A	B	After penalty throws	A	B
	12	14		26	28									

Number of 7 m	A	Team time-out 1	2	3	Full name of players and officials	Team time-out 1	2	3	B	Number of 7 m
	2/2	21:24	45:21			11:20	53:32	56:10	4/5	

No.	Team A	G	W	2'	D	DR	No.	Team B	G	W	2'	D	DR
1	王雨晗						1	于薇诗					
2	陈丹						6	史晶晶	2				
3	季小桐	3					9	姚梦园		1	1		
5	宋建军	4	1				10	史雨欣	1				
6	侯鑫淼	3	1				11	朱海云	11				
9	石梓薇	6					16	曹莹					
10	陈丽婷						20	孙弘玲	3				
11	纪婉	4					21	王艺璇	6				
13	杨政赢	1	1				23	陶萃					
20	田媛			1			27	王丹					
21	郝泽荣	3					33	尤婉莹	5		1		
23	闫美珠	2					37	吕秋雪					
24	李华												
27	曹芳鸣												
37	靳爽												
A	宋刚						A	张瑜					
B	黄承（主教练）						B	陈宏瑞（主教练）					
C	李翼						C	罗帅					
D	刘文永						D	桂海旭					

A	Signatures of responsables for the teams (Off.A)	B
TP	Remarks of referees / HF Official	TP

			Signatures	
Referees	徐健（CHN）	朱怡伟（CHN）		
T.D.	刘凤娟（CHN）	曹宏俊（CHN）		
CHA Off.				

Note:Number of 7m Throws Awarded to Team A and B,Goals (G),Warnings (W),Suspensions (2'),Direct Disqualiflcation (D),Disqualiflcation With Report (DR)and Team Penalty (TP).

Table Officials: 谷瑶 王漪 Statisticians: 李双 王梓衡

中国手球协会
CHINESE HANDBALL ASSOCIATION

2019年全国女子手球冠军杯赛

PHMS Pictorial Handball Match Statistics — **IHF** Official System

竞赛技术统计

手球	5-8名	组别 X	合肥体育中心
女子	轮次 7	场次 22	2019-03-25 14:30

Referees: 徐健 (CHN) / 朱怡伟 (CHN)　　Result: 26:28(12:14)

Teams: 北京(北京) VS 辽宁(辽宁)

北京		远射	近射	边射	快攻	突破	任意球	7m球	合计	%	助攻	失误	警告	2'	D+DR
主教练： 黄承															
1	王雨晗										1				
2	陈丹														
3	季小桐	1/4	1/2			1/1			3/7	42.9	4				
5	宋建军	1/3	3/3	0/1					4/7	57.1		1	1		
6	侯鑫淼	1/2	2/2	0/2	0/2				3/8	37.5	1		1		
9	石梓薇	2/6	3/3		1/2				6/11	54.5		2			
10	陈丽婷														
11	纪婉		0/2	4/5					4/7	57.1					
13	杨政赢	1/3							1/3	33.3		1	1		
20	田媛													1	
21	郝泽荣		2/4		1/1		0/1		3/6	50.0	1	1			
23	闫美珠							2/2	2/2	100					
24	李华		0/1						0/1	0.0					
27	曹芳鸣														
37	靳爽														
运动员	合计	6/18	11/17	4/8	2/5	1/1	0/1	2/2	26/52	50.0	7	5	3	1	
1	王雨晗	2/7	4/14	0/3	0/2	0/2		1/4	7/32	21.9	1				
37	靳爽	0/1	0/1	1/1				0/1	1/4	25.0					
守门员	合计	2/8	4/15	1/4	0/2	0/2		1/5	8/36	22.2	1				

辽宁		远射	近射	边射	快攻	突破	任意球	7m球	合计	%	助攻	失误	警告	2'	D+DR
主教练： 陈宏瑞															
1	于薇诗														
6	史晶晶	0/3	1/2		1/1				2/6	33.3		3			
9	姚梦园												1	1	
10	史雨欣		1/1						1/1	100					
11	朱海云	5/10	4/5			1/1		1/1	11/17	64.7	1	3			
16	曹莹														
20	孙弘玲		1/2	1/2				1/2	3/6	50.0					
21	王艺璇		1/4	2/5	1/1			2/2	6/12	50.0					
23	陶萃											1			
27	王丹										1				
33	尤婉莹	1/2	3/3			1/1			5/6	83.3				1	
37	吕秋雪														
运动员	合计	6/15	11/17	3/7	2/2	2/2		4/5	28/48	58.3	2	7	1	2	
1	于薇诗	2/7	5/15	4/6	3/5	0/1		0/1	14/35	40.0					
27	王丹	1/2	0/1	0/2				0/1	1/6	16.7	1				
守门员	合计	3/9	5/16	4/8	3/5	0/1		0/2	15/41	36.6	1				

北京	比赛进程			辽宁
	1st Half			
	0	02:53	1	11 朱海云
	0	03:56	2	21 王艺璇
5 宋建军	1	04:38	2	
13 杨政赢	2	05:47	2	
	2	06:18	3	20 孙弘玲
11 纪婉	3	07:20	3	
11 纪婉	4	10:19	3	
9 石梓薇	5	11:13	3	
	5	11:48	4	11 朱海云
	5	12:10	5	6 史晶晶
21 郝泽荣	6	12:56	5	
	6	14:35	6	33 尤婉莹
23 闫美珠	7	15:31	6	
	7	15:47	7	11 朱海云
21 郝泽荣	8	16:51	7	
	8	17:29	8	21 王艺璇
	8	19:12	9	20 孙弘玲
	8	20:10	10	33 尤婉莹
	8	21:08	11	21 王艺璇
6 侯鑫淼	9	21:42	11	
	9	23:46	12	33 尤婉莹
9 石梓薇	10	24:45	12	
9 石梓薇	11	26:46	12	
5 宋建军	12	27:42	12	
	12	28:13	13	11 朱海云
	12	29:33	14	11 朱海云
	2nd Half			
	12	01:23	15	21 王艺璇
3 季小桐	13	02:25	15	
	13	02:41	16	20 孙弘玲
3 季小桐	14	03:09	16	
	14	04:02	17	21 王艺璇
3 季小桐	15	04:34	17	
	15	05:26	18	33 尤婉莹
5 宋建军	16	06:26	18	
	16	06:39	19	11 朱海云
23 闫美珠	17	08:07	19	
	17	09:03	20	11 朱海云
6 侯鑫淼	18	09:25	20	
	18	11:24	21	11 朱海云
6 侯鑫淼	19	13:39	21	
	19	15:18	22	10 史雨欣
	19	17:39	23	21 王艺璇
	19	22:45	24	11 朱海云
5 宋建军	20	23:13	24	
9 石梓薇	21	23:27	24	
	21	23:57	25	6 史晶晶
9 石梓薇	22	24:39	25	
21 郝泽荣	23	25:43	25	
	23	26:42	26	11 朱海云
	23	27:29	27	33 尤婉莹
9 石梓薇	24	28:34	27	
11 纪婉	25	29:07	27	
	25	29:42	28	11 朱海云
11 纪婉	26	29:59	28	

场上队员： 得分 / 射门　　守门员： 救球 / 射门

D	取消资格	DR	取消资格＋报告

中国手球协会
CHINESE HANDBALL ASSOCIATION

2019年全国女子手球冠军杯赛

PHMS Pictorial Handball Match Statistics **IHF** Official System

个人/全队技术统计表

手球 女子 | 5-8名 轮次 7 | 组别 X 场次 22 | 合肥体育中心 2019-03-25 14:30

号码	姓名	远射	近射	边射	快攻	突破	任意	七米	合计	%	助攻	失误	警告	2'	取消	时间
北京(北京)																
(场上队员)																
1	王雨晗									0.0%	1					00:54:09
2	陈丹									0.0%						00:00:00
3	季小桐	1/4	1/2			1/1			3/7	42.9%	4					00:19:07
5	宋建军	1/3	3/3	0/1					4/7	57.1%		1	1			01:00:00
6	侯鑫淼	1/2	2/2	0/2	0/2				3/8	37.5%	1		1			00:50:42
9	石梓薇	2/6	3/3		1/2				6/11	54.5%		2				01:00:00
10	陈丽婷									0.0%						00:00:00
11	纪婉		0/2	4/5					4/7	57.1%						00:59:43
13	杨政赢	1/3							1/3	33.3%		1	1			00:28:00
20	田媛									0.0%				1		00:12:57
21	郝泽荣		2/4		1/1		0/1		3/6	50.0%	1	1				01:00:00
23	闫美珠							2/2	2/2	100%						00:00:35
24	李华		0/1						0/1	0.0%						00:00:30
27	曹芳鸣									0.0%						00:06:46
37	靳爽									0.0%						00:05:51
	合计	6/18	11/17	4/8	2/5	1/1	0/1	2/2	26/52	50.0%	7	5	3	1		
(守门员)																
1	王雨晗	2/7	4/14	0/3	0/2	0/2		1/4	7/32	21.9%	1					00:54:09
37	靳爽	0/1	0/1	1/1				0/1	1/4	25.0%						00:05:51
	合计	2/8	4/15	1/4	0/2	0/2		1/5	8/36	22.2%	1					

场上队员 ： 得分/射门　　守门员：救球/射门

全队合计	得分	被救	射失	击柱	封球	合计	%
远射	6	3	3	4	2	18	33.3%
近射	11	5	1			17	64.7%
边射	4	4				8	50.0%
快攻	2	3				5	40.0%
突破	1					1	100.0%
任意				1		1	0.0%
七米	2					2	100.0%

中国手球协会
CHINESE HANDBALL ASSOCIATION

2019年全国女子手球冠军杯赛

PHMS Pictorial Handball Match Statistics **IHF** Official System

个人/全队技术统计表

手球 5-8名 组别 X 合肥体育中心
女子 轮次 7 场次 22 2019-03-25 14:30

号码	姓名	远射	近射	边射	快攻	突破	任意	七米	合计	%	助攻	失误	警告	2'	取消	时间
辽宁(辽宁)																
(场上队员)																
1	于薇诗									0.0%						00:49:13
6	史晶晶	0/3	1/2		1/1				2/6	33.3%		3				01:00:00
9	姚梦园									0.0%			1	1		00:22:37
10	史雨欣		1/1						1/1	100%						01:00:00
11	朱海云	5/10	4/5			1/1		1/1	11/17	64.7%	1	3				00:50:52
16	曹莹									0.0%						00:00:00
20	孙弘玲		1/2	1/2				1/2	3/6	50.0%						00:46:11
21	王艺璇		1/4	2/5	1/1			2/2	6/12	50.0%						01:00:00
23	陶萃									0.0%		1				00:00:00
27	王丹									0.0%	1					00:10:47
33	尤婉莹	1/2	3/3			1/1			5/6	83.3%				1		00:59:44
37	吕秋雪									0.0%						00:00:00
	合计	6/15	11/17	3/7	2/2	2/2		4/5	28/48	58.3%	2	7	1	2		
(守门员)																
1	于薇诗	2/7	5/15	4/6	3/5	0/1		0/1	14/35	40.0%						00:49:13
27	王丹	1/2	0/1	0/2				0/1	1/6	16.7%	1					00:10:47
	合计	3/9	5/16	4/8	3/5	0/1		0/2	15/41	36.6%	1					

场上队员 ： 得分/射门 守门员：救球/射门

全队合计	得分	被救	射失	击柱	封球	合计	%
远射	6	2	2	1	4	15	40.0%
近射	11	4	1	1		17	64.7%
边射	3	1	2	1		7	42.9%
快攻	2					2	100.0%
突破	2					2	100.0%
任意							0.0%
七米	4	1				5	80.0%

中国手球协会
CHINESE HANDBALL ASSOCIATION

2019年全国女子手球冠军杯赛

PHMS Pictorial Handball Match Statistics **IHF** Official System

图式比赛技术统计表

手球	5-8名	组别 X	合肥体育中心
女子	轮次 7	场次 22	2019-03-25 14:30

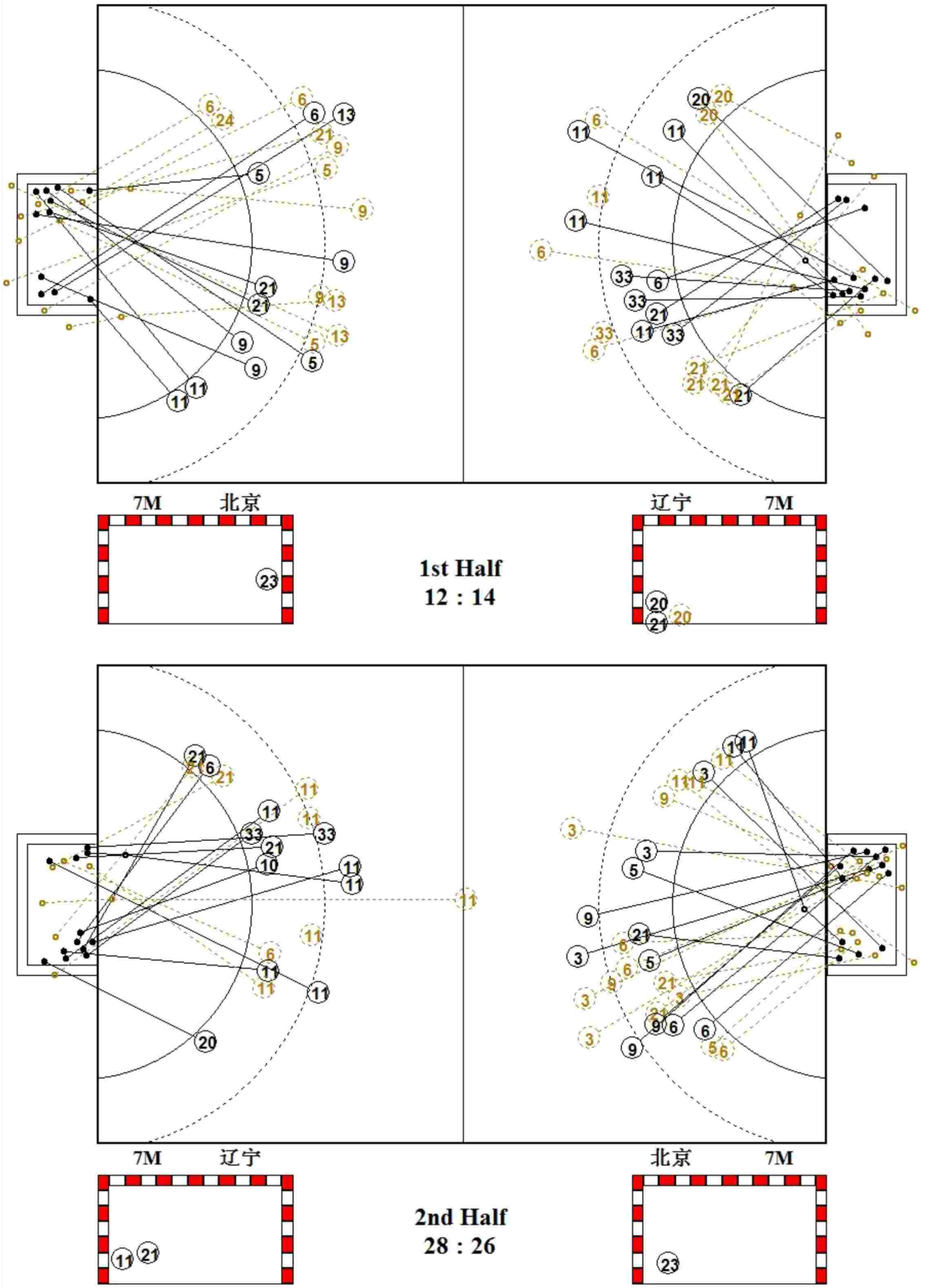

中国手球协会
CHINESE HANDBALL ASSOCIATION

2019年全国女子手球冠军杯赛

PHMS Pictorial Handball Match Statistics **IHF** Official System

图式射门区域统计

手球	5-8名	组别 X	合肥体育中心
女子	轮次 7	场次 22	2019-03-25 14:30

北京

1 王雨晗

Post - 0 Miss - 0 Block - 0

2 陈丹

Post - 0 Miss - 0 Block - 0

3 季小桐

1		1
1		

Post - 2 Miss - 0 Block - 0

5 宋建军

1		
		2
		1

Post - 0 Miss - 1 Block - 0

6 侯鑫淼

3		

Post - 1 Miss - 0 Block - 0

9 石梓薇

1		2
2		
1		

Post - 1 Miss - 0 Block - 2

10 陈丽婷

Post - 0 Miss - 0 Block - 0

11 纪婉

		1
2		1

Post - 0 Miss - 1 Block - 0

13 杨政赢

1		

Post - 0 Miss - 2 Block - 0

20 田媛

Post - 0 Miss - 0 Block - 0

21 郝泽荣

		2
		1

Post - 1 Miss - 0 Block - 0

23 闫美珠

		1
1		

Post - 0 Miss - 0 Block - 0

24 李华

Post - 0 Miss - 0 Block - 0

27 曹芳鸣

Post - 0 Miss - 0 Block - 0

37 靳爽

Post - 0 Miss - 0 Block - 0

1 王雨晗

0/1	1/1	1/3
0/3		3/7
1/10		1/7

37 靳爽

		0/1
1/2		
0/1		

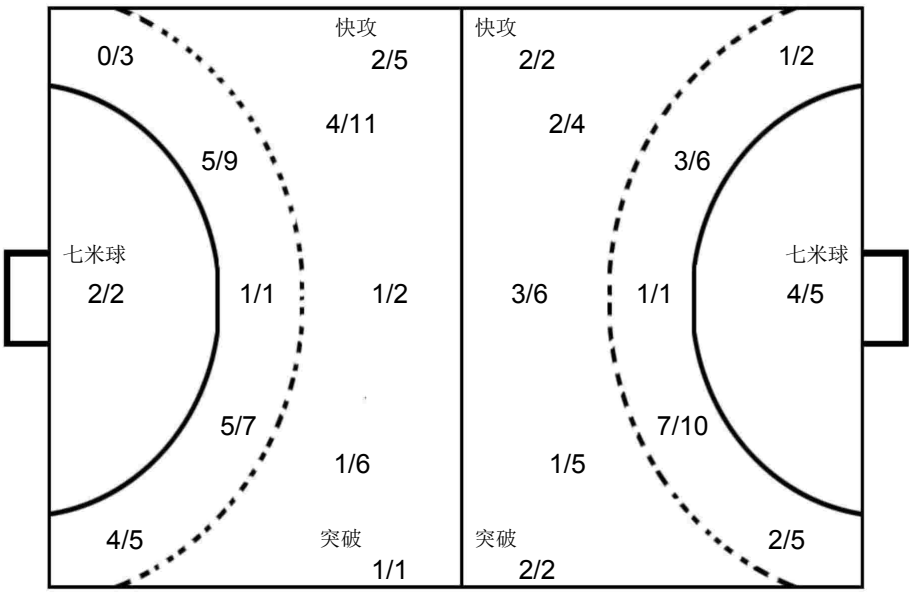

1 于薇诗

2/8		2/7
3/6		3/6
1/3		3/5

27 王丹

		0/1
0/1		1/1
0/2		0/1

辽宁

1 于薇诗

Post - 0 Miss - 0 Block - 0

6 史晶晶

1		
1		

Post - 0 Miss - 2 Block - 0

9 姚梦园

Post - 0 Miss - 0 Block - 0

10 史雨欣

1		

Post - 0 Miss - 0 Block - 0

11 朱海云

		1
2		2
2		4

Post - 1 Miss - 0 Block - 3

16 曹莹

Post - 0 Miss - 0 Block - 0

20 孙弘玲

1		1
1		

Post - 0 Miss - 2 Block - 0

21 王艺璇

		1
1		
3		1

Post - 2 Miss - 1 Block - 0

23 陶萃

Post - 0 Miss - 0 Block - 0

27 王丹

Post - 0 Miss - 0 Block - 0

33 尤婉莹

		2
2		1

Post - 0 Miss - 0 Block - 1

37 吕秋雪

Post - 0 Miss - 0 Block - 0

中国手球协会
CHINESE HANDBALL ASSOCIATION

2019年全国女子手球冠军杯赛

女子 全国杯赛

半决赛

PHMS Pictorial Handball Match Statistics — **IHF** Official System

Team A	Team B	Match Number
A 安徽	B 江苏	23

Playeed in	in the hall	on	at	Spectators
安徽合肥	合肥体育中心	2019-03-25	16:00 hours	

Half-time(30')	A	B	End of playing time	A	B	1st extra time	A	B	2nd extra time	A	B	After penalty throws	A	B
	9	14		20	24									

Number of 7 m	A	Team time-out 1	2	3	Full name of players and officials	Team time-out 1	2	3	B	Number of 7 m
	2/4	17:06	20:45	58:11		24:27	51:39		5/7	

No.	Team A	G	W	2'	D	DR	No.	Team B	G	W	2'	D	DR
2	高奇欣			1			1	宋琛茜					
4	孙明月						2	徐涵舒					
8	徐仕媛						5	王丹	8	1			
10	袁玉	4					6	凤洋	5		1		
12	王欣冉						7	孙姣	2	1	1		
13	聂晓雪						11	于源源	2				
17	周婷						13	黄慧影					
18	蔡雪洁						15	孙苗苗					
19	王选						18	戴小宇	2		1		
25	钟梦						19	焦雅					
27	张慧	2	1	1			20	渠文娜					
28	李晓晴	4					21	王铃娜					
32	李旭						22	彭如玉					
37	锁珊珊	2	1	1			23	王书慧	5				
93	张婷婷	6	1				27	张嘉朔					
96	张文慧	2		2			29	陈赛楠					
B	庄道龙（主教练）						B	金甲洙（主教练）					
C	孙来苗						C	李海鹰					
D	杨桂东						D	马彪					
E	吴贤风						E	陈志伟					

A	Signatures of responsables for the teams (Off.A)	B
TP	Remarks of referees / HF Official	TP

Signatures

Referees	张耿（CHN）	马晓晔（CHN）		
T.D.	刘凤娟（CHN）	龙佩莉（CHN）		
CHA Off.				

Note:Number of 7m Throws Awarded to Team A and B,Goals (G),Warnings (W),Suspensions (2'),Direct Disqualiflcation (D),Disqualiflcation With Report (DR)and Team Penalty (TP).

Table Officials: 冯雨生 刘晓辉 Statisticians: 王梓衡 王玮

中国手球协会
CHINESE HANDBALL ASSOCIATION

2019年全国女子手球冠军杯赛

PHMS Pictorial Handball Match Statistics — **IHF** Official System

竞赛技术统计

手球	半决赛	组别 X	合肥体育中心
女子	轮次 7	场次 23	2019-03-25 16:00

Referees: 张耿 (CHN) / 马晓晔 (CHN)

Teams: 安徽(安徽) VS 江苏(江苏)

Result: 20:24(9:14)

安徽		远射	近射	边射	快攻	突破	任意球	7m球	合计	%	助攻	失误	警告	2'	D+DR
主教练： 庄道龙															
2	高奇欣		0/1						0/1	0.0				1	
4	孙明月														
8	徐仕媛														
10	袁玉	2/2				1/1		1/2	4/5	80.0	1	3			
12	王欣冉											1			
13	聂晓雪														
17	周婷														
18	蔡雪洁														
19	王选														
25	钟梦														
27	张慧		0/1	2/2					2/3	66.7		1	1	1	
28	李晓晴	3/4	1/1						4/5	80.0	1				
32	李旭														
37	锁珊珊	0/5		1/5				1/1	2/11	18.2		1	1	1	
93	张婷婷	3/8			1/2	0/1	2/2	0/1	6/14	42.9	5	3	1		
96	张文慧		2/2						2/2	100		5		2	
运动员	合计	8/19	3/5	3/7	1/2	1/2	2/2	2/4	20/41	48.8	7	14	3	5	
12	王欣冉	6/6	1/4	1/3	2/7	0/3	0/1	2/5	12/29	41.4		1			
19	王选	0/2	2/2	2/4	0/1		1/1	0/2	5/12	41.7					
守门员	合计	6/8	3/6	3/7	2/8	0/3	1/2	2/7	17/41	41.5		1			

江苏		远射	近射	边射	快攻	突破	任意球	7m球	合计	%	助攻	失误	警告	2'	D+DR
主教练： 金甲洙															
1	宋琛茜														
2	徐涵舒														
5	王丹		0/2	1/1	2/2	1/1		4/4	8/10	80.0	3	2	1		
6	凤洋	0/1	0/1	1/3	3/4	1/1			5/10	50.0		3		1	
7	孙姣		2/2						2/2	100	1	1	1	1	
11	于源源				1/1			1/1	2/2	100					
13	黄慧影			0/1					0/1	0.0		2			
15	孙苗苗														
18	戴小宇	1/3	1/1					0/1	2/5	40.0		2		1	
19	焦雅														
20	渠文娜														
21	王铃娜														
22	彭如玉														
23	王书慧	1/8		2/3	0/1	1/1	1/3	0/1	5/17	29.4		2			
27	张嘉朔														
29	陈赛楠														
运动员	合计	2/12	3/6	4/8	6/8	3/3	1/3	5/7	24/47	51.1	4	12	2	3	
1	宋琛茜	8/16	2/5	3/6	1/2	1/2	0/2	1/3	16/36	44.4					
22	彭如玉							1/1	1/1	100					
守门员	合计	8/16	2/5	3/6	1/2	1/2	0/2	2/4	17/37	45.9					

安徽	比赛进程		江苏		
	1st Half				
	0	00:49	1	23	王书慧
93 张婷婷	1	01:23	1		
	1	02:35	2	5	王丹
	1	05:04	3	5	王丹
93 张婷婷	2	07:02	3		
27 张慧	3	08:56	3		
	3	09:20	4	18	戴小宇
93 张婷婷	4	10:52	4		
96 张文慧	5	12:14	4		
	5	13:25	5	23	王书慧
	5	14:02	6	5	王丹
96 张文慧	6	15:50	6		
	6	16:13	7	5	王丹
	6	17:01	8	6	凤洋
28 李晓晴	7	17:41	8		
	7	18:08	9	5	王丹
	7	19:31	10	7	孙姣
	7	20:45	11	6	凤洋
	7	22:12	12	6	凤洋
93 张婷婷	8	23:50	12		
	8	24:37	13	23	王书慧
	8	26:01	14	23	王书慧
37 锁珊珊	9	30:00	14		
	2nd Half				
27 张慧	10	02:22	14		
	10	05:25	15	5	王丹
28 李晓晴	11	07:51	15		
	11	08:05	16	11	于源源
93 张婷婷	12	09:16	16		
	12	10:01	17	18	戴小宇
10 袁玉	13	10:30	17		
	13	11:02	18	6	凤洋
28 李晓晴	14	11:32	18		
	14	12:16	19	7	孙姣
10 袁玉	15	13:29	19		
	15	14:08	20	5	王丹
10 袁玉	16	14:37	20		
	16	17:45	21	11	于源源
93 张婷婷	17	18:22	21		
37 锁珊珊	18	21:24	21		
	18	22:42	22	23	王书慧
10 袁玉	19	25:16	22		
28 李晓晴	20	27:09	22		
	20	28:53	23	5	王丹
	20	29:48	24	6	凤洋

场上队员： 得分 / 射门　　守门员： 救球 / 射门

D	取消资格	DR	取消资格＋报告

中国手球协会
CHINESE HANDBALL ASSOCIATION

2019年全国女子手球冠军杯赛

PHMS Pictorial Handball Match Statistics **IHF** Official System

个人/全队技术统计表

手球 女子 | 半决赛 轮次 7 | 组别 X 场次 23 | 合肥体育中心 2019-03-25 16:00

号码	姓名	远射	近射	边射	快攻	突破	任意	七米	合计	%	助攻	失误	警告	2'	取消	时间
安徽(安徽)																
(场上队员)																
2	高奇欣		0/1						0/1	0.0%				1		00:30:10
4	孙明月									0.0%						00:00:00
8	徐仕媛									0.0%						00:00:00
10	袁玉	2/2				1/1		1/2	4/5	80.0%	1	3				01:00:00
12	王欣冉									0.0%		1				00:41:19
13	聂晓雪									0.0%						00:00:00
17	周婷									0.0%						00:00:00
18	蔡雪洁									0.0%						00:18:35
19	王选									0.0%						00:18:41
25	钟梦									0.0%						00:00:00
27	张慧		0/1	2/2					2/3	66.7%		1	1	1		01:00:00
28	李晓晴	3/4	1/1						4/5	80.0%	1					00:41:23
32	李旭									0.0%						00:00:00
37	锁珊珊	0/5		1/5				1/1	2/11	18.2%		1	1	1		01:00:00
93	张婷婷	3/8			1/2	0/1	2/2	0/1	6/14	42.9%	5	3	1			01:00:00
96	张文慧		2/2						2/2	100%		5		2		00:29:43
	合计	8/19	3/5	3/7	1/2	1/2	2/2	2/4	20/41	48.8%	7	14	3	5		
(守门员)																
12	王欣冉	6/6	1/4	1/3	2/7	0/3	0/1	2/5	12/29	41.4%		1				00:41:19
19	王选	0/2	2/2	2/4	0/1		1/1	0/2	5/12	41.7%						00:18:41
	合计	6/8	3/6	3/7	2/8	0/3	1/2	2/7	17/41	41.5%		1				

场上队员 ： 得分/射门　　守门员：救球/射门

全队合计	得分	被救	射失	击柱	封球	合计	%
远射	8	8			3	19	42.1%
近射	3	2				5	60.0%
边射	3	3		1		7	42.9%
快攻	1	1				2	50.0%
突破	1	1				2	50.0%
任意	2					2	100.0%
七米	2	2				4	50.0%

中国手球协会
CHINESE HANDBALL ASSOCIATION

2019年全国女子手球冠军杯赛

PHMS Pictorial Handball Match Statistics **IHF** Official System

个人/全队技术统计表

手球 女子 | 半决赛 轮次 7 | 组别 X 场次 23 | 合肥体育中心 2019-03-25 16:00

号码	姓名	远射	近射	边射	快攻	突破	任意	七米	合计	%	助攻	失误	警告	2'	取消	时间
江苏(江苏)																
(场上队员)																
1	宋琛茜									0.0%						01:00:00
2	徐涵舒									0.0%						00:00:00
5	王丹		0/2	1/1	2/2	1/1		4/4	8/10	80.0%	3	2	1			01:00:00
6	凤洋	0/1	0/1	1/3	3/4	1/1			5/10	50.0%		3		1		01:00:00
7	孙姣		2/2						2/2	100%	1	1	1	1		01:00:00
11	于源源				1/1			1/1	2/2	100%						00:53:17
13	黄慧影			0/1					0/1	0.0%		2				00:12:11
15	孙苗苗									0.0%						00:00:00
18	戴小宇	1/3	1/1					0/1	2/5	40.0%		2		1		01:00:00
19	焦雅									0.0%						00:00:00
20	渠文娜									0.0%						00:00:00
21	王铃娜									0.0%						00:00:00
22	彭如玉									0.0%						00:00:00
23	王书慧	1/8		2/3	0/1	1/1	1/3	0/1	5/17	29.4%		2				00:54:29
27	张嘉朔									0.0%						00:00:00
29	陈赛楠									0.0%						00:00:00
	合计	2/12	3/6	4/8	6/8	3/3	1/3	5/7	24/47	51.1%	4	12	2	3		
(守门员)																
1	宋琛茜	8/16	2/5	3/6	1/2	1/2	0/2	1/3	16/36	44.4%						01:00:00
22	彭如玉							1/1	1/1	100%						00:00:00
	合计	8/16	2/5	3/6	1/2	1/2	0/2	2/4	17/37	45.9%						

场上队员 ： 得分/射门　　守门员：救球/射门

全队合计	得分	被救	射失	击柱	封球	合计	%
远射	2	6	3		1	12	16.7%
近射	3	3				6	50.0%
边射	4	3	1			8	50.0%
快攻	6	2				8	75.0%
突破	3					3	100.0%
任意	1	1	1			3	33.3%
七米	5	2				7	71.4%

中国手球协会
CHINESE HANDBALL ASSOCIATION

2019年全国女子手球冠军杯赛

PHMS Pictorial Handball Match Statistics **IHF** Official System

图式比赛技术统计表

手球	半决赛	组别 X	合肥体育中心
女子	轮次 7	场次 23	2019-03-25 16:00

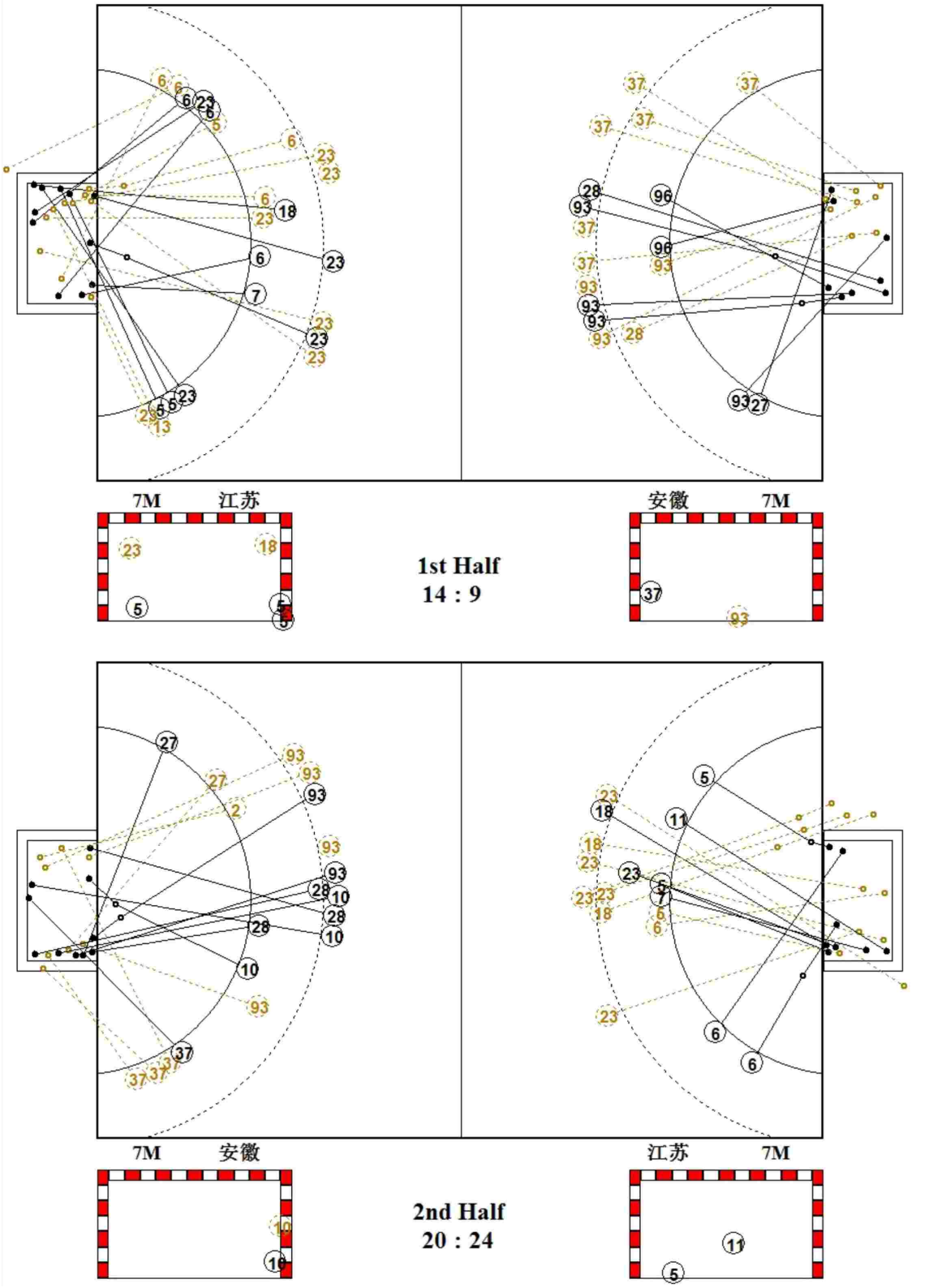

中国手球协会
CHINESE HANDBALL ASSOCIATION

2019年全国女子手球冠军杯赛

PHMS Pictorial Handball Match Statistics **IHF** Official System

图式射门区域统计

手球	半决赛	组别 X	合肥体育中心
女子	轮次 7	场次 23	2019-03-25 16:00

安徽

2 高奇欣

Post - 0 Miss - 0 Block - 0

4 孙明月

Post - 0 Miss - 0 Block - 0

8 徐仕媛

Post - 0 Miss - 0 Block - 0

10 袁玉

	1	
1		
		2

Post - 0 Miss - 0 Block - 0

12 王欣冉

Post - 0 Miss - 0 Block - 0

13 聂晓雪

Post - 0 Miss - 0 Block - 0

17 周婷

Post - 0 Miss - 0 Block - 0

18 蔡雪洁

Post - 0 Miss - 0 Block - 0

19 王选

Post - 0 Miss - 0 Block - 0

25 钟梦

Post - 0 Miss - 0 Block - 0

27 张慧

2		

Post - 0 Miss - 0 Block - 0

28 李晓晴

1		1
1		1

Post - 0 Miss - 0 Block - 0

32 李旭

Post - 0 Miss - 0 Block - 0

37 锁珊珊

	1	
1		

Post - 1 Miss - 0 Block - 1

93 张婷婷

	1	1
		1
2		1

Post - 0 Miss - 0 Block - 2

96 张文慧

1		1

Post - 0 Miss - 0 Block - 0

12 王欣冉

1/1	1/2	3/6
0/1	1/1	2/5
1/7		3/6

19 王选

	1/1	0/1
1/1	0/1	2/2
	0/1	1/5

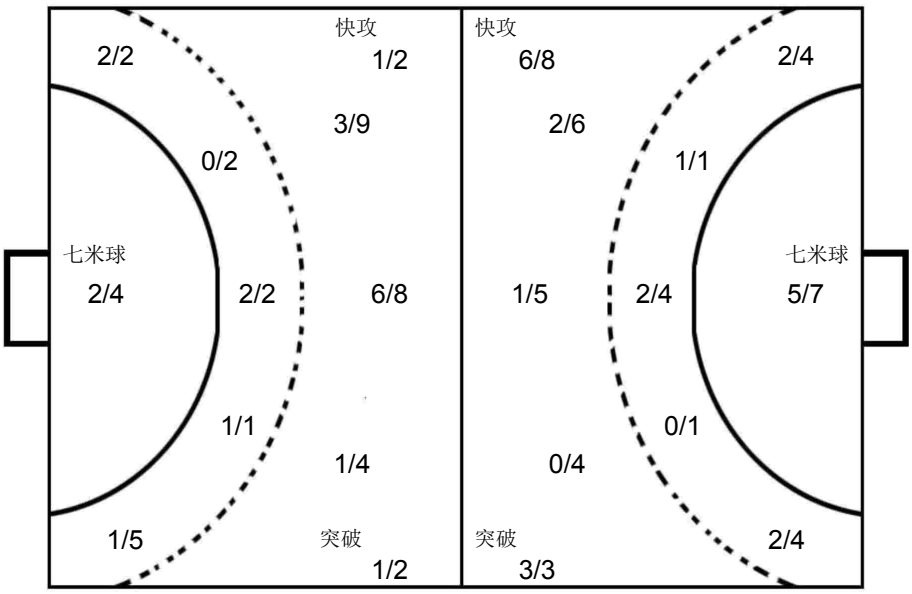

1 宋琛茜

3/4	1/4	2/4
3/5	1/1	1/2
3/9	1/1	1/6

22 彭如玉

		1/1

江苏

1 宋琛茜

Post - 0 Miss - 0 Block - 0

2 徐涵舒

Post - 0 Miss - 0 Block - 0

5 王丹

		2
3		3

Post - 0 Miss - 0 Block - 0

6 凤洋

	1	
1		
2		1

Post - 0 Miss - 1 Block - 0

7 孙姣

		1
1		

Post - 0 Miss - 0 Block - 0

11 于源源

		1
	1	

Post - 0 Miss - 0 Block - 0

13 黄慧影

Post - 0 Miss - 0 Block - 0

15 孙苗苗

Post - 0 Miss - 0 Block - 0

18 戴小宇

		1
		1

Post - 0 Miss - 1 Block - 0

19 焦雅

Post - 0 Miss - 0 Block - 0

20 渠文娜

Post - 0 Miss - 0 Block - 0

21 王铃娜

Post - 0 Miss - 0 Block - 0

22 彭如玉

Post - 0 Miss - 0 Block - 0

23 王书慧

		2
	1	2

Post - 0 Miss - 3 Block - 1

27 张嘉朔

Post - 0 Miss - 0 Block - 0

29 陈赛楠

Post - 0 Miss - 0 Block - 0

中国手球协会
CHINESE HANDBALL ASSOCIATION

2019年全国女子手球冠军杯赛

PHMS Pictorial Handball Match Statistics **IHF** Official System

比赛进程表

手球	半决赛	组别 X	合肥体育中心
女子	轮次 7	场次 23	2019-03-25 16:00

时间	队员		动作	比分	队员		动作
	安徽			上半时			江苏
00:37	37	锁珊珊	左远射 被救	0-0	1	宋琛茜	挡住球
00:49	12	王欣冉	被射入	0-1	23	王书慧	右边射 得分
01:23	93	张婷婷	任意球 得分	1-1	1	宋琛茜	被射入
01:52					6	凤洋	右边射 射失
02:04	93	张婷婷	造7M		5	王丹	使被罚7M球
02:05					5	王丹	警告
02:25	93	张婷婷	7M球 被救		1	宋琛茜	挡住球
02:35	12	王欣冉	被射入	1-2	5	王丹	左边射 得分
03:05	37	锁珊珊	左远射 被救		1	宋琛茜	挡住球
03:21	27	张慧	使被罚7M球		18	戴小宇	造7M
03:24	27	张慧	警告				
03:55	12	王欣冉	挡住球		23	王书慧	7M球 被救
04:16	96	张文慧	接球失误		6	凤洋	抢球
04:53	37	锁珊珊	使被罚7M球		23	王书慧	造7M
04:55	37	锁珊珊	警告				
05:04	12	王欣冉	被射入	1-3	5	王丹	7M球 得分
05:49	96	张文慧	侵区				
05:51	93	张婷婷	助攻				
06:35	27	张慧	封球		23	王书慧	右远射 被封
07:02	93	张婷婷	右远射 得分	2-3	1	宋琛茜	被射入
07:52	12	王欣冉	挡住球		23	王书慧	左边射 被救
08:15	12	王欣冉	挡住球		23	王书慧	左远射 被救
08:17	37	锁珊珊	使被罚7M球		6	凤洋	造7M
08:17			裁判暂停				
08:17	37	锁珊珊	罚出场2分钟				
08:21	12	王欣冉	挡住球		18	戴小宇	7M球 被救
08:23			裁判暂停				
08:56	27	张慧	右边射 得分	3-3	1	宋琛茜	被射入
09:20	12	王欣冉	被射入	3-4	18	戴小宇	近射 得分
09:31	96	张文慧	其它失误				
09:36	12	王欣冉	挡住球		6	凤洋	一传快攻 被救
09:39					5	王丹	助攻
10:16					7	孙姣	警告
10:34			裁判暂停				
10:34					7	孙姣	罚出场2分钟
10:52	93	张婷婷	中远射 得分	4-4	1	宋琛茜	被射入
12:03	12	王欣冉	挡住球		6	凤洋	右远射 被救
12:14	96	张文慧	近射 得分	5-4	1	宋琛茜	被射入
12:17	93	张婷婷	助攻				
12:36	93	张婷婷	警告				
13:25	12	王欣冉	被射入	5-5	23	王书慧	任意球 得分

中国手球协会
CHINESE HANDBALL ASSOCIATION

2019年全国女子手球冠军杯赛

PHMS Pictorial Handball Match Statistics **IHF** Official System

比赛进程表

手球	半决赛	组别 X	合肥体育中心
女子	轮次 7	场次 23	2019-03-25 16:00

时间	队员		动作	比分	队员		动作
	安徽			上半时			江苏
13:55	37	锁珊珊	左边射 被救	5-5	1	宋琛茜	挡住球
14:02	12	王欣冉	被射入	5-6	5	王丹	短传快攻 得分
14:47	27	张慧	传球失误		7	孙姣	断球
14:54	12	王欣冉	挡住球		23	王书慧	短传快攻 被救
15:28					6	凤洋	侵区
15:50	96	张文慧	近射 得分	6-6	1	宋琛茜	被射入
15:52	28	李晓晴	助攻				
16:08	27	张慧	使被罚7M球		5	王丹	造7M
16:08			裁判暂停				
16:08	27	张慧	罚出场2分钟				
16:13	12	王欣冉	被射入	6-7	5	王丹	7M球 得分
16:54	28	李晓晴	右远射 被救		1	宋琛茜	挡住球
17:01	12	王欣冉	被射入	6-8	6	凤洋	短传快攻 得分
17:06			球队暂停				
17:41	28	李晓晴	左远射 得分	7-8	1	宋琛茜	被射入
18:03	96	张文慧	使被罚7M球		18	戴小宇	造7M
18:03			裁判暂停				
18:03	96	张文慧	罚出场2分钟				
18:08	19	王选	被射入	7-9	5	王丹	7M球 得分
19:19	93	张婷婷	其它失误				
19:31	12	王欣冉	被射入	7-10	7	孙姣	近射 得分
19:33					5	王丹	助攻
20:40	93	张婷婷	右远射 被封		23	王书慧	封球
20:45	12	王欣冉	被射入	7-11	6	凤洋	短传快攻 得分
20:45			球队暂停				
21:14	93	张婷婷	右远射 被救		1	宋琛茜	挡住球
21:27	12	王欣冉	挡住球		23	王书慧	右远射 被救
22:03	37	锁珊珊	传球失误		7	孙姣	断球
22:12	12	王欣冉	被射入	7-12	6	凤洋	一传快攻 得分
22:15					7	孙姣	助攻
22:58	96	张文慧	接球失误				
23:17			裁判暂停				
23:40					13	黄慧影	接球失误
23:50	93	张婷婷	短传快攻 得分	8-12	1	宋琛茜	被射入
24:27							球队暂停
24:37	19	王选	被射入	8-13	23	王书慧	左远射 得分
24:49	37	锁珊珊	中远射 被救		1	宋琛茜	挡住球
24:56					6	凤洋	快攻 侵区
25:32	37	锁珊珊	左远射 被救		1	宋琛茜	挡住球
25:49	19	王选	挡住球		5	王丹	近射 被救
26:01	19	王选	被射入	8-14	23	王书慧	左边射 得分

中国手球协会
CHINESE HANDBALL ASSOCIATION

2019年全国女子手球冠军杯赛

PHMS Pictorial Handball Match Statistics **IHF** Official System

比赛进程表

手球	半决赛	组别 X	合肥体育中心
女子	轮次 7	场次 23	2019-03-25 16:00

时间	队员		动作	比分	队员		动作
	安徽			上半时			江苏
26:32	10	袁玉	接球失误	8-14			
27:13	19	王选	挡住球		6	凤洋	右边射 被救
27:47	10	袁玉	四步				
28:22	19	王选	挡住球		13	黄慧影	左边射 被救
28:48	2	高奇欣	断球		23	王书慧	传球失误
28:53	93	张婷婷	短传快攻 被救		1	宋琛茜	挡住球
29:24	19	王选	挡住球		23	王书慧	任意球 被救
29:40	37	锁珊珊	中远射 被封		7	孙姣	封球
30:00	2	高奇欣	造7M		7	孙姣	使被罚7M球
30:00	37	锁珊珊	7M球 得分	9-14	1	宋琛茜	被射入

中国手球协会
CHINESE HANDBALL ASSOCIATION

2019年全国女子手球冠军杯赛

PHMS Pictorial Handball Match Statistics **IHF** Official System

比赛进程表

手球 女子 | 半决赛 轮次 7 | 组别 X 场次 23 | 合肥体育中心 2019-03-25 16:00

时间	队员		动作	比分	队员		动作
	安徽			下半时			江苏
01:22				9-14	23	王书慧	任意球 射失
02:22	27	张慧	右边射 得分	10-14	1	宋琛茜	被射入
02:54					18	戴小宇	传球失误
03:20	37	锁珊珊	左边射 击柱				
03:34					5	王丹	快攻 侵区
04:24	10	袁玉	接球失误				
04:49					23	王书慧	中远射 射失
05:17	27	张慧	近射 被救		1	宋琛茜	挡住球
05:19	93	张婷婷	助攻				
05:25	19	王选	被射入	10-15	5	王丹	短传快攻 得分
05:56	37	锁珊珊	左边射 被救		1	宋琛茜	挡住球
06:07	19	王选	挡住球		5	王丹	近射 被救
06:41					5	王丹	传球失误
07:28	93	张婷婷	突破 被救		1	宋琛茜	挡住球
07:51	28	李晓晴	近射 得分	11-15	1	宋琛茜	被射入
07:54	93	张婷婷	助攻				
07:59	2	高奇欣	使被罚7M球		5	王丹	快攻 造7M
07:59			裁判暂停				
07:59	2	高奇欣	罚出场2分钟				
08:05	19	王选	被射入	11-16	11	于源源	7M球 得分
09:16	93	张婷婷	任意球 得分	12-16	1	宋琛茜	被射入
10:01	19	王选	被射入	12-17	18	戴小宇	左远射 得分
10:30	10	袁玉	中远射 得分	13-17	1	宋琛茜	被射入
11:02	19	王选	被射入	13-18	6	凤洋	右边射 得分
11:32	28	李晓晴	中远射 得分	14-18	1	宋琛茜	被射入
12:16	12	王欣冉	被射入	14-19	7	孙姣	近射 得分
12:18					5	王丹	助攻
13:03	93	张婷婷	造7M		6	凤洋	使被罚7M球
13:29	10	袁玉	7M球 得分	15-19	1	宋琛茜	被射入
13:50	10	袁玉	使被罚7M球		23	王书慧	造7M
14:08	12	王欣冉	被射入	15-20	5	王丹	7M球 得分
14:37	10	袁玉	突破 得分	16-20	1	宋琛茜	被射入
15:14	12	王欣冉	挡住球		23	王书慧	右远射 被救
15:25	93	张婷婷	传球失误				
15:58			裁判暂停				
15:58	96	张文慧	罚出场2分钟				
16:09					18	戴小宇	中远射 射失
17:36	93	张婷婷	右远射 被封		7	孙姣	封球
17:45	12	王欣冉	被射入	16-21	11	于源源	短传快攻 得分
18:22	93	张婷婷	右远射 得分	17-21	1	宋琛茜	被射入
19:02	12	王欣冉	挡住球		18	戴小宇	左远射 被救

中国手球协会
CHINESE HANDBALL ASSOCIATION

2019年全国女子手球冠军杯赛

PHMS Pictorial Handball Match Statistics **IHF** Official System

比赛进程表

手球	半决赛	组别 X	合肥体育中心
女子	轮次 7	场次 23	2019-03-25 16:00

时间		队员	动作	比分		队员	动作
		安徽		下半时			江苏
19:31	96	张文慧	接球失误	17-21	6	凤洋	抢球
19:41					13	黄慧影	快攻 运球失误
20:34			裁判暂停				
20:34					6	凤洋	罚出场2分钟
21:24	37	锁珊珊	左边射 得分	18-21	1	宋琛茜	被射入
21:27	10	袁玉	助攻				
21:39							球队暂停
21:55					23	王书慧	四步
22:03	12	王欣冉	快攻 传球失误				
22:42	12	王欣冉	被射入	18-22	23	王书慧	突破 得分
23:25	93	张婷婷	传球失误				
24:16	37	锁珊珊	断球		18	戴小宇	传球失误
25:16	10	袁玉	中远射 得分	19-22	1	宋琛茜	被射入
26:07			裁判暂停				
26:15					6	凤洋	侵区
26:36	2	高奇欣	造7M		18	戴小宇	使被罚7M球
26:36			裁判暂停				
26:36					18	戴小宇	罚出场2分钟
26:36	10	袁玉	7M球 被救		22	彭如玉	挡住球
26:59	12	王欣冉	挡住球		23	王书慧	中远射 被救
27:03					23	王书慧	中远射 射失
27:09	28	李晓晴	中远射 得分	20-22	1	宋琛茜	被射入
27:56	12	王欣冉	挡住球		6	凤洋	近射 被救
27:58					7	孙姣	侵区
28:11			球队暂停				
28:24	2	高奇欣	近射 被救		1	宋琛茜	挡住球
28:27	93	张婷婷	助攻				
28:33	93	张婷婷	右远射 被救		1	宋琛茜	挡住球
28:53	12	王欣冉	被射入	20-23	5	王丹	突破 得分
29:07	37	锁珊珊	左边射 被救		1	宋琛茜	挡住球
29:48	12	王欣冉	被射入	20-24	6	凤洋	突破 得分
30:00	93	张婷婷	右远射 被救		1	宋琛茜	挡住球

中国手球协会
CHINESE HANDBALL ASSOCIATION

2019年全国女子手球冠军杯赛

女子 全国杯赛

半决赛

PHMS Pictorial Handball Match Statistics — **IHF** Official System

Team A	Team B	Match Number
A 上海	B 山东	24

Playeed in	in the hall	on	at	Spectators
安徽合肥	合肥体育中心	2019-03-25	17:30 hours	

Half-time(30')	A	B	End of playing time	A	B	1st extra time	A	B	2nd extra time	A	B	After penalty throws	A	B
	16	12		23	23		26	25						

Number of 7 m	A	Team time-out 1	2	3	Full name of players and officials	Team time-out 1	2	3	B	Number of 7 m
	4/7	17:20	43:21	58:12		12:53	50:04	59:49	2/3	

No.	Team A	G	W	2'	D	DR	No.	Team B	G	W	2'	D	DR
1	丛蓉						1	路畅					
3	江馨彤			1			3	侯秀萍	6	1			
5	王嘉怡	4		1			6	于千千					
7	居晔	1	1	1			9	周钰婷	7	1	1		
9	武娜娜	3					11	吕青纹	4				
10	包纪仪	3					12	石萍					
11	孙梦颖						16	宋俊蓉					
12	郑冯						17	高梦洁					
13	徐娟	2					18	刘婵	2				
15	庄徐蕊	2	1				19	姜伟珊	1				
17	杨鋆	4					21	穆庆丛	4				
20	张萍萍						23	徐悦			1		
22	胡晓莹						33	王彩琳	1		1		
23	都好	1											
25	徐安琪												
28	杨奚琦	6											
B	金锺顺（主教练）		1				B	马海湧（主教练）					
C	郭威						C	王莎莎					
D	祝君						D	徐强					
F	孙宇翔						E	王日东					

A	Signatures of responsables for the teams (Off.A)	B
TP	Remarks of referees / HF Official	TP

			Signatures	
Referees	刘禹 (CHN)	许翔 (CHN)		
T.D.	许宜扬 (CHN)	柴业宏 (CHN)		
CHA Off.				

Note:Number of 7m Throws Awarded to Team A and B,Goals (G),Warnings (W),Suspensions (2'),Direct Disqualiflcation (D),Disqualiflcation With Report (DR)and Team Penalty (TP).

Table Officials: 谷瑶 王漪 Statisticians: 李双 王玮

中国手球协会
CHINESE HANDBALL ASSOCIATION

2019年全国女子手球冠军杯赛

PHMS Pictorial Handball Match Statistics — **IHF** Official System

竞赛技术统计

手球	半决赛	组别 X	合肥体育中心
女子	轮次 7	场次 24	2019-03-25 17:30

Referees: 刘禹 (CHN) / 许翔 (CHN)

Teams: 上海(上海) VS 山东(山东)

Result: 26:25(16:12)

上海		远射	近射	边射	快攻	突破	任意球	7m球	合计	%	助攻	失误	警告	2'	D+DR
主教练： 金锺顺															
1	丛蓉														
3	江馨彤	0/1							0/1	0.0				1	
5	王嘉怡	1/4				1/1		2/2	4/7	57.1	2	2		1	
7	居晔			0/1	1/1				1/2	50.0			1	1	
9	武娜娜	1/1	1/1	1/1					3/3	100	1				
10	包纪仪		2/3		1/1				3/4	75.0		1			
11	孙梦颖							0/1	0/1	0.0					
12	郑冯														
13	徐娟	1/3						1/2	2/5	40.0		1			
15	庄徐蕊	1/1	0/1		1/1				2/3	66.7			1		
17	杨鋆	4/7			0/1				4/8	50.0	2	1			
20	张萍萍														
22	胡晓莹														
23	都好	0/1	1/3						1/4	25.0					
25	徐安琪														
28	杨奚琦	3/7	1/1			1/1		1/2	6/11	54.5		1			
运动员 合计		11/25	5/9	1/2	3/4	2/2		4/7	26/49	53.1	5	6	2	3	
12	郑冯	3/7	4/13	0/1	2/4	1/3	0/1	1/2	11/31	35.5					
22	胡晓莹	1/2	0/2			0/1		0/1	1/6	16.7					
守门员 合计		4/9	4/15	0/1	2/4	1/4	0/1	1/3	12/37	32.4					

山东		远射	近射	边射	快攻	突破	任意球	7m球	合计	%	助攻	失误	警告	2'	D+DR
主教练： 马海湧															
1	路畅														
3	侯秀萍	3/4	3/3						6/7	85.7		3	1		
6	于千千														
9	周钰婷	1/3	1/2		1/1	1/1	1/3	2/3	7/13	53.8		7	1	1	
11	吕青纹	1/1	1/2	1/2	1/2				4/7	57.1					
12	石萍														
16	宋俊蓉														
17	高梦洁														
18	刘婵	0/1			0/1	2/2			2/4	50.0					
19	姜伟珊		1/1						1/1	100					
21	穆庆丛		4/4			0/1			4/5	80.0					
23	徐悦											1		1	
33	王彩琳	0/1	1/4						1/5	20.0	2	1		1	
运动员 合计		5/10	11/16	1/2	2/4	3/4	1/3	2/3	25/42	59.5	2	12	2	3	
1	路畅	4/11	4/8	1/2	1/2	0/2		3/6	13/31	41.9					
16	宋俊蓉	0/4	0/1		0/2			0/1	0/8	0.0					
守门员 合计		4/15	4/9	1/2	1/4	0/2		3/7	13/39	33.3					

上海	比赛进程				山东
	1st Half				
17 杨鋆	1	01:42	0		
	1	03:55	1	3	侯秀萍
28 杨奚琦	2	04:25	1		
28 杨奚琦	3	07:17	1		
28 杨奚琦	4	08:36	1		
	4	08:49	2	3	侯秀萍
28 杨奚琦	5	09:32	2		
	5	10:05	3	19	姜伟珊
7 居晔	6	10:30	3		
10 包纪仪	7	12:46	3		
	7	13:18	4	11	吕青纹
	7	14:53	5	18	刘婵
28 杨奚琦	8	15:06	5		
	8	15:59	6	9	周钰婷
	8	16:56	7	9	周钰婷
13 徐娟	9	18:53	7		
	9	19:30	8	9	周钰婷
	9	20:23	9	9	周钰婷
28 杨奚琦	10	20:57	9		
	10	21:38	10	18	刘婵
13 徐娟	11	22:24	10		
15 庄徐蕊	12	23:35	10		
17 杨鋆	13	24:47	10		
17 杨鋆	14	25:31	10		
15 庄徐蕊	15	27:23	10		
	15	27:57	11	3	侯秀萍
23 都好	16	28:31	11		
	16	29:30	12	3	侯秀萍
	2nd Half				
	16	00:49	13	21	穆庆丛
5 王嘉怡	17	01:41	13		
	17	02:40	14	9	周钰婷
	17	03:43	15	3	侯秀萍
	17	05:02	16	11	吕青纹
	17	06:34	17	3	侯秀萍
	17	11:13	18	21	穆庆丛
	17	12:49	19	9	周钰婷
10 包纪仪	18	13:46	19		
	18	16:16	20	9	周钰婷
5 王嘉怡	19	16:49	20		
9 武娜娜	20	17:31	20		
5 王嘉怡	21	19:28	20		
9 武娜娜	22	22:39	20		
	22	23:12	21	21	穆庆丛
	22	26:04	22	21	穆庆丛
	22	27:59	23	11	吕青纹
5 王嘉怡	23	29:42	23		
	Ext. 1-1				
	23	00:27	24	11	吕青纹
9 武娜娜	24	00:59	24		
17 杨鋆	25	04:30	24		
	Ext. 1-2				
10 包纪仪	26	03:06	24		
	26	03:22	25	33	王彩琳

场上队员： 得分 / 射门　　守门员： 救球 / 射门

D	取消资格	DR	取消资格＋报告

中国手球协会
CHINESE HANDBALL ASSOCIATION

2019年全国女子手球冠军杯赛

PHMS Pictorial Handball Match Statistics **IHF** Official System

个人/全队技术统计表

手球 女子 | 半决赛 轮次 7 | 组别 X 场次 24 | 合肥体育中心 2019-03-25 17:30

号码	姓名	远射	近射	边射	快攻	突破	任意	七米	合计	%	助攻	失误	警告	2'	取消	时间
上海(上海)																
(场上队员)																
1	丛蓉									0.0%						00:00:00
3	江馨彤	0/1							0/1	0.0%				1		00:41:32
5	王嘉怡	1/4				1/1		2/2	4/7	57.1%	2	2		1		00:45:31
7	居晔			0/1	1/1				1/2	50.0%			1	1		00:34:56
9	武娜娜	1/1	1/1	1/1					3/3	100%	1					00:25:20
10	包纪仪		2/3		1/1				3/4	75.0%		1				01:09:47
11	孙梦颖							0/1	0/1	0.0%						00:00:09
12	郑冯									0.0%						00:55:03
13	徐娟	1/3						1/2	2/5	40.0%		1				00:29:14
15	庄徐蕊	1/1	0/1		1/1				2/3	66.7%			1			00:34:57
17	杨鋆	4/7			0/1				4/8	50.0%	2	1				00:53:54
20	张萍萍									0.0%						00:00:00
22	胡晓莹									0.0%						00:14:57
23	都好	0/1	1/3						1/4	25.0%						00:16:03
25	徐安琪									0.0%						00:13:14
28	杨奚琦	3/7	1/1			1/1		1/2	6/11	54.5%		1				00:52:13
	合计	11/25	5/9	1/2	3/4	2/2		4/7	26/49	53.1%	5	6	2	3		
(守门员)																
12	郑冯	3/7	4/13	0/1	2/4	1/3	0/1	1/2	11/31	35.5%						00:55:03
22	胡晓莹	1/2	0/2			0/1		0/1	1/6	16.7%						00:14:57
	合计	4/9	4/15	0/1	2/4	1/4	0/1	1/3	12/37	32.4%						

场上队员 ： 得分/射门　　守门员：救球/射门

全队合计	得分	被救	射失	击柱	封球	合计	%
远射	11	4	5	3	2	25	44.0%
近射	5	4				9	55.6%
边射	1	1				2	50.0%
快攻	3	1				4	75.0%
突破	2					2	100.0%
任意							0.0%
七米	4	3				7	57.1%

中国手球协会
CHINESE HANDBALL ASSOCIATION

2019年全国女子手球冠军杯赛

PHMS Pictorial Handball Match Statistics **IHF** Official System

个人/全队技术统计表

手球 女子 | 半决赛 轮次 7 | 组别 X 场次 24 | 合肥体育中心 2019-03-25 17:30

号码	姓名	远射	近射	边射	快攻	突破	任意	七米	合计	%	助攻	失误	警告	2'	取消	时间
山东(山东)																
(场上队员)																
1	路畅									0.0%						00:59:23
3	侯秀萍	3/4	3/3						6/7	85.7%		3	1			01:05:27
6	于千千									0.0%						00:00:00
9	周钰婷	1/3	1/2		1/1	1/1	1/3	2/3	7/13	53.8%		7	1	1		01:10:00
11	吕青纹	1/1	1/2	1/2	1/2				4/7	57.1%						00:50:07
12	石萍									0.0%						00:00:00
16	宋俊蓉									0.0%						00:10:37
17	高梦洁									0.0%						00:00:00
18	刘婵	0/1			0/1	2/2			2/4	50.0%						01:10:00
19	姜伟珊		1/1						1/1	100%						00:33:55
21	穆庆丛		4/4			0/1			4/5	80.0%						00:32:35
23	徐悦									0.0%		1		1		00:36:22
33	王彩琳	0/1	1/4						1/5	20.0%	2	1		1		01:00:17
	合计	5/10	11/16	1/2	2/4	3/4	1/3	2/3	25/42	59.5%	2	12	2	3		
(守门员)																
1	路畅	4/11	4/8	1/2	1/2	0/2		3/6	13/31	41.9%						00:59:23
16	宋俊蓉	0/4	0/1		0/2			0/1	0/8	0.0%						00:10:37
	合计	4/15	4/9	1/2	1/4	0/2		3/7	13/39	33.3%						

场上队员 ： 得分/射门　　守门员：救球/射门

全队合计	得分	被救	射失	击柱	封球	合计	%
远射	5	4		1		10	50.0%
近射	11	4		1		16	68.8%
边射	1			1		2	50.0%
快攻	2	2				4	50.0%
突破	3	1				4	75.0%
任意	1		1	1		3	33.3%
七米	2	1				3	66.7%

中国手球协会
CHINESE HANDBALL ASSOCIATION

2019年全国女子手球冠军杯赛

PHMS Pictorial Handball Match Statistics **IHF** Official System

图式比赛技术统计表

手球	半决赛	组别 X	合肥体育中心
女子	轮次 7	场次 24	2019-03-25 17:30

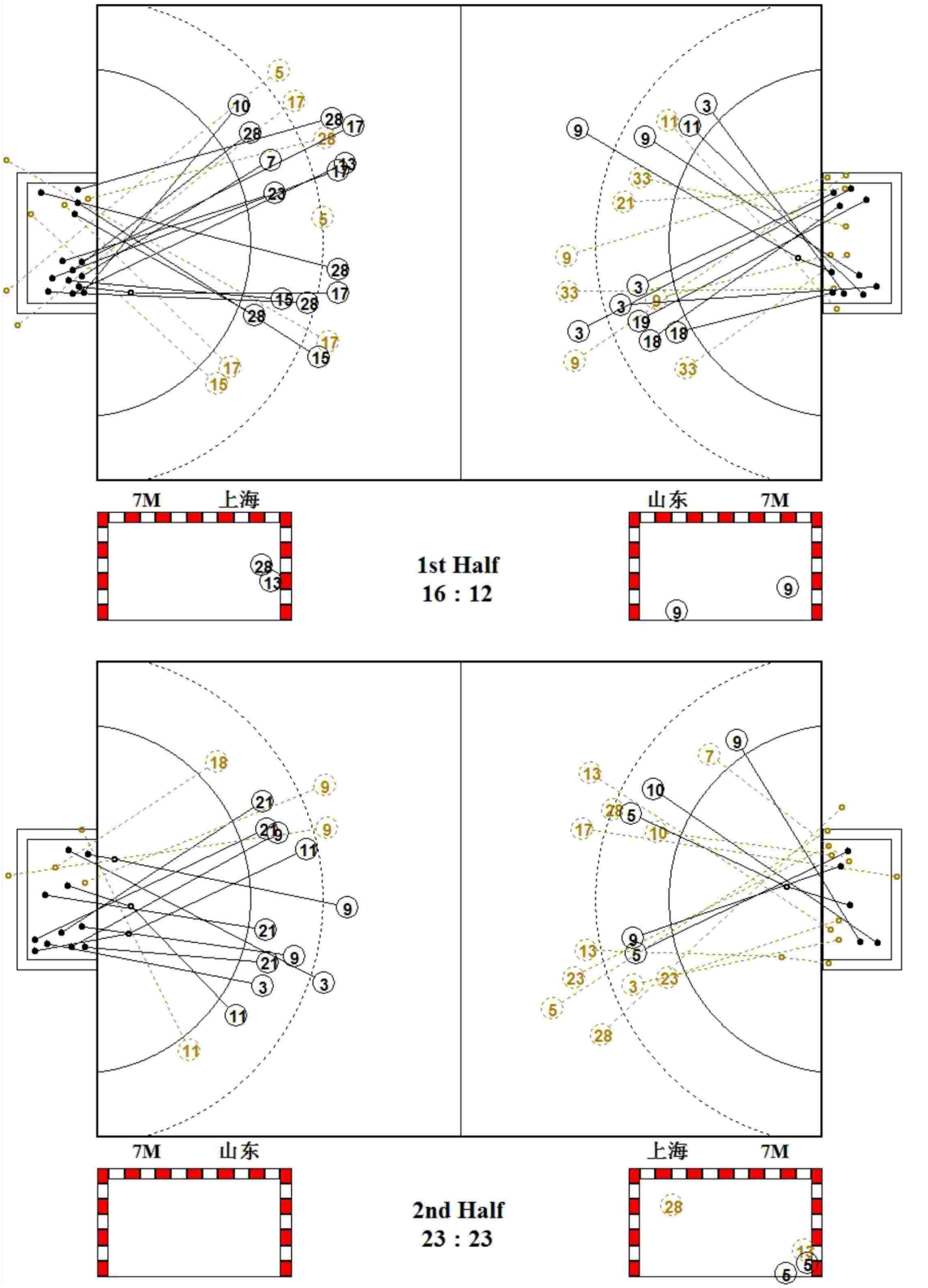

中国手球协会
CHINESE HANDBALL ASSOCIATION

2019年全国女子手球冠军杯赛

PICTORIAL MATCH STATISTICS

HANDBALL 女子	半决赛 ROUND 7	GROUP X MATCH 24	合肥体育中心 2019-03-25 17:30

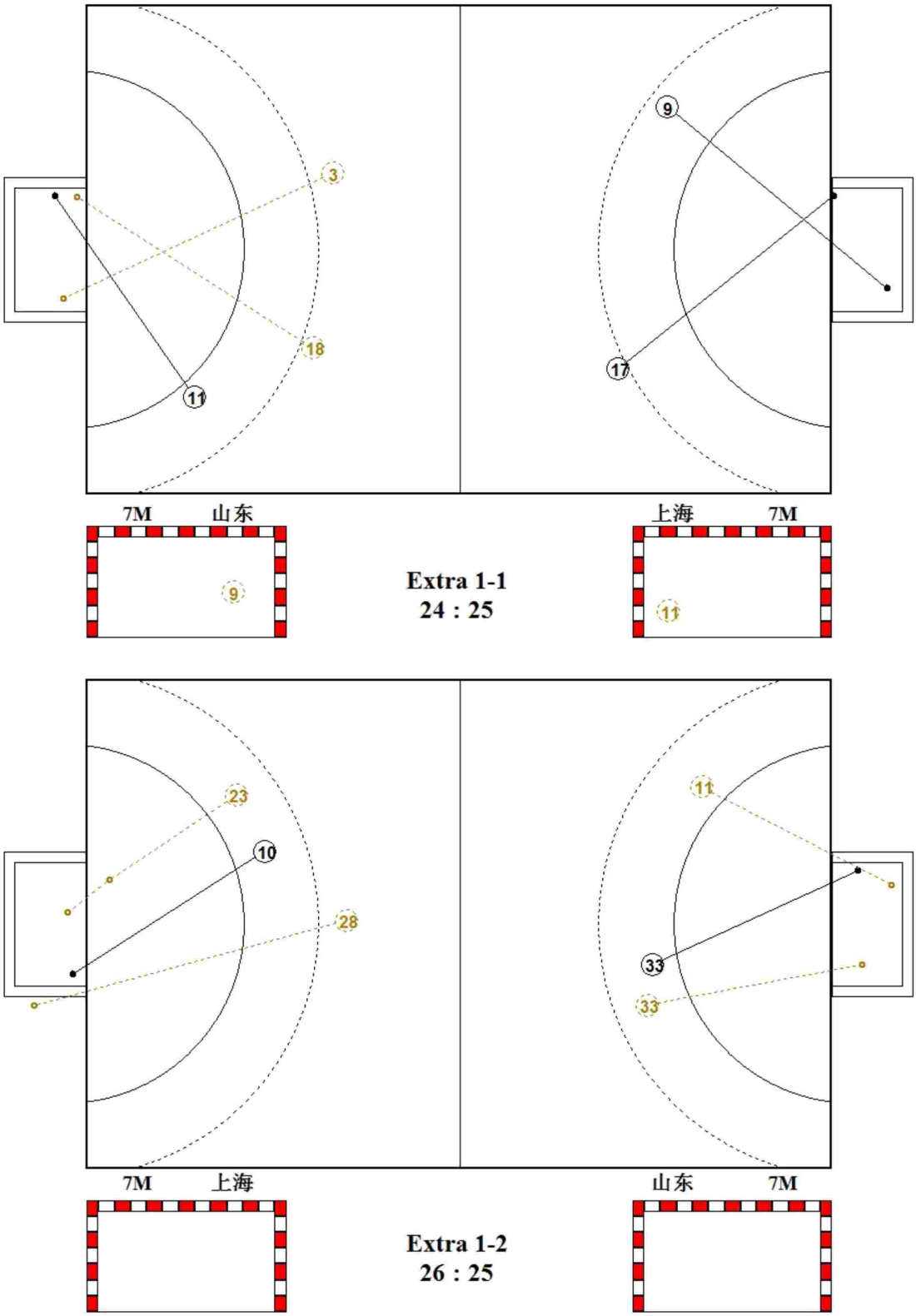

中国手球协会
CHINESE HANDBALL ASSOCIATION

2019年全国女子手球冠军杯赛

PHMS Pictorial Handball Match Statistics **IHF** Official System

图式射门区域统计

手球	半决赛	组别 X	合肥体育中心
女子	轮次 7	场次 24	2019-03-25 17:30

上海

1 丛蓉

Post - 0 Miss - 0 Block - 0

3 江馨彤

Post - 0 Miss - 0 Block - 0

5 王嘉怡

1	1	
		2

Post - 1 Miss - 1 Block - 1

7 居晔

1		

Post - 0 Miss - 0 Block - 0

9 武娜娜

		1
		1
1		

Post - 0 Miss - 0 Block - 0

10 包纪仪

		1
2		

Post - 0 Miss - 0 Block - 0

11 孙梦颖

Post - 0 Miss - 0 Block - 0

12 郑冯

Post - 0 Miss - 0 Block - 0

13 徐娟

1		1

Post - 1 Miss - 0 Block - 0

15 庄徐蕊

1		
		1

Post - 0 Miss - 0 Block - 0

17 杨崟

1		
2	1	

Post - 1 Miss - 2 Block - 0

20 张萍萍

Post - 0 Miss - 0 Block - 0

22 胡晓莹

Post - 0 Miss - 0 Block - 0

23 都好

	1	

Post - 0 Miss - 0 Block - 0

25 徐安琪

Post - 0 Miss - 0 Block - 0

28 杨奚琦

1		1
1		1
		2

Post - 0 Miss - 2 Block - 1

12 郑冯

1/2		0/1
1/6	2/3	3/7
1/5	1/1	2/6

22 胡晓莹

0/2	0/1	
		0/1
0/1	1/1	

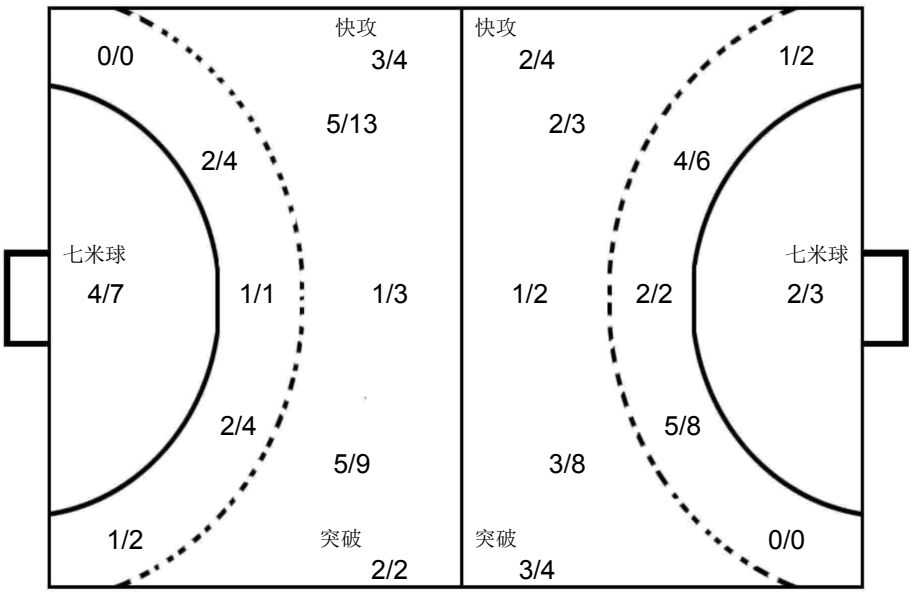

1 路畅

1/2		1/3
1/4	0/2	1/3
3/7	1/1	5/9

16 宋俊蓉

		0/1
0/2		0/1
0/2	0/1	0/1

山东

1 路畅

Post - 0 Miss - 0 Block - 0

3 侯秀萍

1		1
1		1
1		1

Post - 0 Miss - 0 Block - 0

6 于千千

Post - 0 Miss - 0 Block - 0

9 周钰婷

1		2
2		2

Post - 2 Miss - 1 Block - 0

11 吕青纹

1		
	1	2

Post - 2 Miss - 0 Block - 0

12 石萍

Post - 0 Miss - 0 Block - 0

16 宋俊蓉

Post - 0 Miss - 0 Block - 0

17 高梦洁

Post - 0 Miss - 0 Block - 0

18 刘婵

1		1

Post - 0 Miss - 0 Block - 0

19 姜伟珊

1		

Post - 0 Miss - 0 Block - 0

21 穆庆丛

1	1	
1		
1		

Post - 0 Miss - 0 Block - 0

23 徐悦

Post - 0 Miss - 0 Block - 0

33 王彩琳

1		

Post - 0 Miss - 0 Block - 0

中国手球协会
CHINESE HANDBALL ASSOCIATION

2019年全国女子手球冠军杯赛

PHMS Pictorial Handball Match Statistics **IHF** Official System

比赛进程表

手球	半决赛	组别 X	合肥体育中心
女子	轮次 7	场次 24	2019-03-25 17:30

时间	队员		动作	比分	队员		动作
	上海			上半时			山东
00:35				0-0	9	周钰婷	四步
01:15					9	周钰婷	警告
01:42	17	杨崟	左远射 得分	1-0	1	路畅	被射入
01:53	12	郑冯	挡住球		33	王彩琳	近射 被救
03:29	17	杨崟	左远射 射失				
03:55	12	郑冯	被射入	1-1	3	侯秀萍	近射 得分
04:25	28	杨奚琦	突破 得分	2-1	1	路畅	被射入
04:27					19	姜伟珊	顶贴 失误
04:37	10	包纪仪	断球		9	周钰婷	传球失误
04:43	17	杨崟	短传快攻 被救		1	路畅	挡住球
05:40	12	郑冯	挡住球		33	王彩琳	右远射 被救
07:17	28	杨奚琦	右远射 得分	3-1	1	路畅	被射入
07:58	5	王嘉怡	造犯规		9	周钰婷	进攻犯规
08:36	28	杨奚琦	左远射 得分	4-1	1	路畅	被射入
08:49	12	郑冯	被射入	4-2	3	侯秀萍	近射 得分
09:02	10	包纪仪	漏防 失误				
09:27	3	江馨彤	造7M		9	周钰婷	使被罚7M球
09:31			裁判暂停				
09:32	28	杨奚琦	7M球 得分	5-2	16	宋俊蓉	被射入
10:05	12	郑冯	被射入	5-3	19	姜伟珊	近射 得分
10:15	17	杨崟	右远射 射失				
10:22	12	郑冯	挡住球		9	周钰婷	近射 被救
10:30	7	居晔	短传快攻 得分	6-3	16	宋俊蓉	被射入
10:42	28	杨奚琦	造犯规		3	侯秀萍	进攻犯规
11:22	5	王嘉怡	右远射 射失				
12:09	15	庄徐蕊	断球		23	徐悦	传球失误
12:46	10	包纪仪	近射 得分	7-3	16	宋俊蓉	被射入
12:53							球队暂停
13:18	12	郑冯	被射入	7-4	11	吕青纹	近射 得分
14:05	17	杨崟	进攻犯规		33	王彩琳	造犯规
14:48			裁判暂停				
14:53	12	郑冯	被射入	7-5	18	刘婵	突破 得分
14:55	7	居晔	顶贴 失误				
15:06	28	杨奚琦	中远射 得分	8-5	16	宋俊蓉	被射入
15:41	7	居晔	使被罚7M球		21	穆庆丛	造7M
15:43	7	居晔	警告				
15:46					33	王彩琳	助攻
15:59	12	郑冯	被射入	8-6	9	周钰婷	7M球 得分
16:47	28	杨奚琦	右远射 被救		1	路畅	挡住球
16:56	12	郑冯	被射入	8-7	9	周钰婷	左远射 得分
17:20			球队暂停				

中国手球协会
CHINESE HANDBALL ASSOCIATION

2019年全国女子手球冠军杯赛

PHMS Pictorial Handball Match Statistics **IHF** Official System

比赛进程表

手球	半决赛	组别 X	合肥体育中心
女子	轮次 7	场次 24	2019-03-25 17:30

时间	队员		动作	比分	队员		动作
	上海			上半时		山东	
18:35	5	王嘉怡	造7M	8-7	3	侯秀萍	使被罚7M球
18:36					3	侯秀萍	警告
18:53	13	徐娟	7M球 得分	9-7	1	路畅	被射入
19:20	15	庄徐蕊	使被罚7M球		21	穆庆丛	造7M
19:21	15	庄徐蕊	警告				
19:27			裁判暂停				
19:30	22	胡晓莹	被射入	9-8	9	周钰婷	7M球 得分
20:13	15	庄徐蕊	近射 被救		1	路畅	挡住球
20:23	12	郑冯	被射入	9-9	9	周钰婷	短传快攻 得分
20:57	28	杨奚琦	近射 得分	10-9	1	路畅	被射入
21:38	12	郑冯	被射入	10-10	18	刘婵	突破 得分
21:40	15	庄徐蕊	顶贴 失误				
22:24	13	徐娟	右远射 得分	11-10	1	路畅	被射入
22:50	12	郑冯	挡住球		21	穆庆丛	突破 被救
22:51	3	江馨彤	顶贴 失误				
23:28					9	周钰婷	右远射 击柱
23:35	15	庄徐蕊	短传快攻 得分	12-10	16	宋俊蓉	被射入
24:18			裁判暂停				
24:23					9	周钰婷	任意球 击柱
24:47	17	杨崟	右远射 得分	13-10	16	宋俊蓉	被射入
24:58	12	郑冯	挡住球		33	王彩琳	近射 被救
25:31	17	杨崟	右远射 得分	14-10	16	宋俊蓉	被射入
26:14					11	吕青纹	近射 击柱
27:23	15	庄徐蕊	左远射 得分	15-10	16	宋俊蓉	被射入
27:57	12	郑冯	被射入	15-11	3	侯秀萍	右远射 得分
27:59					33	王彩琳	助攻
28:31	23	都好	近射 得分	16-11	1	路畅	被射入
28:33	17	杨崟	助攻				
29:30	12	郑冯	被射入	16-12	3	侯秀萍	右远射 得分
29:56	5	王嘉怡	中远射 被封		9	周钰婷	封球

中国手球协会
CHINESE HANDBALL ASSOCIATION

2019年全国女子手球冠军杯赛

PHMS Pictorial Handball Match Statistics **IHF** Official System

比赛进程表

手球	半决赛	组别 X	合肥体育中心
女子	轮次 7	场次 24	2019-03-25 17:30

时间	队员		动作	比分	队员		动作
	上海			下半时		山东	
00:39	23	都好	近射 被救	16-12	1	路畅	挡住球
00:41	5	王嘉怡	助攻				
00:49	12	郑冯	被射入	16-13	21	穆庆丛	近射 得分
01:41	5	王嘉怡	突破 得分	17-13	1	路畅	被射入
01:42					21	穆庆丛	顶贴 失误
02:40	12	郑冯	被射入	17-14	9	周钰婷	近射 得分
03:15	23	都好	右远射 被救		1	路畅	挡住球
03:43	12	郑冯	被射入	17-15	3	侯秀萍	近射 得分
03:46	17	杨崟	移动 失误				
04:21	5	王嘉怡	造7M		3	侯秀萍	使被罚7M球
04:54	28	杨奚琦	7M球 被救		1	路畅	挡住球
05:02	12	郑冯	被射入	17-16	11	吕青纹	短传快攻 得分
05:47	10	包纪仪	近射 被救		1	路畅	挡住球
05:50	3	江馨彤	右远射 被救		1	路畅	挡住球
06:34	12	郑冯	被射入	17-17	3	侯秀萍	左远射 得分
07:46	5	王嘉怡	右远射 击柱				
08:08			裁判暂停				
08:08	3	江馨彤	罚出场2分钟				
08:22	5	王嘉怡	造犯规		9	周钰婷	进攻犯规
08:58	7	居晔	左边射 被救		1	路畅	挡住球
09:08	12	郑冯	挡住球		18	刘婵	短传快攻 被救
10:09			裁判暂停				
10:21	28	杨奚琦	左远射 被封		23	徐悦	封球
10:43	7	居晔	造7M		33	王彩琳	使被罚7M球
10:45			裁判暂停				
10:45					33	王彩琳	罚出场2分钟
10:45	13	徐娟	7M球 被救		1	路畅	挡住球
11:13	12	郑冯	被射入	17-18	21	穆庆丛	近射 得分
11:37	17	杨崟	左远射 击柱				
12:49	12	郑冯	被射入	17-19	9	周钰婷	任意球 得分
13:21			球队暂停				
13:21	B	金锺顺	警告				
13:46	10	包纪仪	近射 得分	18-19	1	路畅	被射入
13:47	5	王嘉怡	助攻				
14:29					9	周钰婷	任意球 射失
15:30	28	杨奚琦	右远射 射失				
16:16	22	胡晓莹	被射入	18-20	9	周钰婷	突破 得分
16:18	7	居晔	顶贴 失误				
16:49	5	王嘉怡	左远射 得分	19-20	1	路畅	被射入
16:51	17	杨崟	助攻				
17:21					11	吕青纹	左边射 击柱

中国手球协会
CHINESE HANDBALL ASSOCIATION

2019年全国女子手球冠军杯赛

PHMS Pictorial Handball Match Statistics **IHF** Official System

比赛进程表

手球	半决赛	组别 X	合肥体育中心
女子	轮次 7	场次 24	2019-03-25 17:30

时间	队员		动作	比分	队员		动作
	上海			下半时			山东
17:31	9	武娜娜	左边射 得分	20-20	1	路畅	被射入
19:27	17	杨崟	造7M		9	周钰婷	使被罚7M球
19:28			裁判暂停				
19:28					9	周钰婷	罚出场2分钟
19:28	5	王嘉怡	7M球 得分	21-20	1	路畅	被射入
20:04							球队暂停
20:54					3	侯秀萍	传球失误
21:32	10	包纪仪	传球失误		11	吕青纹	断球
22:04	22	胡晓莹	挡住球		9	周钰婷	右远射 被救
22:39	9	武娜娜	近射 得分	22-20	1	路畅	被射入
23:12	22	胡晓莹	被射入	22-21	21	穆庆丛	近射 得分
23:51	28	杨奚琦	传球失误				
24:40					9	周钰婷	四步
25:37	13	徐娟	左远射 被救		1	路畅	挡住球
26:04	22	胡晓莹	被射入	22-22	21	穆庆丛	近射 得分
26:36			裁判暂停				
26:36					23	徐悦	罚出场2分钟
26:54	5	王嘉怡	侵区				
27:59	22	胡晓莹	被射入	22-23	11	吕青纹	右远射 得分
28:12			球队暂停				
28:23	13	徐娟	右远射 击柱				
29:00	5	王嘉怡	造失误		33	王彩琳	运球失误
29:16	7	居晔	造7M		3	侯秀萍	使被罚7M球
29:42	5	王嘉怡	7M球 得分	23-23	1	路畅	被射入
29:49							球队暂停
29:59	10	包纪仪	造犯规		3	侯秀萍	进攻犯规

中国手球协会
CHINESE HANDBALL ASSOCIATION

2019年全国女子手球冠军杯赛

PHMS Pictorial Handball Match Statistics **IHF** Official System

比赛进程表

手球	半决赛	组别 X	合肥体育中心
女子	轮次 7	场次 24	2019-03-25 17:30

时间	队员		动作	比分	队员		动作
	上海			决胜期 1-1			山东
00:27	12	郑冯	被射入	23-24	11	吕青纹	左边射 得分
00:59	9	武娜娜	左远射 得分	24-24	1	路畅	被射入
01:27			裁判暂停				
01:27	5	王嘉怡	罚出场2分钟				
01:53			裁判暂停				
02:14	12	郑冯	挡住球		18	刘婵	左远射 被救
03:10	13	徐娟	造7M		23	徐悦	使被罚7M球
03:14			裁判暂停				
03:18	11	孙梦颖	7M球 被救		1	路畅	挡住球
03:32	12	郑冯	挡住球		3	侯秀萍	右远射 被救
04:30	17	杨鉴	右远射 得分	25-24	1	路畅	被射入
04:53	7	居晔	使被罚7M球		21	穆庆丛	造7M
05:00	12	郑冯	挡住球		9	周钰婷	7M球 被救

中国手球协会
CHINESE HANDBALL ASSOCIATION

2019年全国女子手球冠军杯赛

PHMS Pictorial Handball Match Statistics **IHF** Official System

比赛进程表

手球	半决赛	组别 X	合肥体育中心
女子	轮次 7	场次 24	2019-03-25 17:30

时间	队员		动作	比分	队员		动作
	上海			决胜期 1-2			山东
00:32	13	徐娟	四步	25-24			
01:30	17	杨崟	断球		9	周钰婷	传球失误
02:21	28	杨奚琦	中远射 射失				
03:01	9	武娜娜	断球		9	周钰婷	传球失误
03:06	10	包纪仪	一传快攻 得分	26-24	1	路畅	被射入
03:07	9	武娜娜	助攻				
03:15			裁判暂停				
03:15	7	居晔	罚出场2分钟				
03:22	12	郑冯	被射入	26-25	33	王彩琳	近射 得分
04:11	5	王嘉怡	进攻犯规		23	徐悦	造犯规
04:21	12	郑冯	挡住球		11	吕青纹	短传快攻 被救
04:55	23	都好	近射 被救		1	路畅	挡住球
05:00	12	郑冯	挡住球		33	王彩琳	近射 被救

中国手球协会
CHINESE HANDBALL ASSOCIATION

2019年全国女子手球冠军杯赛

女子 全国杯赛

7-8名

PHMS Pictorial Handball Match Statistics — **IHF** Official System

Team A	Team B	Match Number
A 陕西	B 北京	25

Playeed in	in the hall	on	at	Spectators
安徽合肥	合肥体育中心	2019-03-27	09:30 hours	

Half-time(30')	A	B	End of playing time	A	B	1st extra time	A	B	2nd extra time	A	B	After penalty throws	A	B
	7	15		25	29									

Number of 7 m	A	Team time-out 1	2	3	Full name of players and officials	Team time-out 1	2	3	B	Number of 7 m
	2/3	17:06	46:59			22:25	38:19	53:31	1/1	

No.	Team A	G	W	2'	D	DR	No.	Team B	G	W	2'	D	DR
1	陈颖						1	王雨晗					
4	练素琪	3					2	陈丹					
5	高媛媛	7					3	季小桐					
6	刘杰						5	宋建军	1				
9	万晓雅						6	侯鑫淼	3	1			
11	李袁梦						9	石梓薇	5		1		
12	胡雨诺						10	陈丽婷					
13	高静	4					11	纪婉	5				
17	周俞晨						13	杨政赢	6	1			
20	梁蓉	2		1			20	田媛	2	1			
21	谢明月						21	郝泽荣	5		1		
24	吴静雯	2	1				23	闫美珠					
25	马洁						24	李华	2				
26	顾蕾	1					27	曹芳鸣					
27	吴美琪	6					37	靳爽					
28	李秋淇												
A	金鸿						A	宋刚					
B	尹泰一（主教练）						B	黄承（主教练）					
C	陈志伟						C	李翼					
							D	刘文永					

A	Signatures of responsables for the teams (Off.A)	B
TP	Remarks of referees / HF Official	TP

			Signatures	
Referees	宋优悠（CHN）	林洁（CHN）		
T.D.	柴业宏（CHN）	龙佩莉（CHN）		
CHA Off.				

Note:Number of 7m Throws Awarded to Team A and B,Goals (G),Warnings (W),Suspensions (2'),Direct Disqualiflcation (D),Disqualiflcation With Report (DR)and Team Penalty (TP).

Table Officials: 冯雨生 刘晓辉 Statisticians: 王玮 王梓衡

中国手球协会
CHINESE HANDBALL ASSOCIATION

2019年全国女子手球冠军杯赛

PHMS Pictorial Handball Match Statistics — **IHF** Official System

竞赛技术统计

手球	7-8名	组别 X	合肥体育中心
女子	轮次 8	场次 25	2019-03-27 09:30

Referees: 宋优悠 (CHN) / 林洁 (CHN)

Teams: 陕西(陕西) VS 北京(北京)

Result: 25:29(7:15)

陕西		远射	近射	边射	快攻	突破	任意球	7m球	合计	%	助攻	失误	警告	2'	D+DR
主教练：	尹泰一														
1	陈颖														
4	练素琪			2/2	1/1				3/3	100					
5	高媛媛	4/12	0/1		3/4				7/17	41.2					
6	刘杰	0/3			0/1				0/4	0.0	1				
9	万晓雅														
11	李袁梦														
12	胡雨诺											1			
13	高静	1/1	1/1	1/2	0/1	1/1			4/6	66.7					
17	周俞晨							0/1	0/1	0.0		3			
20	梁蓉		1/1		1/1				2/2	100				1	
21	谢明月			0/1					0/1	0.0		1			
24	吴静雯	1/2				0/1	1/1		2/4	50.0		4	1		
25	马洁														
26	顾蕾	0/1	1/1						1/2	50.0	1	2			
27	吴美琪	1/4	1/2		2/2			2/2	6/10	60.0	1	5			
28	李秋淇														
运动员	合计	7/23	4/6	3/5	7/10	1/2	1/1	2/3	25/50	50.0	3	16	1	1	
1	陈颖	0/2	1/6			1/3			2/11	18.2					
12	胡雨诺	5/13	2/10	1/2	0/1	1/2	1/1	0/1	10/30	33.3		1			
守门员	合计	5/15	3/16	1/2	0/1	2/5	1/1	0/1	12/41	29.3		1			

北京		远射	近射	边射	快攻	突破	任意球	7m球	合计	%	助攻	失误	警告	2'	D+DR
主教练：	黄承														
1	王雨晗														
2	陈丹														
3	季小桐														
5	宋建军	0/1				0/1		1/1	1/3	33.3		6			
6	侯鑫淼		3/4	0/1					3/5	60.0		1	1		
9	石梓薇	3/7	0/1			2/3			5/11	45.5	4	1		1	
10	陈丽婷										1				
11	纪婉	0/1	3/4	1/1	0/1	1/1			5/8	62.5		1			
13	杨政赢	5/9	1/1				0/1		6/11	54.5		2	1		
20	田媛		1/1		1/1				2/2	100		1	1		
21	郝泽荣	2/2	3/5						5/7	71.4	1	1		1	
23	闫美珠														
24	李华		2/2						2/2	100		1			
27	曹芳鸣														
37	靳爽														
运动员	合计	10/20	13/18	1/2	1/2	3/5	0/1	1/1	29/49	59.2	6	14	3	2	
1	王雨晗	5/11	2/6	1/4	3/7	0/1	0/1	1/3	12/33	36.4					
37	靳爽	0/1			0/3				0/4	0.0					
守门员	合计	5/12	2/6	1/4	3/10	0/1	0/1	1/3	12/37	32.4					

陕西	比赛进程			北京
	1st Half			
27 吴美琪	1	01:21	0	
	1	02:04	1	9 石梓薇
5 高媛媛	2	02:42	1	
	2	03:11	2	21 郝泽荣
	2	05:06	3	9 石梓薇
	2	06:37	4	9 石梓薇
26 顾蕾	3	07:58	4	
5 高媛媛	4	09:02	4	
	4	10:05	5	21 郝泽荣
	4	10:46	6	20 田媛
	4	13:10	7	11 纪婉
24 吴静雯	5	13:36	7	
	5	14:09	8	13 杨政赢
	5	17:58	9	11 纪婉
	5	20:18	10	6 侯鑫淼
24 吴静雯	6	20:56	10	
	6	24:54	11	6 侯鑫淼
	6	25:32	12	13 杨政赢
	6	26:45	13	5 宋建军
13 高静	7	27:14	13	
	7	28:23	14	21 郝泽荣
	7	29:45	15	6 侯鑫淼
	2nd Half			
27 吴美琪	8	01:44	15	
	8	04:24	16	13 杨政赢
	8	08:38	17	9 石梓薇
4 练素琪	9	08:50	17	
	9	09:31	18	24 李华
20 梁蓉	10	09:57	18	
	10	10:12	19	13 杨政赢
27 吴美琪	11	10:37	19	
	11	11:50	20	20 田媛
13 高静	12	12:09	20	
5 高媛媛	13	13:48	20	
	13	14:51	21	13 杨政赢
13 高静	14	15:09	21	
13 高静	15	16:01	21	
	15	16:18	22	21 郝泽荣
	15	17:56	23	24 李华
	15	18:34	24	13 杨政赢
4 练素琪	16	18:59	24	
	16	19:41	25	11 纪婉
5 高媛媛	17	20:16	25	
5 高媛媛	18	20:52	25	
	18	21:19	26	9 石梓薇
27 吴美琪	19	21:38	26	
20 梁蓉	20	22:13	26	
5 高媛媛	21	22:42	26	
	21	24:53	27	11 纪婉
27 吴美琪	22	25:24	27	
	22	26:10	28	21 郝泽荣
27 吴美琪	23	26:46	28	
4 练素琪	24	27:17	28	
5 高媛媛	25	28:24	28	
	25	29:51	29	11 纪婉

场上队员： 得分 / 射门　　守门员： 救球 / 射门

D	取消资格	DR	取消资格＋报告

中国手球协会
CHINESE HANDBALL ASSOCIATION

2019年全国女子手球冠军杯赛

PHMS Pictorial Handball Match Statistics **IHF** Official System

个人/全队技术统计表

手球 女子 | 7-8名 轮次 8 | 组别 X 场次 25 | 合肥体育中心 2019-03-27 09:30

号码	姓名	远射	近射	边射	快攻	突破	任意	七米	合计	%	助攻	失误	警告	2'	取消	时间
陕西(陕西)																
(场上队员)																
1	陈颖									0.0%						00:18:55
4	练素琪			2/2	1/1				3/3	100%						01:00:00
5	高媛媛	4/12	0/1		3/4				7/17	41.2%						00:42:07
6	刘杰	0/3			0/1				0/4	0.0%	1					00:20:54
9	万晓雅									0.0%						00:00:00
11	李袁梦									0.0%						00:04:15
12	胡雨诺									0.0%		1				00:41:05
13	高静	1/1	1/1	1/2	0/1	1/1			4/6	66.7%						00:53:15
17	周俞晨							0/1	0/1	0.0%		3				00:19:15
20	梁蓉		1/1		1/1				2/2	100%				1		01:00:00
21	谢明月			0/1					0/1	0.0%		1				00:06:44
24	吴静雯	1/2				0/1	1/1		2/4	50.0%		4	1			00:13:32
25	马洁									0.0%						00:00:00
26	顾蕾	0/1	1/1						1/2	50.0%	1	2				00:39:05
27	吴美琪	1/4	1/2		2/2			2/2	6/10	60.0%	1	5				00:40:42
28	李秋淇									0.0%						00:00:00
	合计	7/23	4/6	3/5	7/10	1/2	1/1	2/3	25/50	50.0%	3	16	1	1		
(守门员)																
1	陈颖	0/2	1/6			1/3			2/11	18.2%						00:18:55
12	胡雨诺	5/13	2/10	1/2	0/1	1/2	1/1	0/1	10/30	33.3%		1				00:41:05
	合计	5/15	3/16	1/2	0/1	2/5	1/1	0/1	12/41	29.3%		1				

场上队员 ： 得分/射门　　守门员：救球/射门

全队合计	得分	被救	射失	击柱	封球	合计	%
远射	7	5	3	2	6	23	30.4%
近射	4	2				6	66.7%
边射	3	1		1		5	60.0%
快攻	7	3				10	70.0%
突破	1			1		2	50.0%
任意	1					1	100.0%
七米	2	1				3	66.7%

中国手球协会
CHINESE HANDBALL ASSOCIATION

2019年全国女子手球冠军杯赛

PHMS Pictorial Handball Match Statistics **IHF** Official System

个人/全队技术统计表

手球 女子 | 7-8名 轮次 8 | 组别 X 场次 25 | 合肥体育中心 2019-03-27 09:30

号码	姓名	远射	近射	边射	快攻	突破	任意	七米	合计	%	助攻	失误	警告	2'	取消	时间
北京(北京)																
(场上队员)																
1	王雨晗									0.0%						00:56:49
2	陈丹									0.0%						00:00:00
3	季小桐									0.0%						00:00:00
5	宋建军	0/1				0/1		1/1	1/3	33.3%		6				00:30:45
6	侯鑫淼		3/4	0/1					3/5	60.0%		1	1			00:35:26
9	石梓薇	3/7	0/1			2/3			5/11	45.5%	4	1		1		01:00:00
10	陈丽婷									0.0%	1					00:13:54
11	纪婉	0/1	3/4	1/1	0/1	1/1			5/8	62.5%		1				00:46:05
13	杨政赢	5/9	1/1				0/1		6/11	54.5%		2	1			00:57:11
20	田媛		1/1		1/1				2/2	100%		1	1			00:31:45
21	郝泽荣	2/2	3/5						5/7	71.4%	1	1		1		00:56:06
23	闫美珠									0.0%						00:00:00
24	李华		2/2						2/2	100%		1				00:28:28
27	曹芳鸣									0.0%						00:00:00
37	靳爽									0.0%						00:03:11
	合计	10/20	13/18	1/2	1/2	3/5	0/1	1/1	29/49	59.2%	6	14	3	2		
(守门员)																
1	王雨晗	5/11	2/6	1/4	3/7	0/1	0/1	1/3	12/33	36.4%						00:56:49
37	靳爽	0/1			0/3				0/4	0.0%						00:03:11
	合计	5/12	2/6	1/4	3/10	0/1	0/1	1/3	12/37	32.4%						

场上队员 ： 得分/射门　　守门员：救球/射门

全队合计	得分	被救	射失	击柱	封球	合计	%
远射	10	5	3	1	1	20	50.0%
近射	13	3		2		18	72.2%
边射	1	1				2	50.0%
快攻	1			1		2	50.0%
突破	3	2				5	60.0%
任意		1				1	0.0%
七米	1					1	100.0%

中国手球协会
CHINESE HANDBALL ASSOCIATION

2019年全国女子手球冠军杯赛

PHMS Pictorial Handball Match Statistics **IHF** Official System

图式比赛技术统计表

手球	7-8名	组别 X	合肥体育中心
女子	轮次 8	场次 25	2019-03-27 09:30

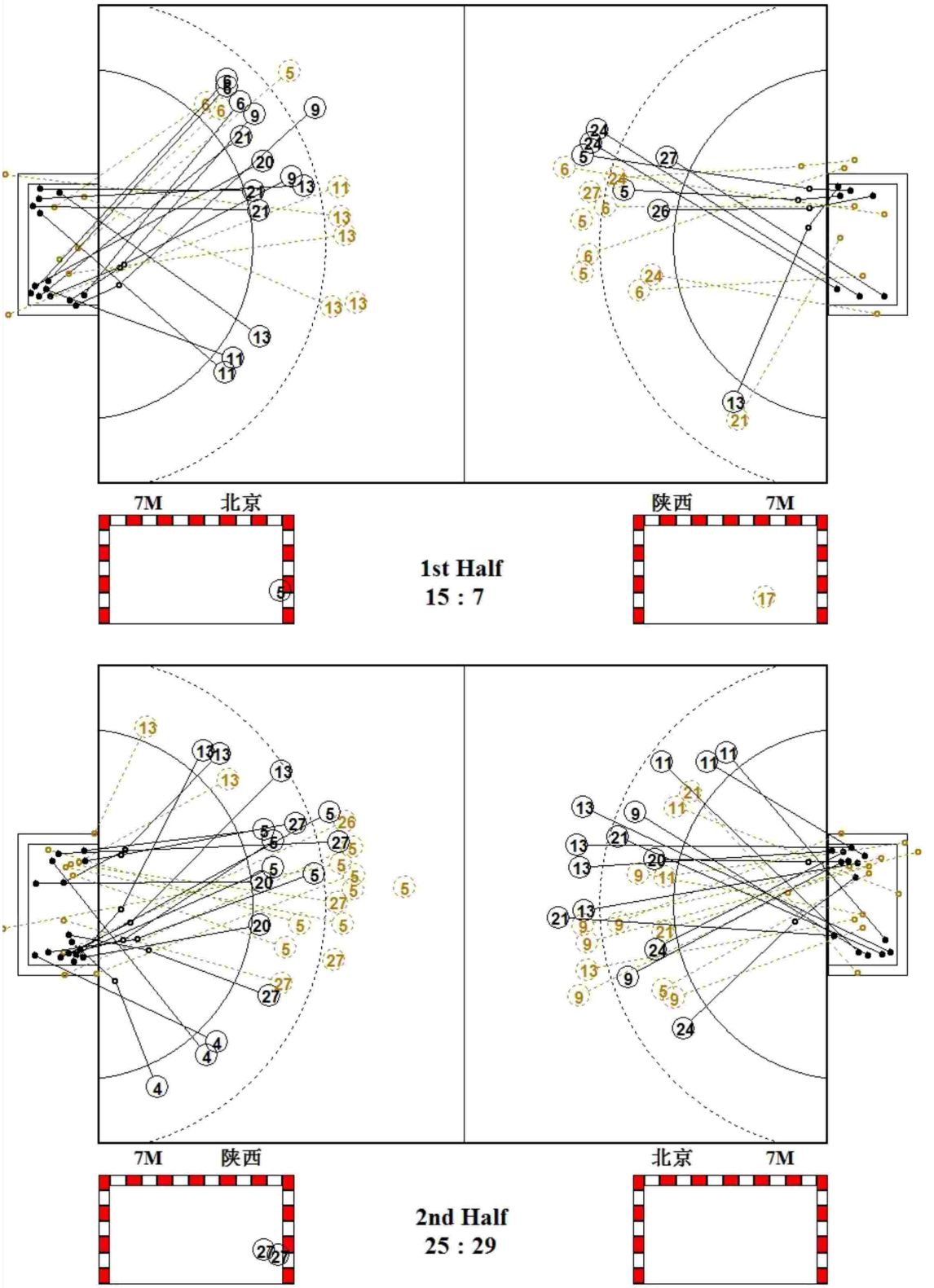

中国手球协会
CHINESE HANDBALL ASSOCIATION

2019年全国女子手球冠军杯赛

PHMS Pictorial Handball Match Statistics **IHF** Official System

图式射门区域统计

手球	7-8名	组别 X	合肥体育中心
女子	轮次 8	场次 25	2019-03-27 09:30

陕西

1 陈颖

Post - 0 Miss - 0 Block - 0

4 练素琪

1		1
1		

Post - 0 Miss - 0 Block - 0

5 高媛媛

1		
2		
3		1

Post - 2 Miss - 1 Block - 4

6 刘杰

Post - 0 Miss - 1 Block - 0

9 万晓雅

Post - 0 Miss - 0 Block - 0

11 李袁梦

Post - 0 Miss - 0 Block - 0

12 胡雨诺

Post - 0 Miss - 0 Block - 0

13 高静

2		1
1		

Post - 1 Miss - 0 Block - 0

17 周俞晨

Post - 0 Miss - 0 Block - 0

20 梁蓉

	1	
1		

Post - 0 Miss - 0 Block - 0

21 谢明月

Post - 0 Miss - 0 Block - 0

24 吴静雯

		1
		1

Post - 1 Miss - 1 Block - 0

25 马洁

Post - 0 Miss - 0 Block - 0

26 顾蕾

1		

Post - 0 Miss - 0 Block - 0

27 吴美琪

		1
1		3
		1

Post - 0 Miss - 0 Block - 2

28 李秋淇

Post - 0 Miss - 0 Block - 0

1 陈颖

0/2		0/2
0/1	2/2	0/2
0/1		0/1

12 胡雨诺

1/5		0/5
3/7	1/1	2/4
1/6	1/1	1/1

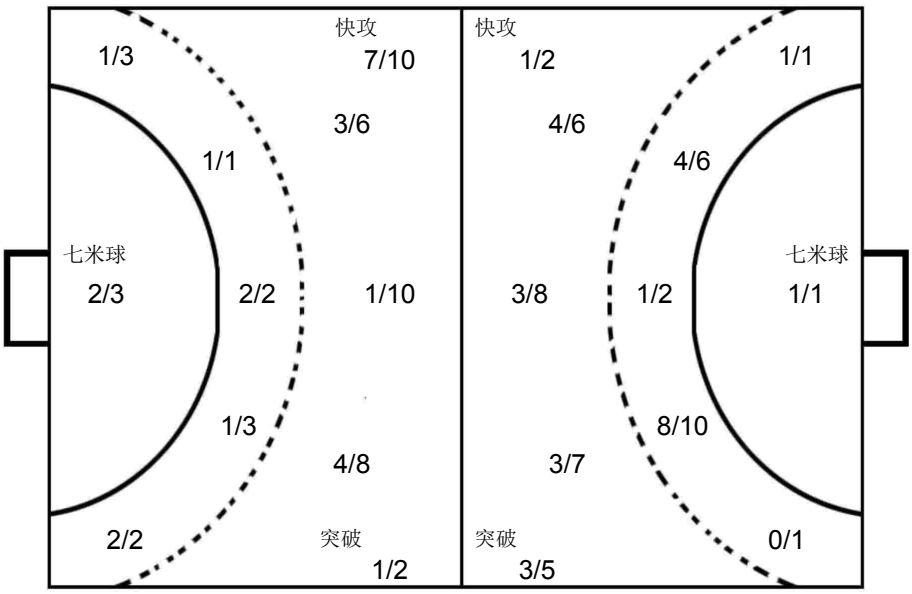

1 王雨晗

1/4		1/3
2/7	1/1	4/8
0/4	2/2	1/4

37 靳爽

	0/1	
0/1		0/1
0/1		

北京

1 王雨晗

Post - 0 Miss - 0 Block - 0

2 陈丹

Post - 0 Miss - 0 Block - 0

3 季小桐

Post - 0 Miss - 0 Block - 0

5 宋建军

		1

Post - 0 Miss - 0 Block - 0

6 侯鑫淼

2		
1		

Post - 0 Miss - 0 Block - 0

9 石梓薇

1		
1		1
2		

Post - 1 Miss - 1 Block - 0

10 陈丽婷

Post - 0 Miss - 0 Block - 0

11 纪婉

1		2
1		1

Post - 2 Miss - 1 Block - 0

13 杨政赢

		2
2		1
1		

Post - 0 Miss - 1 Block - 1

20 田媛

1		
1		

Post - 0 Miss - 0 Block - 0

21 郝泽荣

1		3
		1

Post - 1 Miss - 0 Block - 0

23 闫美珠

Post - 0 Miss - 0 Block - 0

24 李华

1		
1		

Post - 0 Miss - 0 Block - 0

27 曹芳鸣

Post - 0 Miss - 0 Block - 0

37 靳爽

Post - 0 Miss - 0 Block - 0

中国手球协会
CHINESE HANDBALL ASSOCIATION

2019年全国女子手球冠军杯赛

女子 全国杯赛

5-6名

PHMS Pictorial Handball Match Statistics — **IHF** Official System

Team A	Team B	Match Number
A 广东	B 辽宁	26

Playeed in	in the hall	on	at	Spectators
安徽合肥	合肥体育中心	2019-03-27	13:00 hours	

Half-time(30')	A	B	End of playing time	A	B	1st extra time	A	B	2nd extra time	A	B	After penalty throws	A	B
	20	11		37	26									

Number of 7 m	A	Team time-out 1	2	3	Full name of players and officials	Team time-out 1	2	3	B	Number of 7 m
	7/7	29:21	43:09			09:21	20:01		7/7	

No.	Team A	G	W	2'	D	DR	No.	Team B	G	W	2'	D	DR
2	唐悦	7					1	于薇诗					
3	陈硕	3	1				6	史晶晶	7		1		
4	崔云莉						9	姚梦园					
6	戴丹妮	3					10	史雨欣		1	1		
7	王戈						11	朱海云	4	1			
8	李诗棋	8					16	曹莹					
10	李朴						20	孙弘玲	3	1			
13	杨慧	1					21	王艺璇	8				
15	周亚茹						23	陶萃					
16	董雪	1	1	1			27	王丹					
19	韦娜娜	10					33	尤婉莹	4				
21	刘诗彤						37	吕秋雪			1		
22	范春燕												
26	杨丽丽												
33	马琳	4		1									
A	刘文光						A	张瑜					
B	黄炳春（主教练）						B	陈宏瑞（主教练）					
C	李玉玲						C	罗帅					
E	梁河龙						D	桂海旭					

A	Signatures of responsables for the teams (Off.A)	B
TP	Remarks of referees / HF Official	TP

Signatures

Referees	严璐（CHN）	王亚光（CHN）		
T.D.	龙佩莉（CHN）	曹宏俊（CHN）		
CHA Off.				

Note:Number of 7m Throws Awarded to Team A and B,Goals (G),Warnings (W),Suspensions (2'),Direct Disqualiflcation (D),Disqualiflcation With Report (DR)and Team Penalty (TP).

Table Officials: 吴佳 赵琦 Statisticians: 王梓衡 王玮

中国手球协会
CHINESE HANDBALL ASSOCIATION

2019年全国女子手球冠军杯赛

PHMS Pictorial Handball Match Statistics — **IHF** Official System

竞赛技术统计

手球	5-6名	组别 X	合肥体育中心
女子	轮次 8	场次 26	2019-03-27 13:00

Referees: 严璐 (CHN) / 王亚光 (CHN)

Teams: 广东(广东) VS 辽宁(辽宁)

Result: 37:26(20:11)

广东		远射	近射	边射	快攻	突破	任意球	7m球	合计	%	助攻	失误	警告	2'	D+DR
主教练：	黄炳春														
2	唐悦	0/1			3/3			4/4	7/8	87.5		3			
3	陈硕	1/5						2/2	3/7	42.9	1	3	1		
4	崔云莉														
6	戴丹妮		1/1	1/1	1/1				3/3	100	2	1			
7	王戈														
8	李诗棋	0/1	2/3	2/2	3/3	1/1			8/10	80.0		2			
10	李朴														
13	杨慧			0/1	1/1				1/2	50.0		1			
15	周亚茹														
16	董雪		1/1	0/1					1/2	50.0		1	1	1	
19	韦娜娜	2/4	6/6		2/2				10/12	83.3	1	2			
21	刘诗彤														
22	范春燕											2			
26	杨丽丽														
33	马琳	2/3				1/1	0/1	1/1	4/6	66.7				1	
运动员	合计	5/14	10/11	3/5	10/10	2/2	0/1	7/7	37/50	74.0	4	15	2	2	
22	范春燕	2/5	2/5	2/5	3/8	0/1	2/2	0/4	11/30	36.7		2			
26	杨丽丽	2/6						0/3	2/9	22.2					
守门员	合计	4/11	2/5	2/5	3/8	0/1	2/2	0/7	13/39	33.3		2			

辽宁		远射	近射	边射	快攻	突破	任意球	7m球	合计	%	助攻	失误	警告	2'	D+DR
主教练：	陈宏瑞														
1	于薇诗														
6	史晶晶	2/2	2/2		2/2	1/1			7/7	100		4		1	
9	姚梦园				0/1				0/1	0.0					
10	史雨欣		0/1						0/1	0.0	1	2	1	1	
11	朱海云	3/7	1/1				0/1		4/9	44.4	2	3	1		
16	曹莹											1			
20	孙弘玲			1/1	1/3		0/2	1/1	3/7	42.9	1	1	1		
21	王艺璇			1/4	1/1			6/6	8/11	72.7		1			
23	陶萃														
27	王丹											1			
33	尤婉莹	2/2	0/1	1/2	1/3				4/8	50.0	1	4			
37	吕秋雪											1		1	
运动员	合计	7/11	3/5	3/7	5/10	1/1	0/3	7/7	26/44	59.1	5	18	3	3	
1	于薇诗	3/4		0/2	0/4	0/1	1/1	0/2	4/14	28.6					
27	王丹	5/9	0/10	0/1	0/6	0/1		0/5	5/32	15.6		1			
守门员	合计	8/13	0/10	0/3	0/10	0/2	1/1	0/7	9/46	19.6		1			

广东		比赛进程		辽宁		
		1st Half				
	0	00:32	1	6	史晶晶	
	0	03:15	2	21	王艺璇	
19	韦娜娜	1	04:16	2		
2	唐悦	2	04:55	2		
	2	06:01	3	11	朱海云	
2	唐悦	3	06:37	3		
	3	07:06	4	33	尤婉莹	
	3	08:31	5	21	王艺璇	
8	李诗棋	4	09:01	5		
8	李诗棋	5	09:20	5		
	5	09:51	6	11	朱海云	
6	戴丹妮	6	10:45	6		
2	唐悦	7	12:37	6		
19	韦娜娜	8	13:59	6		
	8	14:35	7	21	王艺璇	
2	唐悦	9	15:37	7		
33	马琳	10	18:06	7		
	10	19:25	8	6	史晶晶	
33	马琳	11	19:50	8		
8	李诗棋	12	20:01	8		
8	李诗棋	13	20:37	8		
19	韦娜娜	14	22:34	8		
2	唐悦	15	23:05	8		
19	韦娜娜	16	23:52	8		
	16	24:46	9	20	孙弘玲	
2	唐悦	17	25:51	9		
19	韦娜娜	18	27:11	9		
19	韦娜娜	19	27:47	9		
	19	28:09	10	6	史晶晶	
8	李诗棋	20	28:24	10		
	20	28:39	11	33	尤婉莹	
		2nd Half				
8	李诗棋	21	00:59	11		
	21	01:10	12	11	朱海云	
	21	01:43	13	21	王艺璇	
6	戴丹妮	22	04:02	13		
	22	04:38	14	33	尤婉莹	
3	陈硕	23	04:49	14		
	23	05:23	15	6	史晶晶	
	23	06:05	16	21	王艺璇	
2	唐悦	24	07:28	16		
	24	07:40	17	6	史晶晶	
	24	09:06	18	21	王艺璇	
33	马琳	25	09:40	18		
	25	09:50	19	20	孙弘玲	
6	戴丹妮	26	10:53	19		
	26	11:04	20	21	王艺璇	
19	韦娜娜	27	11:35	20		
19	韦娜娜	28	13:35	20		
	28	13:45	21	20	孙弘玲	
3	陈硕	29	14:20	21		
3	陈硕	30	15:41	21		
16	董雪	31	19:04	21		
	31	20:33	22	21	王艺璇	
19	韦娜娜	32	21:26	22		
	32	21:37	23	6	史晶晶	
8	李诗棋	33	22:36	23		
	33	23:01	24	33	尤婉莹	
8	李诗棋	34	25:33	24		
	34	26:45	25	6	史晶晶	
19	韦娜娜	35	27:54	25		
13	杨慧	36	28:25	25		
	36	28:57	26	11	朱海云	
33	马琳	37	29:50	26		

场上队员： 得分 / 射门　　守门员： 救球 / 射门

D	取消资格	DR	取消资格＋报告

中国手球协会
CHINESE HANDBALL ASSOCIATION

2019年全国女子手球冠军杯赛

PHMS Pictorial Handball Match Statistics **IHF** Official System

个人/全队技术统计表

手球 女子 | 5-6名 轮次 8 | 组别 X 场次 26 | 合肥体育中心 2019-03-27 13:00

号码	姓名	远射	近射	边射	快攻	突破	任意	七米	合计	%	助攻	失误	警告	2'	取消	时间
广东(广东)																
(场上队员)																
2	唐悦	0/1			3/3			4/4	7/8	87.5%		3				00:51:22
3	陈硕	1/5						2/2	3/7	42.9%	1	3	1			00:38:06
4	崔云莉									0.0%						00:00:00
6	戴丹妮		1/1	1/1	1/1				3/3	100%	2	1				00:41:00
7	王戈									0.0%						00:00:00
8	李诗棋	0/1	2/3	2/2	3/3	1/1			8/10	80.0%		2				00:44:24
10	李朴									0.0%						00:00:00
13	杨慧			0/1	1/1				1/2	50.0%		1				00:07:08
15	周亚茹									0.0%						00:05:23
16	董雪		1/1	0/1					1/2	50.0%		1	1	1		00:59:01
19	韦娜娜	2/4	6/6		2/2				10/12	83.3%	1	2				00:58:28
21	刘诗彤									0.0%						00:19:48
22	范春燕									0.0%		2				00:49:48
26	杨丽丽									0.0%						00:10:12
33	马琳	2/3				1/1	0/1	1/1	4/6	66.7%				1		00:33:39
	合计	5/14	10/11	3/5	10/10	2/2	0/1	7/7	37/50	74.0%	4	15	2	2		
(守门员)																
22	范春燕	2/5	2/5	2/5	3/8	0/1	2/2	0/4	11/30	36.7%		2				00:49:48
26	杨丽丽	2/6						0/3	2/9	22.2%						00:10:12
	合计	4/11	2/5	2/5	3/8	0/1	2/2	0/7	13/39	33.3%		2				

场上队员 ： 得分/射门　　守门员：救球/射门

全队合计	得分	被救	射失	击柱	封球	合计	%
远射	5	8		1		14	35.7%
近射	10			1		11	90.9%
边射	3			2		5	60.0%
快攻	10					10	100.0%
突破	2					2	100.0%
任意		1				1	0.0%
七米	7					7	100.0%

中国手球协会
CHINESE HANDBALL ASSOCIATION

2019年全国女子手球冠军杯赛

PHMS Pictorial Handball Match Statistics **IHF** Official System

个人/全队技术统计表

手球 女子 | 5-6名 轮次 8 | 组别 X 场次 26 | 合肥体育中心 2019-03-27 13:00

号码	姓名	远射	近射	边射	快攻	突破	任意	七米	合计	%	助攻	失误	警告	2'	取消	时间
辽宁(辽宁)																
(场上队员)																
1	于薇诗									0.0%						00:20:23
6	史晶晶	2/2	2/2		2/2	1/1			7/7	100%		4		1		00:55:27
9	姚梦园				0/1				0/1	0.0%						00:06:43
10	史雨欣		0/1						0/1	0.0%	1	2	1	1		01:00:00
11	朱海云	3/7	1/1				0/1		4/9	44.4%	2	3	1			00:59:16
16	曹莹									0.0%		1				00:01:00
20	孙弘玲			1/1	1/3		0/2	1/1	3/7	42.9%	1	1	1			00:53:42
21	王艺璇			1/4	1/1			6/6	8/11	72.7%		1				00:56:13
23	陶萃									0.0%						00:00:00
27	王丹									0.0%		1				00:39:37
33	尤婉莹	2/2	0/1	1/2	1/3				4/8	50.0%	1	4				00:58:13
37	吕秋雪									0.0%		1		1		00:09:01
	合计	7/11	3/5	3/7	5/10	1/1	0/3	7/7	26/44	59.1%	5	18	3	3		
(守门员)																
1	于薇诗	3/4		0/2	0/4	0/1	1/1	0/2	4/14	28.6%						00:20:23
27	王丹	5/9	0/10	0/1	0/6	0/1		0/5	5/32	15.6%		1				00:39:37
	合计	8/13	0/10	0/3	0/10	0/2	1/1	0/7	9/46	19.6%		1				

场上队员 ： 得分/射门　　守门员：救球/射门

全队合计	得分	被救	射失	击柱	封球	合计	%
远射	7	4				11	63.6%
近射	3	2				5	60.0%
边射	3	2		2		7	42.9%
快攻	5	3	2			10	50.0%
突破	1					1	100.0%
任意		2		1		3	0.0%
七米	7					7	100.0%

中国手球协会
CHINESE HANDBALL ASSOCIATION

2019年全国女子手球冠军杯赛

PHMS Pictorial Handball Match Statistics **IHF** Official System

图式比赛技术统计表

手球	5-6名	组别 X	合肥体育中心
女子	轮次 8	场次 26	2019-03-27 13:00

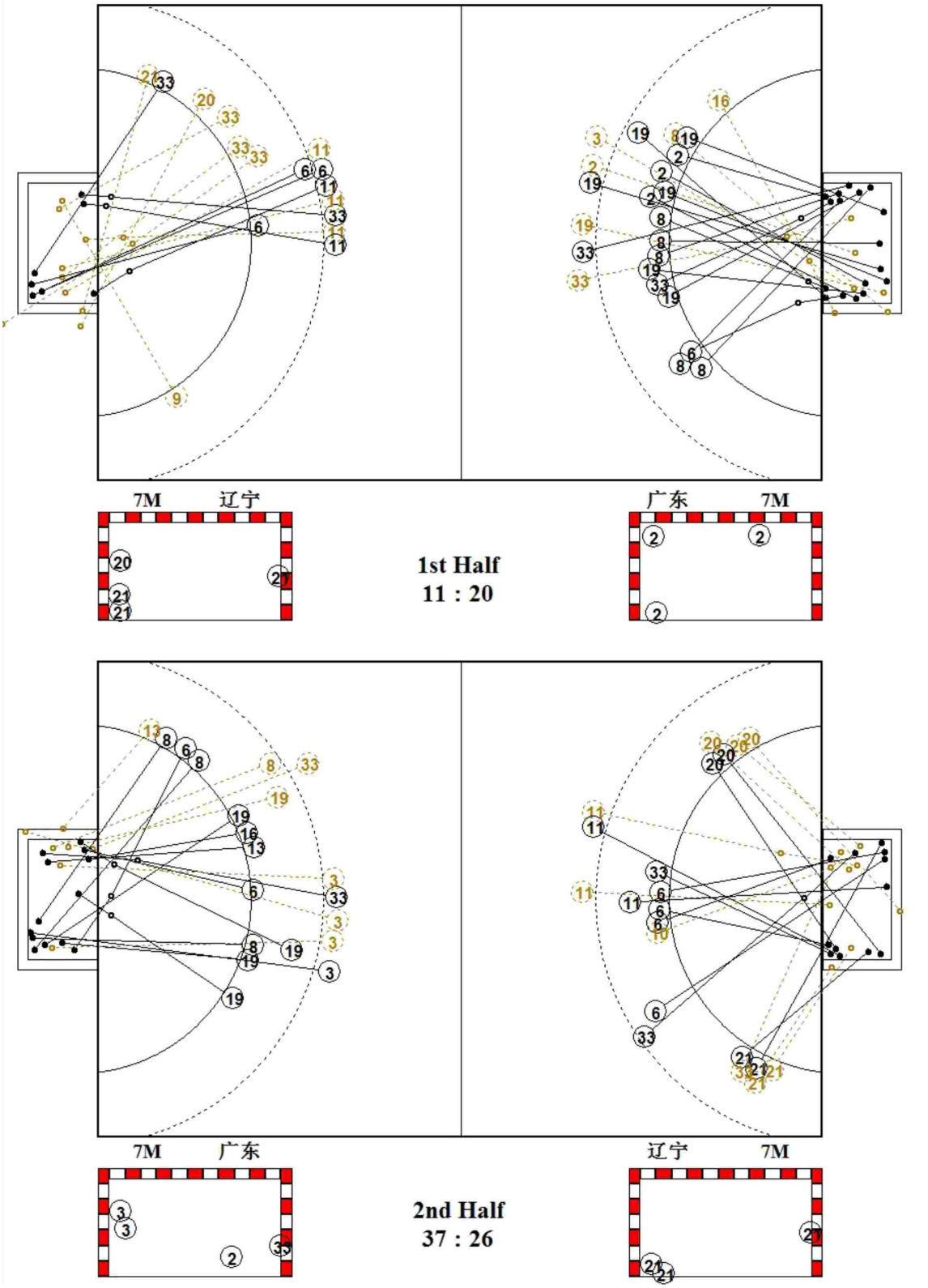

中国手球协会
CHINESE HANDBALL ASSOCIATION

2019年全国女子手球冠军杯赛

PHMS Pictorial Handball Match Statistics **IHF** Official System

图式射门区域统计

手球	5-6名	组别 X	合肥体育中心
女子	轮次 8	场次 26	2019-03-27 13:00

广东

2 唐悦

1	1	
		2
2		1

Post - 0 Miss - 0 Block - 0

3 陈硕

2		
1		

Post - 1 Miss - 0 Block - 0

4 崔云莉

Post - 0 Miss - 0 Block - 0

6 戴丹妮

1		
		2

Post - 0 Miss - 0 Block - 0

7 王戈

Post - 0 Miss - 0 Block - 0

8 李诗棋

4	1	
2		1

Post - 1 Miss - 0 Block - 0

10 李朴

Post - 0 Miss - 0 Block - 0

13 杨慧

		1

Post - 1 Miss - 0 Block - 0

15 周亚茹

Post - 0 Miss - 0 Block - 0

16 董雪

		1

Post - 1 Miss - 0 Block - 0

19 韦娜娜

2		2
2		1
	1	2

Post - 0 Miss - 0 Block - 0

21 刘诗彤

Post - 0 Miss - 0 Block - 0

22 范春燕

Post - 0 Miss - 0 Block - 0

26 杨丽丽

Post - 0 Miss - 0 Block - 0

33 马琳

		1
1		1
1		

Post - 0 Miss - 0 Block - 0

22 范春燕

0/7	0/1	0/2
5/6		3/4
2/5	1/1	0/4

26 杨丽丽

0/1		
1/1		0/1
0/3	1/1	0/2

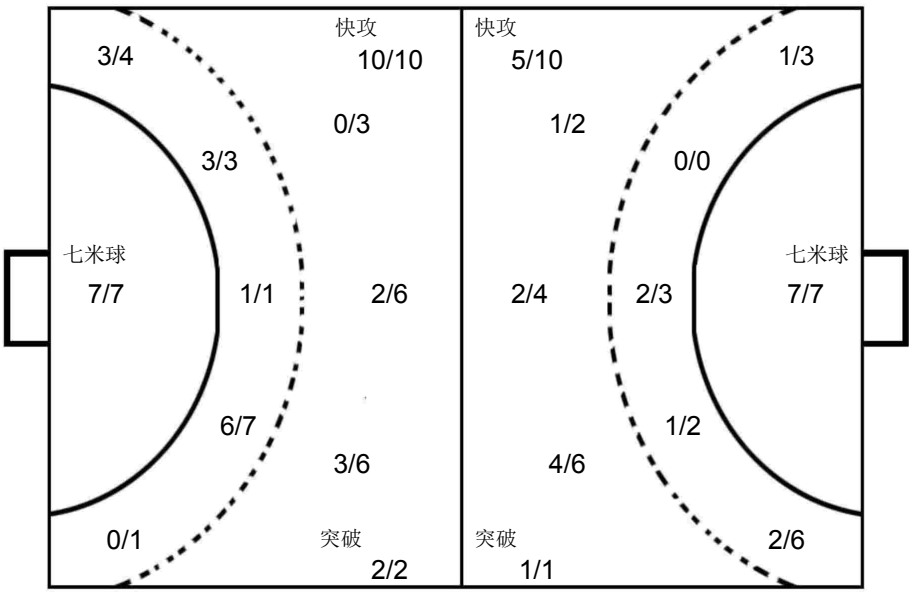

1 于薇诗

0/4	0/1	
1/2	1/1	2/4
		0/2

27 王丹

1/6	0/1	1/5
0/4		2/4
0/5	0/1	1/6

辽宁

1 于薇诗

Post - 0 Miss - 0 Block - 0

6 史晶晶

5		
1		1

Post - 0 Miss - 0 Block - 0

9 姚梦园

Post - 0 Miss - 0 Block - 0

10 史雨欣

Post - 0 Miss - 0 Block - 0

11 朱海云

	1	
1		2

Post - 0 Miss - 0 Block - 0

16 曹莹

Post - 0 Miss - 0 Block - 0

20 孙弘玲

1		1
		1

Post - 1 Miss - 1 Block - 0

21 王艺璇

1		1
		2
4		

Post - 2 Miss - 0 Block - 0

23 陶萃

Post - 0 Miss - 0 Block - 0

27 王丹

Post - 0 Miss - 0 Block - 0

33 尤婉莹

1		
1		
		2

Post - 0 Miss - 1 Block - 0

37 吕秋雪

Post - 0 Miss - 0 Block - 0

中国手球协会
CHINESE HANDBALL ASSOCIATION

2019年全国女子手球冠军杯赛

女子 全国杯赛

3-4名

PHMS Pictorial Handball Match Statistics — **IHF** Official System

Team A	Team B	Match Number
A 安徽	B 山东	27

Playeed in	in the hall	on	at	Spectators
安徽合肥	合肥体育中心	2019-03-27	14:30 hours	

Half-time(30')	A	B	End of playing time	A	B	1st extra time	A	B	2nd extra time	A	B	After penalty throws	A	B
	7	10		15	20									

Number of 7 m	A	Team time-out 1	2	3	Full name of players and officials	Team time-out 1	2	3	B	Number of 7 m
	1/1	21:27	51:59			26:24	37:42		3/5	

No.	Team A	G	W	2'	D	DR	No.	Team B	G	W	2'	D	DR
2	高奇欣						1	路畅					
4	孙明月						3	侯秀萍		1			
8	徐仕媛						6	于千千					
10	袁玉	3	1				9	周钰婷	7		1		
12	王欣冉						11	吕青纹					
13	聂晓雪						16	宋俊蓉					
17	周婷						17	高梦洁					
18	蔡雪洁			1			18	刘婵	5				
19	王选						19	姜伟珊					
25	钟梦						21	穆庆丛	2				
27	张慧	2					22	邓雅楠					
28	李晓晴	2					23	徐悦		1			
32	李旭						33	王彩琳	6				
37	锁珊珊	1											
93	张婷婷	5	1										
96	张文慧	2	1	1									
B	庄道龙（主教练）						B	马海湧（主教练）					
C	孙来苗						C	王莎莎					
D	杨桂东						D	徐强					
E	吴贤风						E	王日东					

A	Signatures of responsables for the teams (Off.A)	B
TP	Remarks of referees / HF Official	TP

			Signatures	
Referees	马晓晔（CHN）	朱怡伟（CHN）		
T.D.	刘凤娟（CHN）	曹宏俊（CHN）		
CHA Off.				

Note:Number of 7m Throws Awarded to Team A and B,Goals (G),Warnings (W),Suspensions (2'),Direct Disqualiflcation (D),Disqualiflcation With Report (DR)and Team Penalty (TP).

Table Officials: 刘语秋 冯雨生 Statisticians: 王玮 王梓衡

中国手球协会
CHINESE HANDBALL ASSOCIATION

2019年全国女子手球冠军杯赛

PHMS Pictorial Handball Match Statistics **IHF** Official System

竞赛技术统计

手球	3-4名	组别 X	合肥体育中心
女子	轮次 8	场次 27	2019-03-27 14:30

Referees: 马晓晔 (CHN) / 朱怡伟 (CHN)

Teams: 安徽(安徽) VS 山东(山东)

Result: 15:20(7:10)

安徽		远射	近射	边射	快攻	突破	任意球	7m球	合计	%	助攻	失误	警告	2'	D+DR
主教练：	庄道龙														
2	高奇欣														
4	孙明月														
8	徐仕媛														
10	袁玉	0/2	1/3		2/2				3/7	42.9	1		1		
12	王欣冉														
13	聂晓雪														
17	周婷														
18	蔡雪洁	0/1		0/1					0/2	0.0				1	
19	王选														
25	钟梦														
27	张慧		1/1		1/1				2/2	100	1				
28	李晓晴	0/3	1/1		1/1		0/1		2/6	33.3	1	1			
32	李旭														
37	锁珊珊	1/6	0/1	0/1					1/8	12.5		2			
93	张婷婷	1/6	1/1		0/1	1/2	1/1	1/1	5/12	41.7	3	4	1		
96	张文慧		2/4						2/4	50.0		2	1	1	
运动员	合计	2/18	6/11	0/2	4/5	1/2	1/2	1/1	15/41	36.6	6	9	3	2	
12	王欣冉	3/3	3/5		1/2	0/1		1/3	8/14	57.1					
19	王选	2/6	1/5	1/1	0/2	0/2	0/1	0/1	4/18	22.2					
守门员	合计	5/9	4/10	1/1	1/4	0/3	0/1	1/4	12/32	37.5					

山东		远射	近射	边射	快攻	突破	任意球	7m球	合计	%	助攻	失误	警告	2'	D+DR
主教练：	马海湧														
1	路畅										1				
3	侯秀萍							0/1	0/1	0.0		2	1		
6	于千千														
9	周钰婷	2/9	2/2					3/4	7/15	46.7	5	4		1	
11	吕青纹		0/1						0/1	0.0					
16	宋俊蓉														
17	高梦洁											1			
18	刘婵	1/3	1/2	0/1	3/3				5/9	55.6		2			
19	姜伟珊		0/1						0/1	0.0		1			
21	穆庆丛		2/2		0/1				2/3	66.7					
22	邓雅楠														
23	徐悦		0/1						0/1	0.0		1	1		
33	王彩琳	1/3	1/2			3/3	1/1		6/9	66.7		1			
运动员	合计	4/15	6/11	0/1	3/4	3/3	1/1	3/5	20/40	50.0	6	12	2	1	
1	路畅	6/8	4/10	2/2	0/4	1/2	1/2	0/1	14/29	48.3	1				
守门员	合计	6/8	4/10	2/2	0/4	1/2	1/2	0/1	14/29	48.3	1				

安徽	比赛进程				山东
	1st Half				
	0	03:05	1	9	周钰婷
93 张婷婷	1	06:11	1		
	1	06:36	2	9	周钰婷
93 张婷婷	2	07:04	2		
	2	08:22	3	33	王彩琳
	2	08:53	4	18	刘婵
10 袁玉	3	09:20	4		
	3	10:23	5	9	周钰婷
	3	11:51	6	33	王彩琳
	3	13:51	7	9	周钰婷
96 张文慧	4	14:27	7		
	4	15:24	8	33	王彩琳
28 李晓晴	5	17:30	8		
93 张婷婷	6	18:59	8		
	6	19:48	9	21	穆庆丛
	6	21:20	10	18	刘婵
27 张慧	7	26:01	10		
	2nd Half				
28 李晓晴	8	00:29	10		
93 张婷婷	9	04:10	10		
27 张慧	10	06:11	10		
96 张文慧	11	07:30	10		
93 张婷婷	12	10:47	10		
	12	12:01	11	9	周钰婷
10 袁玉	13	14:17	11		
	13	15:36	12	33	王彩琳
	13	16:28	13	18	刘婵
	13	19:03	14	18	刘婵
	13	20:41	15	9	周钰婷
	13	21:47	16	18	刘婵
37 锁珊珊	14	23:58	16		
	14	25:10	17	33	王彩琳
	14	27:55	18	33	王彩琳
10 袁玉	15	28:01	18		
	15	28:58	19	9	周钰婷
	15	29:35	20	21	穆庆丛

场上队员： 得分 / 射门　　守门员： 救球 / 射门

D	取消资格	DR	取消资格＋报告

中国手球协会
CHINESE HANDBALL ASSOCIATION

2019年全国女子手球冠军杯赛

PHMS Pictorial Handball Match Statistics **IHF** Official System

个人/全队技术统计表

手球 3-4名 组别 X 合肥体育中心
女子 轮次 8 场次 27 2019-03-27 14:30

号码	姓名	远射	近射	边射	快攻	突破	任意	七米	合计	%	助攻	失误	警告	2'	取消	时间
安徽(安徽)																
(场上队员)																
2	高奇欣									0.0%						00:00:00
4	孙明月									0.0%						00:00:00
8	徐仕媛									0.0%						00:00:00
10	袁玉	0/2	1/3		2/2				3/7	42.9%	1		1			01:00:00
12	王欣冉									0.0%						00:29:41
13	聂晓雪									0.0%						00:00:00
17	周婷									0.0%						00:00:00
18	蔡雪洁	0/1		0/1					0/2	0.0%				1		00:43:21
19	王选									0.0%						00:30:19
25	钟梦									0.0%						00:00:00
27	张慧		1/1		1/1				2/2	100%	1					01:00:00
28	李晓晴	0/3	1/1		1/1		0/1		2/6	33.3%	1	1				00:42:49
32	李旭									0.0%						00:00:00
37	锁珊珊	1/6	0/1	0/1					1/8	12.5%		2				00:37:23
93	张婷婷	1/6	1/1		0/1	1/2	1/1	1/1	5/12	41.7%	3	4	1			00:55:52
96	张文慧		2/4						2/4	50.0%		2	1	1		01:00:00
	合计	2/18	6/11	0/2	4/5	1/2	1/2	1/1	15/41	36.6%	6	9	3	2		
(守门员)																
12	王欣冉	3/3	3/5		1/2	0/1		1/3	8/14	57.1%						00:29:41
19	王选	2/6	1/5	1/1	0/2	0/2	0/1	0/1	4/18	22.2%						00:30:19
	合计	5/9	4/10	1/1	1/4	0/3	0/1	1/4	12/32	37.5%						

场上队员 ： 得分/射门 守门员：救球/射门

全队合计	得分	被救	射失	击柱	封球	合计	%
远射	2	6	4	2	4	18	11.1%
近射	6	4		1		11	54.5%
边射		2				2	0.0%
快攻	4		1			5	80.0%
突破	1	1				2	50.0%
任意	1	1				2	50.0%
七米	1					1	100.0%

中国手球协会
CHINESE HANDBALL ASSOCIATION

2019年全国女子手球冠军杯赛

PHMS Pictorial Handball Match Statistics **IHF** Official System

个人/全队技术统计表

手球 3-4名 组别 X 合肥体育中心
女子 轮次 8 场次 27 2019-03-27 14:30

号码	姓名	远射	近射	边射	快攻	突破	任意	七米	合计	%	助攻	失误	警告	2'	取消	时间
山东(山东)																
(场上队员)																
1	路畅									0.0%	1					01:00:00
3	侯秀萍							0/1	0/1	0.0%		2	1			00:50:48
6	于千千									0.0%						00:00:00
9	周钰婷	2/9	2/2					3/4	7/15	46.7%	5	4		1		00:55:11
11	吕青纹		0/1						0/1	0.0%						00:34:22
16	宋俊蓉									0.0%						00:00:00
17	高梦洁									0.0%		1				00:07:18
18	刘婵	1/3	1/2	0/1	3/3				5/9	55.6%		2				01:00:00
19	姜伟珊		0/1						0/1	0.0%		1				00:35:36
21	穆庆丛		2/2		0/1				2/3	66.7%						00:31:14
22	邓雅楠									0.0%						00:00:00
23	徐悦		0/1						0/1	0.0%		1	1			00:29:56
33	王彩琳	1/3	1/2			3/3	1/1		6/9	66.7%		1				00:54:04
	合计	4/15	6/11	0/1	3/4	3/3	1/1	3/5	20/40	50.0%	6	12	2	1		
(守门员)																
1	路畅	6/8	4/10	2/2	0/4	1/2	1/2	0/1	14/29	48.3%	1					01:00:00
	合计	6/8	4/10	2/2	0/4	1/2	1/2	0/1	14/29	48.3%	1					

场上队员 ： 得分/射门 守门员：救球/射门

全队合计	得分	被救	射失	击柱	封球	合计	%
远射	4	5	2	1	3	15	26.7%
近射	6	4		1		11	54.5%
边射		1				1	0.0%
快攻	3	1				4	75.0%
突破	3					3	100.0%
任意	1					1	100.0%
七米	3	1		1		5	60.0%

中国手球协会
CHINESE HANDBALL ASSOCIATION

2019年全国女子手球冠军杯赛

PHMS Pictorial Handball Match Statistics **IHF** Official System

图式比赛技术统计表

手球	3-4名	组别 X	合肥体育中心
女子	轮次 8	场次 27	2019-03-27 14:30

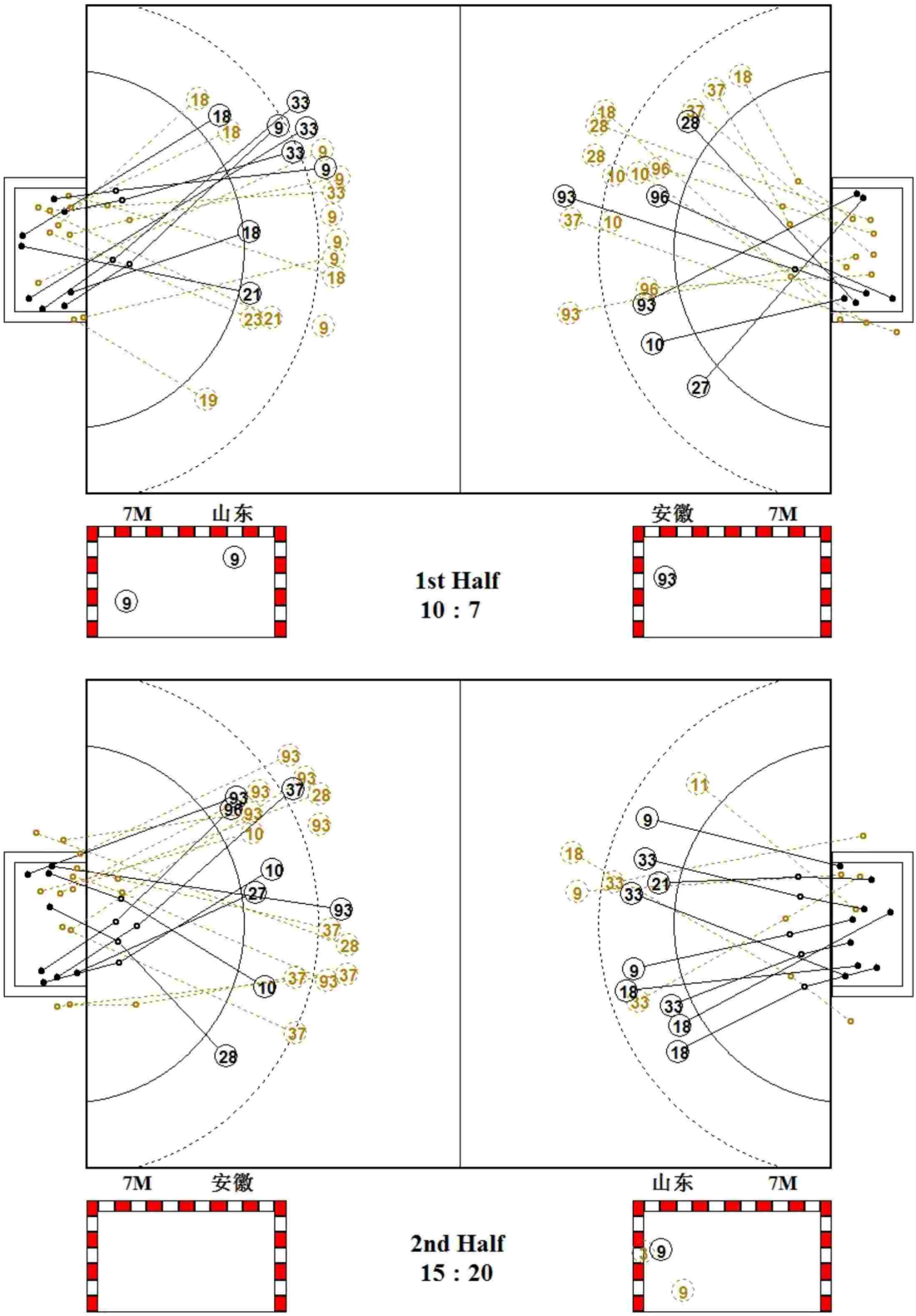

中国手球协会
CHINESE HANDBALL ASSOCIATION

2019年全国女子手球冠军杯赛

PHMS Pictorial Handball Match Statistics **IHF** Official System

图式射门区域统计

手球	3-4名	组别 X	合肥体育中心
女子	轮次 8	场次 27	2019-03-27 14:30

安徽

2 高奇欣

Post - 0 Miss - 0 Block - 0

4 孙明月

Post - 0 Miss - 0 Block - 0

8 徐仕媛

Post - 0 Miss - 0 Block - 0

10 袁玉

1		1
		1

Post - 1 Miss - 0 Block - 2

12 王欣冉

Post - 0 Miss - 0 Block - 0

13 聂晓雪

Post - 0 Miss - 0 Block - 0

17 周婷

Post - 0 Miss - 0 Block - 0

18 蔡雪洁

Post - 1 Miss - 0 Block - 0

19 王选

Post - 0 Miss - 0 Block - 0

25 钟梦

Post - 0 Miss - 0 Block - 0

27 张慧

1		
1		

Post - 0 Miss - 0 Block - 0

28 李晓晴

	1	1

Post - 0 Miss - 1 Block - 1

32 李旭

Post - 0 Miss - 0 Block - 0

37 锁珊珊

1		

Post - 0 Miss - 3 Block - 0

93 张婷婷

		1
2		2

Post - 1 Miss - 1 Block - 1

96 张文慧

		1
1		

Post - 0 Miss - 0 Block - 0

12 王欣冉

0/1	0/1	1/1
1/2	1/1	1/2
2/2	1/3	1/1

19 王选

1/2	0/2	0/1
0/2	1/2	1/3
0/3		1/3

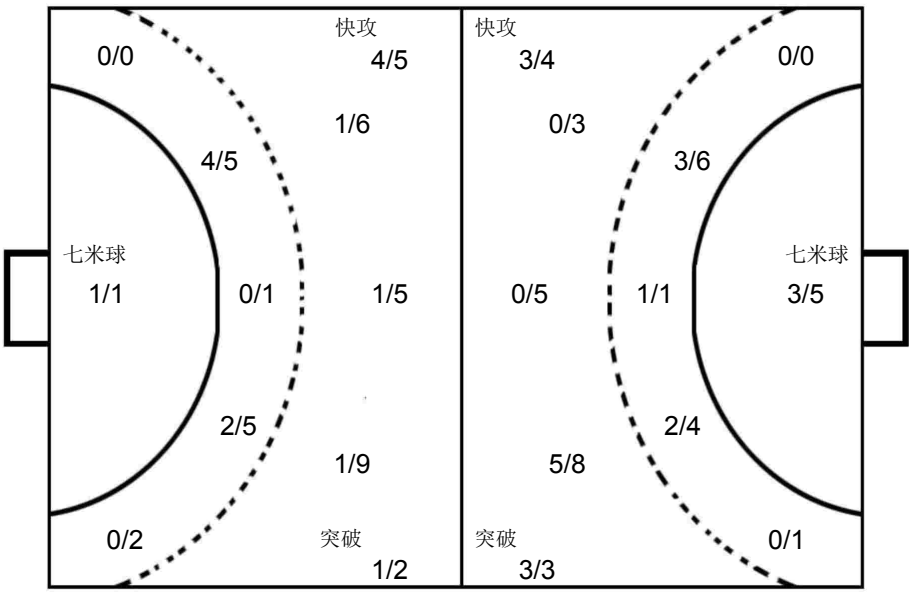

1 路畅

		0/2
1/7	4/5	3/7
1/2	2/2	3/4

山东

1 路畅

Post - 0 Miss - 0 Block - 0

3 侯秀萍

Post - 1 Miss - 0 Block - 0

6 于千千

Post - 0 Miss - 0 Block - 0

9 周钰婷

1		1
1		1
2	1	

Post - 1 Miss - 0 Block - 3

11 吕青纹

Post - 0 Miss - 0 Block - 0

16 宋俊蓉

Post - 0 Miss - 0 Block - 0

17 高梦洁

Post - 0 Miss - 0 Block - 0

18 刘婵

	2	
		2
1		

Post - 0 Miss - 1 Block - 0

19 姜伟珊

Post - 1 Miss - 0 Block - 0

21 穆庆丛

	1	
1		

Post - 0 Miss - 0 Block - 0

22 邓雅楠

Post - 0 Miss - 0 Block - 0

23 徐悦

Post - 0 Miss - 0 Block - 0

33 王彩琳

1		
1	1	
	1	2

Post - 0 Miss - 1 Block - 0

中国手球协会
CHINESE HANDBALL ASSOCIATION

2019年全国女子手球冠军杯赛

PHMS Pictorial Handball Match Statistics **IHF** Official System

比赛进程表

手球 3-4名 组别 X 合肥体育中心
女子 轮次 8 场次 27 2019-03-27 14:30

时间	队员		动作	比分	队员		动作
	安徽			上半时			山东
00:26	27	张慧	封球	0-0	9	周钰婷	中远射 被封
00:41	19	王选	挡住球		23	徐悦	近射 被救
00:43					9	周钰婷	助攻
00:56					3	侯秀萍	运球失误
01:00	93	张婷婷	快攻 传球失误				
01:36	19	王选	挡住球		18	刘婵	中远射 被救
01:58	19	王选	挡住球		9	周钰婷	右远射 被救
02:33	96	张文慧	进攻犯规		23	徐悦	造犯规
03:05	19	王选	被射入	0-1	9	周钰婷	右远射 得分
03:37			裁判暂停				
03:45	37	锁珊珊	传球失误				
03:57	27	张慧	造犯规		18	刘婵	快攻 进攻犯规
04:05	37	锁珊珊	中远射 射失				
05:09	19	王选	挡住球		18	刘婵	右边射 被救
05:47	96	张文慧	造7M		3	侯秀萍	使被罚7M球
05:48	10	袁玉	助攻				
05:50					3	侯秀萍	警告
06:11	93	张婷婷	7M球 得分	1-1	1	路畅	被射入
06:36	19	王选	被射入	1-2	9	周钰婷	右远射 得分
07:04	93	张婷婷	左远射 得分	2-2	1	路畅	被射入
07:17	10	袁玉	警告				
08:03	93	张婷婷	警告				
08:09			裁判暂停				
08:22	19	王选	被射入	2-3	33	王彩琳	右远射 得分
08:45	96	张文慧	近射 被救		1	路畅	挡住球
08:48	93	张婷婷	助攻				
08:53	19	王选	被射入	2-4	18	刘婵	一传快攻 得分
09:20	10	袁玉	近射 得分	3-4	1	路畅	被射入
09:58	96	张文慧	使被罚7M球		33	王彩琳	造7M
10:01	96	张文慧	警告				
10:23	19	王选	被射入	3-5	9	周钰婷	7M球 得分
11:01	37	锁珊珊	传球失误		33	王彩琳	断球
11:07	10	袁玉	造犯规		19	姜伟珊	快攻 进攻犯规
11:16	18	蔡雪洁	左边射 被救		1	路畅	挡住球
11:51	19	王选	被射入	3-6	33	王彩琳	突破 得分
12:49					23	徐悦	警告
13:18	37	锁珊珊	左边射 被救		1	路畅	挡住球
13:30	27	张慧	使被罚7M球		21	穆庆丛	造7M
13:51	12	王欣冉	被射入	3-7	9	周钰婷	7M球 得分
14:27	96	张文慧	近射 得分	4-7	1	路畅	被射入
14:31	28	李晓晴	助攻				

中国手球协会
CHINESE HANDBALL ASSOCIATION

2019年全国女子手球冠军杯赛

PHMS Pictorial Handball Match Statistics **IHF** Official System

比赛进程表

手球	3-4名	组别 X	合肥体育中心
女子	轮次 8	场次 27	2019-03-27 14:30

时间	队员		动作	比分	队员		动作
	安徽			上半时			山东
15:24	19	王选	被射入	4-8	33	王彩琳	任意球 得分
16:46	10	袁玉	左远射 被封		23	徐悦	封球
16:49	37	锁珊珊	近射 被救		1	路畅	挡住球
17:24	37	锁珊珊	断球		33	王彩琳	传球失误
17:30	28	李晓晴	短传快攻 得分	5-8	1	路畅	被射入
18:00	27	张慧	封球		9	周钰婷	中远射 被封
18:59	93	张婷婷	近射 得分	6-8	1	路畅	被射入
19:01					9	周钰婷	顶贴 失误
19:48	19	王选	被射入	6-9	21	穆庆丛	近射 得分
19:50					9	周钰婷	助攻
20:27	93	张婷婷	右远射 被救		1	路畅	挡住球
20:51	96	张文慧	近射 被救		1	路畅	挡住球
20:57	10	袁玉	造犯规		3	侯秀萍	快攻 进攻犯规
21:14	10	袁玉	中远射 被封		23	徐悦	封球
21:20	19	王选	被射入	6-10	18	刘婵	一传快攻 得分
21:22					1	路畅	助攻
21:27			球队暂停				
22:00	10	袁玉	近射 击柱				
22:02	93	张婷婷	助攻				
22:53	12	王欣冉	挡住球		18	刘婵	近射 被救
22:55					9	周钰婷	助攻
23:49	28	李晓晴	任意球 被救		1	路畅	挡住球
23:57	12	王欣冉	挡住球		21	穆庆丛	短传快攻 被救
24:29					19	姜伟珊	近射 击柱
24:43			裁判暂停				
24:48					9	周钰婷	罚出场2分钟
25:12	28	李晓晴	左远射 被封		21	穆庆丛	封球
25:47	12	王欣冉	挡住球		33	王彩琳	右远射 被救
26:01	27	张慧	近射 得分	7-10	1	路畅	被射入
26:24							球队暂停
27:02					9	周钰婷	传球失误
27:10	28	李晓晴	传球失误				
27:57	12	王欣冉	挡住球		9	周钰婷	右远射 被救
28:38	18	蔡雪洁	左远射 击柱				
28:51	96	张文慧	封球		9	周钰婷	左远射 被封
29:34					9	周钰婷	中远射 击柱

中国手球协会
CHINESE HANDBALL ASSOCIATION

2019年全国女子手球冠军杯赛

PHMS Pictorial Handball Match Statistics **IHF** Official System

比赛进程表

手球 3-4名 组别 X 合肥体育中心
女子 轮次 8 场次 27 2019-03-27 14:30

时间	队员		动作	比分	队员		动作
	安徽			下半时		山东	
00:29	28	李晓晴	近射 得分	8-10	1	路畅	被射入
01:29	96	张文慧	使被罚7M球		9	周钰婷	造7M
01:42	12	王欣冉	挡住球		9	周钰婷	7M球 被救
02:26	28	李晓晴	中远射 射失				
03:26					33	王彩琳	左远射 射失
04:10	93	张婷婷	突破 得分	9-10	1	路畅	被射入
05:08	96	张文慧	断球		17	高梦洁	传球失误
05:55	93	张婷婷	传球失误		9	周钰婷	断球
06:07	93	张婷婷	断球		9	周钰婷	传球失误
06:11	27	张慧	一传快攻 得分	10-10	1	路畅	被射入
06:13	93	张婷婷	助攻				
06:55	27	张慧	抢球		18	刘婵	接球失误
07:30	96	张文慧	近射 得分	11-10	1	路畅	被射入
07:31	27	张慧	助攻				
07:42							球队暂停
08:16	12	王欣冉	挡住球		9	周钰婷	中远射 被救
08:57	93	张婷婷	右远射 击柱				
09:27	93	张婷婷	右远射 被封		9	周钰婷	封球
10:00	12	王欣冉	挡住球		33	王彩琳	近射 被救
10:47	93	张婷婷	任意球 得分	12-10	1	路畅	被射入
11:42	93	张婷婷	使被罚7M球		21	穆庆丛	造7M
12:01	12	王欣冉	被射入	12-11	9	周钰婷	7M球 得分
12:44	93	张婷婷	左远射 被救		1	路畅	挡住球
12:57					23	徐悦	侵区
13:37	93	张婷婷	四步				
14:06	96	张文慧	断球		9	周钰婷	传球失误
14:17	10	袁玉	短传快攻 得分	13-11	1	路畅	被射入
14:50	12	王欣冉	挡住球		11	吕青纹	近射 被救
15:00	93	张婷婷	一传快攻 射失				
15:36	12	王欣冉	被射入	13-12	33	王彩琳	突破 得分
15:39	28	李晓晴	顶贴 失误				
16:16	93	张婷婷	突破 被救		1	路畅	挡住球
16:28	12	王欣冉	被射入	13-13	18	刘婵	短传快攻 得分
17:19	28	李晓晴	右远射 被救		1	路畅	挡住球
17:28			裁判暂停				
17:28	18	蔡雪洁	罚出场2分钟				
17:49					18	刘婵	左远射 射失
18:26	96	张文慧	快攻 进攻犯规		33	王彩琳	造犯规
19:03	12	王欣冉	被射入	13-14	18	刘婵	近射 得分
20:05	10	袁玉	近射 被救		1	路畅	挡住球
20:41	12	王欣冉	被射入	13-15	9	周钰婷	近射 得分

中国手球协会
CHINESE HANDBALL ASSOCIATION

2019年全国女子手球冠军杯赛

PHMS Pictorial Handball Match Statistics **IHF** Official System

比赛进程表

手球	3-4名	组别 X	合肥体育中心
女子	轮次 8	场次 27	2019-03-27 14:30

时间	队员		动作	比分	队员		动作
	安徽			下半时			山东
21:38	93	张婷婷	右远射 被救	13-15	1	路畅	挡住球
21:47	19	王选	被射入	13-16	18	刘婵	右远射 得分
21:48					9	周钰婷	助攻
21:59			球队暂停				
22:28	37	锁珊珊	中远射 被救		1	路畅	挡住球
23:19	96	张文慧	断球		9	周钰婷	传球失误
23:20			裁判暂停				
23:58	37	锁珊珊	右远射 得分	14-16	1	路畅	被射入
25:10	19	王选	被射入	14-17	33	王彩琳	近射 得分
25:39	93	张婷婷	传球失误				
26:35	18	蔡雪洁	使被罚7M球		21	穆庆丛	造7M
26:42			裁判暂停				
26:47					3	侯秀萍	7M球 击柱
27:22	37	锁珊珊	左远射 射失				
27:55	19	王选	被射入	14-18	33	王彩琳	突破 得分
28:01	10	袁玉	短传快攻 得分	15-18	1	路畅	被射入
28:42			裁判暂停				
28:42	96	张文慧	罚出场2分钟				
28:58	19	王选	被射入	15-19	9	周钰婷	近射 得分
29:09	37	锁珊珊	左远射 射失				
29:35	19	王选	被射入	15-20	21	穆庆丛	近射 得分
29:36					9	周钰婷	助攻
29:58	37	锁珊珊	左远射 被救		1	路畅	挡住球

中国手球协会
CHINESE HANDBALL ASSOCIATION

2019年全国女子手球冠军杯赛

女子 全国杯赛

决赛

PHMS Pictorial Handball Match Statistics — **IHF** Official System

Team A	Team B	Match Number
A 江苏	B 上海	28

Playeed in	in the hall	on	at	Spectators
安徽合肥	合肥体育中心	2019-03-27	16:00 hours	

Half-time(30')	A	B	End of playing time	A	B	1st extra time	A	B	2nd extra time	A	B	After penalty throws	A	B
	10	8		25	18									

Number of 7 m	A	Team time-out 1	2	3	Full name of players and officials	Team time-out 1	2	3	B	Number of 7 m
	1/1	24:44	55:09			11:56	42:02	47:30	2/3	

No.	Team A	G	W	2'	D	DR	No.	Team B	G	W	2'	D	DR
1	宋琛茜						1	丛蓉					
2	徐涵舒						3	江馨彤	1				
5	王丹	3					5	王嘉怡	2	1	1		
6	凤洋	5					7	居晔	1				
7	孙姣	2		1			9	武娜娜					
11	于源源	4					10	包纪仪	3				
13	黄慧影	3					11	孙梦颖					
15	孙苗苗						12	郑冯					
18	戴小宇	1	1	1			13	徐娟	1				
19	焦雅	1					15	庄徐蕊	1				
20	渠文娜						17	杨崟	1				
21	王铃娜	1					20	张萍萍	3				
22	彭如玉						22	胡晓莹					
23	王书慧	5	1				23	都好					
27	张嘉朔						25	徐安琪					
29	陈赛楠						28	杨奚琦	5	1			
B	金甲洙（主教练）						B	金锺顺（主教练）					
C	李海鹰						C	郭威					
D	马彪						D	祝君					
E	陈志伟						F	孙宇翔					

A	Signatures of responsables for the teams (Off.A)	B
TP	Remarks of referees / HF Official	TP

			Signatures	
Referees	刘禹 (CHN)	许翔 (CHN)		
T.D.	刘凤娟 (CHN)	柴业宏 (CHN)		
CHA Off.				

Note:Number of 7m Throws Awarded to Team A and B,Goals (G),Warnings (W),Suspensions (2'),Direct Disqualiflcation (D),Disqualiflcation With Report (DR)and Team Penalty (TP).

Table Officials: 吴佳 刘语秋 Statisticians: 王梓衡 王玮

中国手球协会
CHINESE HANDBALL ASSOCIATION

2019年全国女子手球冠军杯赛

PHMS Pictorial Handball Match Statistics — **IHF** Official System

竞赛技术统计

手球	决赛	组别 X	合肥体育中心
女子	轮次 8	场次 28	2019-03-27 16:00

Referees: 刘禹 (CHN) / 许翔 (CHN)

Teams: 江苏(江苏) VS 上海(上海)

Result: 25:18(10:8)

江苏 主教练： 金甲洙	远射	近射	边射	快攻	突破	任意球	7m球	合计	%	助攻	失误	警告	2'	D+DR
1 宋琛茜				0/1				0/1	0.0	2				
2 徐涵舒														
5 王丹		1/3	0/2	1/1	1/1			3/7	42.9	1	4			
6 凤洋		1/1	2/2	2/2				5/5	100					
7 孙姣		1/1	1/1	0/1				2/3	66.7				1	
11 于源源		1/1	1/1	1/1			1/1	4/4	100	1				
13 黄慧影		1/1	0/1	2/2	0/1			3/5	60.0	1	2			
15 孙苗苗				0/1				0/1	0.0					
18 戴小宇	0/2	0/1		1/1				1/4	25.0		4	1	1	
19 焦雅	1/2							1/2	50.0	1	1			
20 渠文娜	0/1	0/1						0/2	0.0					
21 王铃娜	1/1							1/1	100					
22 彭如玉														
23 王书慧	2/4	1/1	1/1		1/1	0/2		5/9	55.6	1	2	1		
27 张嘉朔														
29 陈赛楠														
运动员 合计	4/10	6/10	5/8	7/10	2/3	0/2	1/1	25/44	56.8	7	13	2	2	
1 宋琛茜	11/16	3/5	2/5	0/1	1/3		0/2	17/32	53.1	2				
22 彭如玉		0/1	0/2				1/1	1/4	25.0					
守门员 合计	11/16	3/6	2/7	0/1	1/3		1/3	18/36	50.0	2				

上海 主教练： 金锺顺	远射	近射	边射	快攻	突破	任意球	7m球	合计	%	助攻	失误	警告	2'	D+DR
1 丛蓉														
3 江馨彤	0/1	1/2						1/3	33.3		1			
5 王嘉怡	1/4	0/2		1/1	0/1			2/8	25.0	1	2	1	1	
7 居晔		1/1						1/1	100		1			
9 武娜娜	0/1							0/1	0.0					
10 包纪仪	0/1		3/4					3/5	60.0		2			
11 孙梦颖														
12 郑冯														
13 徐娟	0/2	0/1					1/1	1/4	25.0	2				
15 庄徐蕊	1/1							1/1	100					
17 杨鋆	0/4		0/1		1/1			1/6	16.7		4			
20 张萍萍	0/1	1/1	2/2					3/4	75.0					
22 胡晓莹														
23 都好		0/1						0/1	0.0					
25 徐安琪							0/1	0/1	0.0					
28 杨奚琦	3/8				1/1		1/1	5/10	50.0	1	1	1		
运动员 合计	5/23	3/8	5/7	1/1	2/3		2/3	18/45	40.0	4	11	2	1	
12 郑冯	4/7	3/7	2/5	1/7	0/1	1/1	0/1	11/29	37.9					
22 胡晓莹	2/3	1/3	1/3	0/1	0/1	1/1		5/12	41.7					
守门员 合计	6/10	4/10	3/8	1/8	0/2	2/2	0/1	16/41	39.0					

江苏	比赛进程		上海
	1st Half		
	0 01:07	1 3 江馨彤	
11 于源源	1 04:41	1	
	1 05:21	2 10 包纪仪	
7 孙姣	2 06:20	2	
23 王书慧	3 07:01	2	
	3 07:33	3 10 包纪仪	
6 凤洋	4 08:43	3	
11 于源源	5 11:35	3	
	5 13:31	4 7 居晔	
7 孙姣	6 14:06	4	
6 凤洋	7 15:25	4	
	7 18:07	5 28 杨奚琦	
13 黄慧影	8 20:29	5	
	8 22:18	6 13 徐娟	
	8 24:18	7 10 包纪仪	
23 王书慧	9 27:13	7	
	9 28:43	8 28 杨奚琦	
11 于源源	10 29:17	8	
	2nd Half		
	10 00:33	9 17 杨鋆	
5 王丹	11 01:28	9	
6 凤洋	12 01:44	9	
5 王丹	13 02:34	9	
	13 03:24	10 28 杨奚琦	
	13 04:43	11 5 王嘉怡	
23 王书慧	14 05:44	11	
11 于源源	15 06:40	11	
23 王书慧	16 07:35	11	
5 王丹	17 09:07	11	
	17 10:52	12 28 杨奚琦	
6 凤洋	18 11:21	12	
6 凤洋	19 11:35	12	
18 戴小宇	20 12:39	12	
	20 14:38	13 5 王嘉怡	
13 黄慧影	21 15:09	13	
23 王书慧	22 17:14	13	
	22 21:33	14 15 庄徐蕊	
19 焦雅	23 21:52	14	
	23 22:29	15 28 杨奚琦	
13 黄慧影	24 22:39	15	
	24 24:34	16 20 张萍萍	
	24 26:22	17 20 张萍萍	
	24 26:22	18 20 张萍萍	
21 王铃娜	25 29:43	18	

场上队员： 得分 / 射门　　守门员： 救球 / 射门

D	取消资格	DR	取消资格＋报告

中国手球协会
CHINESE HANDBALL ASSOCIATION

2019年全国女子手球冠军杯赛

PHMS Pictorial Handball Match Statistics **IHF** Official System

个人/全队技术统计表

手球 女子 | 决赛 轮次 8 | 组别 X 场次 28 | 合肥体育中心 2019-03-27 16:00

号码	姓名	远射	近射	边射	快攻	突破	任意	七米	合计	%	助攻	失误	警告	2'	取消	时间
江苏(江苏)																
(场上队员)																
1	宋琛茜				0/1				0/1	0.0%	2					00:53:36
2	徐涵舒									0.0%						00:04:59
5	王丹		1/3	0/2	1/1	1/1			3/7	42.9%	1	4				00:44:52
6	凤洋		1/1	2/2	2/2				5/5	100%						00:48:11
7	孙姣		1/1	1/1	0/1				2/3	66.7%				1		00:54:12
11	于源源		1/1	1/1	1/1			1/1	4/4	100%	1					00:55:00
13	黄慧影		1/1	0/1	2/2	0/1			3/5	60.0%	1	2				00:31:09
15	孙苗苗				0/1				0/1	0.0%						00:03:38
18	戴小宇	0/2	0/1		1/1				1/4	25.0%		4	1	1		00:49:38
19	焦雅	1/2							1/2	50.0%	1	1				00:07:16
20	渠文娜	0/1	0/1						0/2	0.0%						00:06:39
21	王铃娜	1/1							1/1	100%						00:02:06
22	彭如玉									0.0%						00:06:24
23	王书慧	2/4	1/1	1/1		1/1	0/2		5/9	55.6%	1	2	1			00:47:22
27	张嘉朔									0.0%						00:04:37
29	陈赛楠									0.0%						00:00:00
	合计	4/10	6/10	5/8	7/10	2/3	0/2	1/1	25/44	56.8%	7	13	2	2		
(守门员)																
1	宋琛茜	11/16	3/5	2/5	0/1	1/3		0/2	17/32	53.1%	2					00:53:36
22	彭如玉		0/1	0/2				1/1	1/4	25.0%						00:06:24
	合计	11/16	3/6	2/7	0/1	1/3		1/3	18/36	50.0%	2					

场上队员 ： 得分/射门　　守门员：救球/射门

全队合计	得分	被救	射失	击柱	封球	合计	%
远射	4	6				10	40.0%
近射	6	4				10	60.0%
边射	5	3				8	62.5%
快攻	7	1		2		10	70.0%
突破	2		1			3	66.7%
任意		2				2	0.0%
七米	1					1	100.0%

中国手球协会
CHINESE HANDBALL ASSOCIATION

2019年全国女子手球冠军杯赛

PHMS Pictorial Handball Match Statistics **IHF** Official System

个人/全队技术统计表

手球 女子 | 决赛 轮次 8 | 组别 X 场次 28 | 合肥体育中心 2019-03-27 16:00

号码	姓名	远射	近射	边射	快攻	突破	任意	七米	合计	%	助攻	失误	警告	2'	取消	时间
上海(上海)																
(场上队员)																
1	丛蓉									0.0%						00:00:00
3	江馨彤	0/1	1/2						1/3	33.3%		1				00:55:29
5	王嘉怡	1/4	0/2		1/1	0/1			2/8	25.0%	1	2	1	1		00:45:25
7	居晔		1/1						1/1	100%		1				00:22:29
9	武娜娜	0/1							0/1	0.0%						00:11:45
10	包纪仪	0/1		3/4					3/5	60.0%		2				00:51:10
11	孙梦颖									0.0%						00:00:00
12	郑冯									0.0%						00:46:08
13	徐娟	0/2	0/1					1/1	1/4	25.0%	2					00:16:44
15	庄徐蕊	1/1							1/1	100%						00:29:51
17	杨崟	0/4		0/1		1/1			1/6	16.7%		4				00:48:13
20	张萍萍	0/1	1/1	2/2					3/4	75.0%						00:12:25
22	胡晓莹									0.0%						00:13:52
23	都好		0/1						0/1	0.0%						00:08:14
25	徐安琪							0/1	0/1	0.0%						00:11:40
28	杨奚琦	3/8				1/1		1/1	5/10	50.0%	1	1	1			00:46:18
	合计	5/23	3/8	5/7	1/1	2/3		2/3	18/45	40.0%	4	11	2	1		
(守门员)																
12	郑冯	4/7	3/7	2/5	1/7	0/1	1/1	0/1	11/29	37.9%						00:46:08
22	胡晓莹	2/3	1/3	1/3	0/1	0/1	1/1		5/12	41.7%						00:13:52
	合计	6/10	4/10	3/8	1/8	0/2	2/2	0/1	16/41	39.0%						

场上队员 ： 得分/射门　　守门员：救球/射门

全队合计	得分	被救	射失	击柱	封球	合计	%
远射	5	11	2	1	4	23	21.7%
近射	3	3	1	1		8	37.5%
边射	5	2				7	71.4%
快攻	1					1	100.0%
突破	2	1				3	66.7%
任意							0.0%
七米	2	1				3	66.7%

中国手球协会
CHINESE HANDBALL ASSOCIATION

2019年全国女子手球冠军杯赛

PHMS Pictorial Handball Match Statistics **IHF** Official System

图式比赛技术统计表

手球	决赛	组别 X	合肥体育中心
女子	轮次 8	场次 28	2019-03-27 16:00

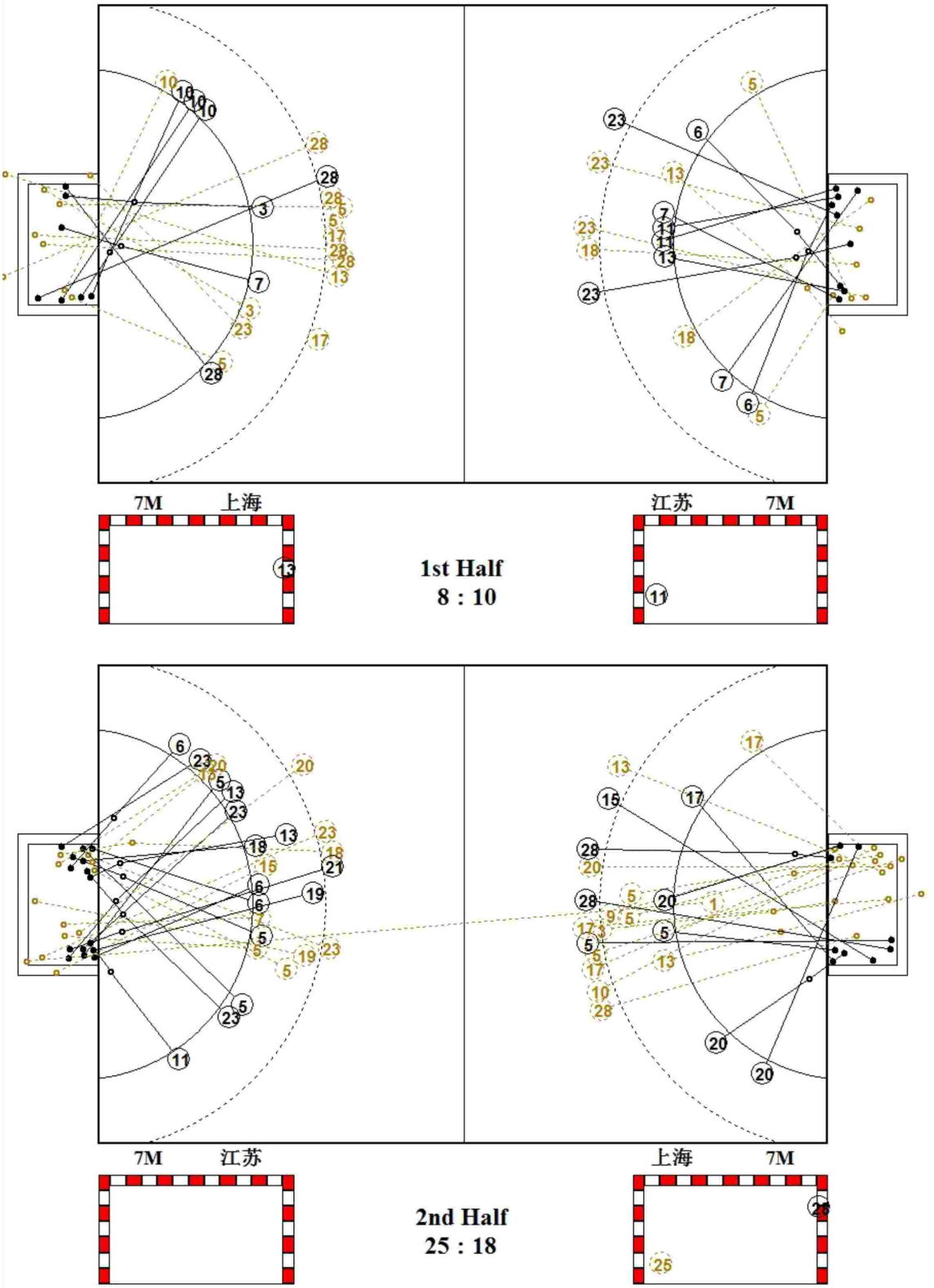

中国手球协会
CHINESE HANDBALL ASSOCIATION

2019年全国女子手球冠军杯赛

PHMS Pictorial Handball Match Statistics **IHF** Official System

图式射门区域统计

手球	决赛	组别 X	合肥体育中心
女子	轮次 8	场次 28	2019-03-27 16:00

江苏

1 宋琛茜

Post - 1 Miss - 0 Block - 0

2 徐涵舒

Post - 0 Miss - 0 Block - 0

5 王丹

		1
1		1

Post - 0 Miss - 0 Block - 0

6 凤洋

		1
2		2

Post - 0 Miss - 0 Block - 0

7 孙姣

1		
		1

Post - 0 Miss - 0 Block - 0

11 于源源

1		
3		

Post - 0 Miss - 0 Block - 0

13 黄慧影

1		
		2

Post - 0 Miss - 1 Block - 0

15 孙苗苗

Post - 1 Miss - 0 Block - 0

18 戴小宇

		1

Post - 0 Miss - 0 Block - 0

19 焦雅

1		

Post - 0 Miss - 0 Block - 0

20 渠文娜

Post - 0 Miss - 0 Block - 0

21 王铃娜

1		

Post - 0 Miss - 0 Block - 0

22 彭如玉

Post - 0 Miss - 0 Block - 0

23 王书慧

	1	1
2		1

Post - 0 Miss - 0 Block - 0

27 张嘉朔

Post - 0 Miss - 0 Block - 0

29 陈赛楠

Post - 0 Miss - 0 Block - 0

1 宋琛茜

5/6	3/3	1/5
3/4	0/1	2/5
2/5	1/1	0/2

22 彭如玉

0/1		
1/2		0/1

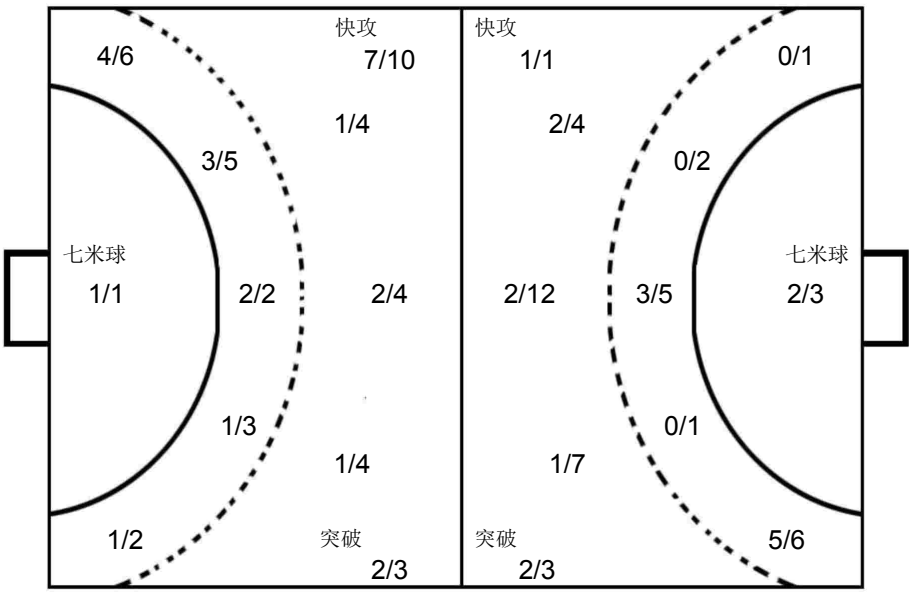

12 郑冯

	1/1	
2/5	3/4	3/5
1/7		1/7

22 胡晓莹

1/1		
0/1		1/2
0/3		3/5

上海

1 丛蓉

Post - 0 Miss - 0 Block - 0

3 江馨彤

		1

Post - 0 Miss - 0 Block - 0

5 王嘉怡

		1
		1

Post - 1 Miss - 0 Block - 1

7 居晔

	1	

Post - 0 Miss - 0 Block - 0

9 武娜娜

Post - 0 Miss - 0 Block - 0

10 包纪仪

1		
2		

Post - 0 Miss - 0 Block - 0

11 孙梦颖

Post - 0 Miss - 0 Block - 0

12 郑冯

Post - 0 Miss - 0 Block - 0

13 徐娟

		1

Post - 0 Miss - 2 Block - 0

15 庄徐蕊

		1

Post - 0 Miss - 0 Block - 0

17 杨崟

		1

Post - 0 Miss - 0 Block - 2

20 张萍萍

1		
1		1

Post - 0 Miss - 0 Block - 0

22 胡晓莹

Post - 0 Miss - 0 Block - 0

23 都好

Post - 1 Miss - 0 Block - 0

25 徐安琪

Post - 0 Miss - 0 Block - 0

28 杨奚琦

1		2
		1
1		

Post - 0 Miss - 1 Block - 1

中国手球协会
CHINESE HANDBALL ASSOCIATION

2019年全国女子手球冠军杯赛

PHMS Pictorial Handball Match Statistics **IHF** Official System

比赛进程表

手球	决赛	组别 X	合肥体育中心
女子	轮次 8	场次 28	2019-03-27 16:00

时间	队员		动作	比分	队员		动作
	江苏			上半时			上海
00:26	18	戴小宇	传球失误	0-0			
01:07	1	宋琛茜	被射入	0-1	3	江馨彤	近射 得分
01:47	5	王丹	四步				
02:33	1	宋琛茜	挡住球		3	江馨彤	近射 被救
02:36	5	王丹	助攻				
02:57	5	王丹	右边射 被救		12	郑冯	挡住球
03:44			裁判暂停				
03:55					28	杨奚琦	右远射 射失
04:22	23	王书慧	造7M		28	杨奚琦	使被罚7M球
04:24					28	杨奚琦	警告
04:41	11	于源源	7M球 得分	1-1	12	郑冯	被射入
05:21	1	宋琛茜	被射入	1-2	10	包纪仪	右边射 得分
05:51	5	王丹	左边射 被救		12	郑冯	挡住球
06:20	7	孙姣	右边射 得分	2-2	12	郑冯	被射入
06:48					10	包纪仪	传球失误
07:01	23	王书慧	右远射 得分	3-2	12	郑冯	被射入
07:33	1	宋琛茜	被射入	3-3	10	包纪仪	右边射 得分
07:37					5	王嘉怡	助攻
08:43	6	凤洋	近射 得分	4-3	12	郑冯	被射入
08:46	11	于源源	助攻				
09:29	23	王书慧	警告				
09:53	1	宋琛茜	挡住球		10	包纪仪	右边射 被救
10:26	7	孙姣	封球		28	杨奚琦	右远射 被封
10:35	5	王丹	快攻 传球失误		17	杨崟	断球
11:01	1	宋琛茜	挡住球		5	王嘉怡	突破 被救
11:31	6	凤洋	造失误		7	居晔	运球失误
11:35	11	于源源	短传快攻 得分	5-3	12	郑冯	被射入
11:56							球队暂停
12:28	18	戴小宇	警告				
13:31	1	宋琛茜	被射入	5-4	7	居晔	近射 得分
14:06	7	孙姣	近射 得分	6-4	12	郑冯	被射入
14:33	6	凤洋	造犯规		17	杨崟	进攻犯规
15:25	6	凤洋	右边射 得分	7-4	12	郑冯	被射入
16:21	7	孙姣	封球		17	杨崟	中远射 被封
16:47	23	王书慧	封球		5	王嘉怡	中远射 被封
17:06	23	王书慧	中远射 被救		12	郑冯	挡住球
17:33	18	戴小宇	近射 被救		12	郑冯	挡住球
18:07	1	宋琛茜	被射入	7-5	28	杨奚琦	右远射 得分
18:41	18	戴小宇	进攻犯规		3	江馨彤	造犯规
19:22	1	宋琛茜	挡住球		28	杨奚琦	中远射 被救
19:48	18	戴小宇	中远射 被救		12	郑冯	挡住球

中国手球协会
CHINESE HANDBALL ASSOCIATION

2019年全国女子手球冠军杯赛

PHMS Pictorial Handball Match Statistics **IHF** Official System

比赛进程表

手球	决赛	组别 X	合肥体育中心
女子	轮次 8	场次 28	2019-03-27 16:00

时间	队员		动作	比分	队员		动作
	江苏			上半时			上海
20:20				7-5	23	都好	近射 击柱
20:21					13	徐娟	助攻
20:29	13	黄慧影	短传快攻 得分	8-5	12	郑冯	被射入
20:57					13	徐娟	中远射 射失
21:15	13	黄慧影	突破 射失				
22:02	18	戴小宇	使被罚7M球		13	徐娟	造7M
22:18	1	宋琛茜	被射入	8-6	13	徐娟	7M球 得分
23:12	13	黄慧影	传球失误				
23:59			裁判暂停				
23:59	7	孙姣	罚出场2分钟				
24:18	1	宋琛茜	被射入	8-7	10	包纪仪	右边射 得分
24:21					13	徐娟	助攻
24:44			球队暂停				
25:13					5	王嘉怡	警告
25:24	23	王书慧	任意球 被救		12	郑冯	挡住球
26:00	5	王丹	造犯规		17	杨崟	进攻犯规
26:03	5	王丹	四步				
26:38	1	宋琛茜	挡住球		5	王嘉怡	中远射 被救
27:13	23	王书慧	左远射 得分	9-7	12	郑冯	被射入
27:54	1	宋琛茜	挡住球		28	杨奚琦	中远射 被救
28:06	13	黄慧影	快攻 进攻犯规		3	江馨彤	造犯规
28:43	1	宋琛茜	被射入	9-8	28	杨奚琦	突破 得分
29:17	11	于源源	近射 得分	10-8	12	郑冯	被射入
29:20	13	黄慧影	助攻				
30:00	23	王书慧	封球		17	杨崟	左远射 被封

中国手球协会
CHINESE HANDBALL ASSOCIATION

2019年全国女子手球冠军杯赛

PHMS Pictorial Handball Match Statistics **IHF** Official System

比赛进程表

手球	决赛	组别 X	合肥体育中心
女子	轮次 8	场次 28	2019-03-27 16:00

时间	队员		动作	比分	队员		动作
	江苏			下半时			上海
00:33	1	宋琛茜	被射入	10-9	17	杨崟	突破 得分
01:15			裁判暂停				
01:28	5	王丹	近射 得分	11-9	12	郑冯	被射入
01:40	1	宋琛茜	挡住球		5	王嘉怡	近射 被救
01:44	6	凤洋	一传快攻 得分	12-9	12	郑冯	被射入
01:47	1	宋琛茜	助攻				
02:21	1	宋琛茜	挡住球		3	江馨彤	中远射 被救
02:34	5	王丹	短传快攻 得分	13-9	12	郑冯	被射入
03:20			裁判暂停				
03:20	18	戴小宇	使被罚7M球		28	杨奚琦	造7M
03:20	18	戴小宇	罚出场2分钟				
03:24	1	宋琛茜	被射入	13-10	28	杨奚琦	7M球 得分
04:01	23	王书慧	右远射 被救		22	胡晓莹	挡住球
04:33	23	王书慧	任意球 被救		22	胡晓莹	挡住球
04:43	1	宋琛茜	被射入	13-11	5	王嘉怡	短传快攻 得分
05:19			裁判暂停				
05:19					5	王嘉怡	罚出场2分钟
05:44	23	王书慧	突破 得分	14-11	22	胡晓莹	被射入
06:28	1	宋琛茜	挡住球		17	杨崟	左边射 被救
06:40	11	于源源	左边射 得分	15-11	22	胡晓莹	被射入
07:21	1	宋琛茜	挡住球		13	徐娟	左远射 被救
07:35	23	王书慧	右边射 得分	16-11	22	胡晓莹	被射入
08:09	6	凤洋	抢球		17	杨崟	接球失误
08:13	23	王书慧	快攻 运球失误				
08:46					13	徐娟	近射 射失
08:49					28	杨奚琦	助攻
09:07	5	王丹	突破 得分	17-11	12	郑冯	被射入
09:42	1	宋琛茜	挡住球		28	杨奚琦	右远射 被救
10:14	18	戴小宇	四步				
10:28					10	包纪仪	传球失误
10:36	7	孙姣	一传快攻 被救		12	郑冯	挡住球
10:37	1	宋琛茜	助攻				
10:40	5	王丹	近射 被救		12	郑冯	挡住球
10:52	1	宋琛茜	被射入	17-12	28	杨奚琦	中远射 得分
11:21	6	凤洋	右边射 得分	18-12	12	郑冯	被射入
11:28	1	宋琛茜	挡住球		9	武娜娜	中远射 被救
11:35	6	凤洋	一传快攻 得分	19-12	12	郑冯	被射入
11:38	23	王书慧	助攻				
12:02							球队暂停
12:29	1	宋琛茜	挡住球		5	王嘉怡	近射 被救
12:39	18	戴小宇	短传快攻 得分	20-12	12	郑冯	被射入

中国手球协会
CHINESE HANDBALL ASSOCIATION

2019年全国女子手球冠军杯赛

PHMS Pictorial Handball Match Statistics **IHF** Official System

比赛进程表

手球	决赛	组别 X	合肥体育中心
女子	轮次 8	场次 28	2019-03-27 16:00

时间	队员		动作	比分	队员		动作
	江苏			下半时			上海
13:20				20-12	5	王嘉怡	传球失误
13:57	18	戴小宇	右远射 被救		22	胡晓莹	挡住球
14:38	1	宋琛茜	被射入	20-13	5	王嘉怡	中远射 得分
14:57	23	王书慧	运球失误		10	包纪仪	造失误
15:03	7	孙姣	抢球		17	杨鋆	快攻 接球失误
15:09	13	黄慧影	短传快攻 得分	21-13	22	胡晓莹	被射入
15:50	18	戴小宇	断球		5	王嘉怡	传球失误
16:11	1	宋琛茜	一传快攻 击柱				
16:33	1	宋琛茜	挡住球		17	杨鋆	右远射 被救
17:14	23	王书慧	近射 得分	22-13	22	胡晓莹	被射入
17:30							球队暂停
17:57	1	宋琛茜	挡住球		17	杨鋆	中远射 被救
18:10	13	黄慧影	右边射 被救		22	胡晓莹	挡住球
18:22	18	戴小宇	四步				
19:45	5	王丹	断球		28	杨奚琦	传球失误
19:47	5	王丹	快攻 传球失误				
20:24	1	宋琛茜	挡住球		20	张萍萍	中远射 被救
20:54	5	王丹	近射 被救		22	胡晓莹	挡住球
21:33	1	宋琛茜	被射入	22-14	15	庄徐蕊	左远射 得分
21:52	19	焦雅	中远射 得分	23-14	22	胡晓莹	被射入
22:29	1	宋琛茜	被射入	23-15	28	杨奚琦	左远射 得分
22:39	13	黄慧影	近射 得分	24-15	22	胡晓莹	被射入
23:17	1	宋琛茜	挡住球		10	包纪仪	右远射 被救
23:51	19	焦雅	传球失误				
24:34	22	彭如玉	被射入	24-16	20	张萍萍	右边射 得分
25:09			球队暂停				
25:43	20	渠文娜	近射 被救		12	郑冯	挡住球
26:20	19	焦雅	使被罚7M球		17	杨鋆	造7M
26:22			裁判暂停				
26:22	22	彭如玉	挡住球		25	徐安琪	7M球 被救
26:22	22	彭如玉	被射入	24-17	20	张萍萍	近射 得分
26:22	20	渠文娜	右远射 被救		12	郑冯	挡住球
26:22	22	彭如玉	被射入	24-18	20	张萍萍	右边射 得分
27:53	19	焦雅	左远射 被救		12	郑冯	挡住球
27:54			裁判暂停				
28:49					5	王嘉怡	右远射 击柱
28:52	15	孙苗苗	一传快攻 击柱				
28:56	19	焦雅	助攻				
29:18					3	江馨彤	接球失误
29:43	21	王铃娜	中远射 得分	25-18	12	郑冯	被射入